ВЕСТНИК

ПОВОЛЖСКОЙ АКАДЕМИИ ГОСУДАРСТВЕННОЙ СЛУЖБЫ

№ 1 (22)
2010

ВЕСТНИК ПОВОЛЖСКОЙ АКАДЕМИИ ГОСУДАРСТВЕННОЙ СЛУЖБЫ

№ 1 (22)

2010

Научный журнал

Учредитель
Поволжская академия государственной службы имени П.А. Столыпина

Главный редактор – профессор ***С.Ю. Наумов***
Зам. главного редактора – профессор ***О.Н. Фомин***
Ответственный секретарь – ***С.Г. Сергеев***

Редакционный совет:

С.Ю. Наумов – председатель (доктор исторических наук, профессор, ректор ПАГС),
Л.В. Гильченко (заместитель полномочного представителя Президента РФ в Приволжском федеральном округе),
П.Л. Ипатов (губернатор Саратовской области),
В.В. Артяков (губернатор Самарской области),
О.И. Бетин (глава администрации Тамбовской области),
В.К. Бочкарёв (губернатор Пензенской области),
С.И. Морозов (губернатор Ульяновской области),
Ю.З. Камалтынов (руководитель Аппарата Президента Республики Татарстан)

Редакционная коллегия:

В.Н. Гасилин, *д-р филос. наук;* ***В.В. Герасимова,*** *д-р экон. наук;*
В.П. Жуковский, *д-р пед. наук;* ***Л.В. Константинова,*** *д-р социол. наук;*
Э.Г. Липатов, *канд. юрид. наук;* ***О.И. Марченко,*** *канд. экон. наук;*
Е.В. Масленникова, *канд. социол. наук;* ***И.В. Ракевич,*** *канд. экон. наук;*
А.Н. Романцов, *д-р экон. наук;* ***Ю.И. Тарский,*** *д-р социол. наук;*
Т.П. Фокина, *канд. филос. наук;* ***О.И. Цыбулевская,*** *д-р юрид. наук;*
В.Л. Чепляев, *канд. социол. наук;* ***Т.И. Черняева,*** *д-р социол. наук*

Свидетельство о регистрации средства массовой информации – журнала «Вестник Поволжской академии государственной службы» ПИ № ФС77-35069 от 23 января 2009 года выдано Федеральной службой по надзору в сфере связи и массовых коммуникаций.

Подписной индекс в Роспечати 20432.

Научный журнал «Вестник Поволжской академии государственной службы» входит в Перечень ведущих рецензируемых научных журналов и изданий (редакция – февраль 2010 г.), в которых должны быть опубликованы основные научные результаты диссертаций на соискание ученых степеней доктора и кандидата наук.

Материалы журнала размещены по адресу: http://vestnik.pags.ru

© ФГОУ ВПО «Поволжская академия государственной службы им. П.А. Столыпина», 2010

№ 1 (22)
2010

B U L L E T I N OF THE VOLGA REGION ACADEMY F O R C I V I L S E R V I C E

Science journal

Founder:
Volga Region Academy for Civil Service named after P.A. Stolypin

Editor-in-chief: Professor ***S.Yu. Naumov***
Deputy editor-in-chief: Professor ***O.N. Fomin***
Executive secretary: ***S.G. Sergeev***

Editorial councel:

S.Yu. Naumov – Chairman (Doctor of History, Professor, Rector of PAGS),
L.V. Gilchenko (Vice of the Plenipotentiary of the President in the Volga Federal District),
P.L. Ipatov (Governor of the Saratov Region),
V.V. Artiakov (Governor of the Samara Region),
O.I. Betin (Head of the Administration of the Tambov Region),
V.K. Bochkarev (Governor of the Penza Region),
S.I. Morozov (Governor of the Ulyanovsk Region),
Yu.Z. Kamaltynov (Head of the Executive Office of the President of the Republic of Tatarstan)

Editorial board:

V.N. Gasilin, *Doctor of Philosophic Sciences;* ***V.V. Gerasimova,*** *Doctor of Economic Sciences;* ***V.P. Zhukovsky,*** *Doctor of Pedagogic Sciences;* ***L.V. Konstantinova,*** *Doctor of Sociological Sciences;* ***E.G. Lipatov,*** *Candidate of Sciences (Jurisprudence);* ***O.I. Marchenko,*** *Candidate of Sciences (Economy);* ***E.V. Maslennikova,*** *Candidate of Sciences (Sociology);* ***I.V. Rackevich,*** *Candidate of Sciences (Economy);* ***A.N. Romantsov,*** *Doctor of Economic Sciences;* ***Yu.I. Tarsky,*** *Doctor of Sociological Sciences;* ***T.P. Fokina,*** *Candidate of Sciences (Philosophy);* ***O.I. Tsibylevskaya,*** *Doctor of Law Sciences;* ***V.L. Chepliaev,*** *Candidate of Sciences (Sociology);* ***T.I. Cherniaeva,*** *Doctor of Sociological Sciences*

© Volga Region Academy
for Civil Service named after P.A. Stolypin, 2010

E.P. Spiridonova
Ideology and Structuring of Power Relations in Modern Russia

Structural transformations of political authority in modern Russia are considered. The role of ideological factors in the legitimation of a certain design of authority is revealed. The conflict of actions and declared values of the leading elite is noted.

Key words and word-combinations: ideology, institutional design, personalism, conservatism, political party.

Рассматриваются структурные преобразования политической власти в современной России. Выявляется роль идеологических факторов в легитимации определенного дизайна власти. Отмечается конфликт декларируемых ценностей и реальных действий, совершаемых правящей элитой.

Ключевые слова и словосочетания: идеология, институциональный дизайн, персонализм, консерватизм, политическая партия.

УДК 321.6
ББК 66.2

Е.П. Спиридонова

ИДЕОЛОГИЯ И СТРУКТУРИРОВАНИЕ ВЛАСТНЫХ ОТНОШЕНИЙ В СОВРЕМЕННОЙ РОССИИ

Вопрос о сущности и содержании серьезных изменений в архитектуре власти на протяжении ряда последних лет продолжает оставаться интеллектуальной повесткой отечественной публичной политики и политической науки. Особое значение в данном контексте отводится идеологическим основаниям политической жизни общества и государства. Показательной иллюстрацией выступает инициированный в конце 1990-х годов Президентом России Б.Н. Ельциным вопрос о формулировании «национальной идеи»: предложение получило широкий общественный резонанс, но соответствующий идеологический концепт так и не был сформирован.

К началу нового тысячелетия, в которое Россия вошла с многочисленными внутри- и внешнеполитическими проблемами, тема общенациональной (общегосударственной)

идеологии утратила свой умозрительный пафос и стала интерпретироваться преимущественно в терминах модернизации политической системы. И в современных условиях трансформация власти и общества сопровождается интенсивным поиском адекватных идеологий, стремлением сформировать позитивный имидж власти, обосновать необходимость и правильность принимаемых решений. Это позволяет ставить вопрос о корреляции структурных изменений и форм их идеологической легитимации. Очевидно, что обсуждаемая тема не сводима к анализу известных форм политических идеологий, а может быть рассмотрена как проблема идеологической стратегии структурных преобразований политической системы общества.

Прежде всего, необходимо констатировать изменение концептуального статуса идеологий, что в целом объясняется логикой глобальных социокультурных трансформаций и мейнстримом гуманитаристики: традиционное для России понимание идеологии как «ложного сознания», предложенное марксизмом и укоренившееся в массовом сознании и политической практике, в современной ситуации замещается интерпретацией идеологии как инструмента «символического насилия» (П. Бурдье) или «мягкой силы» (Д. Най).

Усиление «инструментального» контекста концептуализации позволяет предположить, что современные идеологии утрачивают «идейные» компоненты, становясь *технологиями* легитимации власти. Представляется, что идеологии как «системы идей» в сфере политического, по сути, утрачивают свою значимость, оставляя за собой роль нарративов (дискурсивных или визуальных), легитимирующих тот или иной дизайн власти. Интересно, что такая концептуализация не противоречит достаточно давно известной специфике традиционных идеологий, а именно: особое значение придается тому факту, что идеологии фундированы в сферу обыденного, стереотипического знания, нарративны по своей сути и обеспечивают архетипическую потребность в представлениях о «своих» и «чужих».

Создавая образ «своего» мира, идеологии формируют нормативную групповую идентичность, либо консолидируя общество перед лицом общего (внешнего) врага, либо разделяя его на элиты и массы, первые из которых становятся носителями идеологий, последние – их объектом. При этом ценностно-стратификационное несоответствие способствует возникновению идеологических версий «для внутреннего» и «внешнего» использования. Эта ситуация еще более усугубляется в современных условиях, когда технологические возможности информационного общества, с одной стороны, облегчают доступ массовых групп к информации, но при этом усложнение социальной реальности «сужает возможности рядовых граждан понимать существо происходящих процессов» [1, с. 69]. Этот усугубляющийся разрыв «воображаемого» и «действительного» инициирует необходимость технологического «усиления» идеологического сопровождения политических процессов.

Пророчества о «конце идеологии» вряд ли применимы к настоящему состоянию политической культуры России. Латентность идеологии в современных общественных системах компенсируется ее тотальностью: идеологическое влияние происходит по всем возможным каналам, а также с использованием

средств, специально для этого не предназначенных. В этом случае воздействие нередко оказывается более сильным, ибо, не подозревая намеренности, не готовясь к «идеологической атаке» и снижая планку критичности, рядовой обыватель становится объектом образного иллюзионизма, в результате усваивая четкие предписания к определенным действиям, очень скоро становящимся нормой.

В целом спецификация идеологического строительства в современной России повторяет общемировую тенденцию: можно констатировать смену авторов, целевой аудитории и механизмов трансляции официальной идеологии. В связи с этим вопрос о структурных преобразованиях политической системы и их идеологических коннотациях вызывает интерес по меньшей мере в трех аспектах: относительно модели производства идеологических установок; структурных компонентов политической системы, их аккумулирующих и транслирующих, и, наконец, содержательного контекста идеологических нарративов.

Применительно к механизмам формирования идеологических стратегий, сопровождающих структурное реформирование власти, видится возможным выделить две условные схемы. В первом случае идеология представляет собой своеобразный *маркер* трансформации политического режима в целом. Судя по всему, всякий раз, когда назревают структурные изменения власти, то есть уже существует импульс политической воли, запускается «конфликтный плюрализм элит и целей» (О.В. Малинова). В ходе реализации тех или иных целевых установок определенными элитными группами «прогрессивные» идеологии, направленные на легитимацию изменений, сменяются «консервативными» версиями, удостоверяющими достигнутый статус-кво (Н. Луман). Наряду с этим, идейное и структурное многообразие постепенно нивелируется исключением независимых политических акторов с радикальными установками. В структурном плане это ведет к монополизации идеологического поля и способствует закреплению *моноцентристских* моделей правления.

Другой сценарий предполагает, что идеологические схемы транзитивны и они заимствуются всякий раз, когда идет речь об институциональном заимствовании. Реализация этой линии была наглядно продемонстрирована в России 1990-х годов. Очевидно, что перенос институтов западной демократии на отечественную почву нуждался в определенном идеологическом сопровождении. Эта роль была возложена на известные концепции либеральной демократии (Ф. фон Хайек, Й. Шумпетер), предполагавшие *полицентрическую* организацию власти. Конечно, такая идеологическая подоплека создавала возможности для развития рыночных механизмов не только в экономике, но и в политике, позволяла снизить градус идеологического противостояния, даже создать иллюзию вовлеченности России в мировые социально-экономические тренды. Однако очень скоро стало понятно, что подобная модель не отвечает глобальным социально-политическим вызовам и интересам самой России. В частности, указанный курс оказался неспособен обеспечить мобилизационное развитие страны, а главное, привел к утрате самостоятельности России, создав привязанность к внешним центрам.

Понимание острой необходимости структурных изменений способствовало формированию установок, позволяющих отойти от «либеральной» стихийнос-

ти и структурировать власть, усилив ее вертикаль. Неудивительно, что в российском социально-историческом контексте эти процессы привели к реализации моноцентрических тенденций, легитимация которых требовала адекватного идеологического обрамления. Примером такой идеологической находки на определенном этапе служит концепт «суверенной демократии», который стал «идеологической матрицей», предназначенной одновременно для внутреннего и внешнего пользователя.

«Суверенная демократия» объясняла механизмы внутреннего структурирования власти. С одной стороны, подтверждалась приверженность России демократическому развитию со всеми предполагаемыми в этом случае механизмами элитогенеза, способами взаимодействия политического класса с гражданским обществом и бизнес-структурами. С другой – весьма определенно прозвучала мысль, что экономическое, политическое и социальное развитие России будет происходить хотя и в общедемократическом формате, но теми темпами и с той степенью востребованности либеральных механизмов, которые будут необходимы для формирования конкурентоспособности страны и реализации ее внутренних интересов. Ключевой задачей власти было объявлено укрепление и обоснование государственного влияния: «Россия должна быть самостоятельным государством, влияющим на мировую политику» [2, с. 50].

Не приходится удивляться, что такие программные заявления способствовали разворачиванию специфического формата политической модернизации. Однако не следует упускать из виду, что концепт «суверенной демократии» фактически не предварял, а оформлял уже сложившиеся взгляды политического руководства страны. Еще до выступления В. Суркова в условиях внешне демократического режима в России закрепляются установки, направленные на упрочение персоналистического авторитаризма.

К наиболее очевидным проявлениям этой тенденции можно отнести создание федеральных округов и назначение в них представителей Президента; серьезные изменения в составе, способе комплектации и функционировании Совета Федерации; коррекцию законодательства о выборах в региональные легислатуры, укрепившие позиции центральной власти, но при этом устранившие институциональные каналы представительства и публичности. Имеются и не столь откровенные проявления. Так, создание Государственного Совета и Общественной палаты, казалось, было направленно на демократизацию процедур принятия решений и должно способствовать многостороннему обсуждению острых социально-политических вопросов. Но, как отмечали эксперты, в реальности эти органы «формально-юридически не наделены никакими властными полномочиями», имеют «суррогатный характер» [3, с. 62] и используются персоналистской властью «в качестве дополнительных инструментов контроля над политическим процессом и социальной ситуацией в стране» [4, с. 108].

Среди произошедших изменений нельзя не отметить преобразований в системе «элиты – массы». Наиболее выпукло это проявляется в усилении дифференциации и возрастающем дистанцировании между элитными группами и массами. При этом отмечается консолидация элит и маргинализация масс, сопровождающаяся широким применением манипулятивных технологий,

закрепляющих существующий разрыв. Показательными становятся снижение масштаба общественного участия, все возрастающая закрытость механизмов рекрутирования элит, изменения практик политического лидерства и очевидно обозначившаяся стагнация партийного строительства.

Коррективы, внесенные в законодательство о политических партиях, поставили вопрос о статусе партий в реформируемой политической системе. Как справедливо отмечает Я.А. Пляйс, «от того, как эта проблема в конечном счете будет решена, зависит, какая у нас будет политическая система, каков будет ее характер, как она будет функционировать, какова будет ее эффективность» [5, с. 237]. Безусловно, в нормально функционирующем социуме партии выполняют роль «ядра и стержня политической системы» (Я.А. Пляйс), осуществляя представительство интересов различных социальных групп, а также «обратную связь» государства и гражданского общества, в ходе которой происходит идеологическая трансляция. При этом отношения «власть – общество» можно рассматривать как паритетные: органы власти формируются на основе партийного представительства, а партии выступают инструментом борьбы за власть. В реальности же, после почти двух десятков лет партийного строительства, в политической жизни современной России говорить о партиях как инструментах гражданского общества становится все более затруднительно. Скорее, они представляют собой политтехнологические и PR-проекты, задуманные для реализации конкретных краткосрочных целей. Идеологическая работа, которая должна составлять самую суть партийной жизни и служить своеобразной площадкой для апробирования различных программных идей, замещается репортажами о мероприятиях с участием партийных лидеров, все больше смещая деятельность партии в сферу информационно-виртуальную.

В современной ситуации идеологический профиль партии уже не является значимым параметром ее идентификации [6, с. 141]. В этом плане можно констатировать нарушение «обратной связи» политической элиты с потенциальными избирателями, ставшей следствием разрыва между «миссией» партии и стереотипами массового сознания. Как показывают в своем исследовании Е. Малкин, Е. Сучков, В. Хомяков, имея объективный характер, политическая идеология «на уровне стереотипов массового сознания существует еще до и без всякой партии, которая лишь поднимает соответствующий флаг» [7, с. 20]. По мнению указанных авторов, партийная идеология должна представлять собой симбиоз «системообразующей идеи» (базовых ценностей, формирующих представления, куда и зачем нужно двигаться), «момента силы» (трудноопределимый аспект, формируемый либо за счет харизмы политического лидера, либо благодаря уникальной миссии партии, либо в силу сплоченности ее членов) и «образа врага» (представления, выражаясь в терминологии Гегеля, о «своем другом», то есть о персонифицированной силе, противопоставленной групповой партийной идентичности). Только в случае сформированности и применяемости всех компонентов можно говорить не о теоретической, а о реальной двусторонней связи партий как с аппаратом государственной власти, так и с широкими слоями своих потенциальных членов.

Анализ российского партогенеза последних десятилетий позволяет выявить наличие полного комплекса идеологических компонентов лишь у КПРФ, что объясняет ее политическое долгожительство, а заодно и неживучесть многих других партийных проектов («Наш дом – Россия», «Отечество – вся Россия», «Яблоко»). Как известно, системообразующие идеи КПРФ («социальная справедливость», «социальный прогресс», «державность», «патриотизм») основываются на базе хорошо разработанных теоретических конструктах, которые глубоко закреплены в архетипах массового сознания. Весьма определенным предстает для этой партии и «образ врага»: мировой империализм, капиталистические эксплуататоры, новоявленные либералы, распродающие Родину «на запчасти». Так как реальные социально-политические процессы в течение 1990-х годов скорее подтверждали коммунистические манифесты, то момент силы КПРФ возрастал пропорционально разрушениям социальной сферы.

Если говорить об идеологическом оппоненте КПРФ того периода, то партией с комплексным идеологическим «набором» можно считать СПС, позиционирующую себя как новое поколение демократической России, ориентированное на частную собственность, гражданские права и свободы. Лидеры партии затронули интересы и чаяния молодой, активной части населения, уповающей на собственные силы, не боящейся острой конкуренции. Однако, не подкрепленные действительной практикой жизни при режимах, хоть сколько-нибудь похожих на либеральные, реальные действия российских «младолибералов» не только противоречили классическим нормам либерализма, но и выворачивали их наизнанку, выходя далеко за пределы законности. Изначально энергия молодых реформаторов, несовременность ортодоксального коммунизма и слабость государственной власти, создающие ощущение больших возможностей в политике, формировали момент силы этой партии. Но приход к власти В. Путина, поддержавшего не только экономический либерализм, но и стереотипы державности, укрепил государственное влияние и ослабил идеологическую конкуренцию, став одним из факторов ухода СПС с политической сцены.

Рассматривая положение на партийном поле в текущий момент, следует констатировать определенную идеологическую монотонность, вызванную доминированием имеющейся партии власти. Отсутствие понятной, стратегически полноценной системообразующей идеи у «Единой России» компенсируется утрированным моментом силы и периодически актуализируемым и обновляемым «образом врага», в качестве которого фигурировали как чеченские боевики и международные террористы, так и «родные» олигархи и телемагнаты, еще недавно бывшие «героями дня».

Момент силы «Единой России» формируется на базе мощнейшего административного ресурса и лидерских качеств В. Путина, сумевшего совместить и «продвинуть» в качестве генеральной линии идею сильной государственной власти и рыночной экономики. Но эволюция «Единой России» показывает, что момент силы с течением времени оказывается все более формальным, так как партийное членство становится привилегией, обеспечивающей доступ к разного рода ресурсам власти. Именно в силу увеличивающегося разрыва между декларируемыми ценностями-целями и неартикулируемыми путями их дости-

жения членство в партии начинает носить не идеологический, а лично-корыстный характер.

Несмотря на процессы централизации власти, выстраивание вертикальных взаимодействий, по мнению исследователей [8], подлинной реальностью современной политической элиты выступает реальность «домашней группы». Организационный принцип «своей команды», переживающий ренессанс с приходом к власти В. Путина, предполагает, что рабочие отношения выстраиваются на принципах доверия к «своим людям», их личной преданности, взаимообмене услугами, что, по сути, является эксплуатацией приватных отношений. Это одинаково значимо как для вхождения в ограниченный круг федеральной элиты, так и при установлении связей на региональном уровне. Чиновники, не ставшие «своими», вынуждены основываться в своих действиях на институциях, что делает их менее успешными и побуждает искать каналы вхождения в приватные среды коллег и высшего руководства.

В целом такая ситуация также становится показателем того, что, несмотря на выстраивание вертикальных властных отношений, горизонтальные связи образуют не менее значимую сеть власти [9]. В идеологическом плане это оказывает скорее отрицательное влияние на элитогенез, создавая определенные проблемы с рекрутированием элит, а в конечном счете и с их реальной легитимностью.

Непосредственно связанной с вопросами элитогенеза в ситуации идеологической непроясненности оказывается проблема замещения интеллигенции, традиционно выступающей в роли «творцов политического», интеллектуалами-специалистами. Следствием этой тенденции является формирование профессиональных сообществ, выполняющих разработку определенных «проектов» достижения и удержания власти, а также их «техническое сопровождение». При этом, как справедливо отмечает С.Н. Пшизова, «речь идет о превращении политики из сферы жизнедеятельности общества в рыночно ориентированную» [10, с. 117] со всем предполагаемым в этом случае арсеналом маркетинговых и менеджмент-технологий. Идеологическое конструирование оказывается организованным по принципу формирования брендов и построения имиджей: «Повестка дня публичной политики переносится в повседневность, а сами образы… оказываются объектом массовой культуры, привычной частью повседневного “обихода”» [11, с. 7].

В ситуации отсутствия общих трансцендентных оснований, позволяющих сконструировать национальную идентичность, самым реалистичным проектом, интегрирующим общество, становится формирование общества потребления. Конечно, стандарты качества услуг при этом по-прежнему существенно разнятся, но сам процесс захватывает настолько, что осмыслять все остальное нет ни возможности, ни необходимости. Властный дискурс задает и поддерживает эту тенденцию, умышленно упрощая проблематику справедливости, гражданского общества, свободы, отсылая к «аксиомам» здравого смысла, низводя их к формату удовлетворения базовых (по А. Маслоу, «первичных») потребностей. Подчиняясь этой логике, «свобода» оказывается свободой потребления, основными гражданскими правами становятся имущественные, а вопрос о справедливости

обсуждается в контексте возможностей доступа к определенному уровню потребления.

Подводя итог, можно отметить, что ключевой тенденцией структурных трансформаций политической власти в современной России выступает изменение соотношения вертикальных и горизонтальных векторов развития политических процессов. Такие формальные показатели «горизонтальной» динамики, как демократический характер электоральных процессов, наличие действенных общественных структур и гражданского общества, публичной политики, развитой партийной системы замещаются неформальными горизонтальными связями и упрочением вертикального структурирования власти. Выражением этой тенденции является ряд мер по усилению элит, укреплению позиций центральной власти, ужесточение силовых факторов как во внешней, так и во внутренней политике.

Одновременное усиление вертикального институционального структурирования и неформальных горизонтальных взаимодействий, подкрепленных трендами сетевого общества, порождает конфликт декларируемых ценностей и реальных действий, «снятие» которого происходит риторическими средствами идеологии.

Специфика современного идеологического дискурса власти, сопровождающего структурные преобразования политической системы современной России, характеризуется отождествлением экспертной программы, политического имиджа и личности самого политика, при почти полной непроясненности идеологических коннотаций. Те или иные идеологические установки производятся и спускаются сверху вниз, воплощая идеологическую вертикаль, но их содержательное измерение характеризуется «абсолютной пустотой и формальностью призывов, требованием подчинения и самоотречения ради них самих» [12, с. 87].

Библиографический список

1. *Гаман-Голутвина О.В.* Процессы современного элитогенеза: мировой и отечественный опыт // Полис. 2008. № 6.

2. *Сурков В.* Суверенитет – это политический синоним конкурентоспособности // PRO суверенную демократию. М., 2007.

3. *Сергеев С.Г.* Внеконституционные политические институты: правовой феномен и политическая реальность // Вестн. ПАГС. 2009. № 21. С. 57–65.

4. *Лапкин В.В., Пантин В.И.* Политические трансформации в России и на Украине в 2004–2006 гг.: причины и возможные последствия // Полис. 2007. № 1.

5. *Пляйс Я.А.* Политология в контексте переходной эпохи в России. М., 2009.

6. *Гельман В.Я.* Политические партии в России: от конкуренции – к иерархии // Полис. 2008. № 5.

7. *Малкин Е.Б., Сучков Е.Б., Хомяков В.А.* Беспартийная Россия // Свободная мысль. 2009. № 2.

8. *Кострюкова О.Н., Осипов Г.Р., Саренков А.А.* Семантический анализ концепта «подчинение» в поле оппозиции «приватное – публичное» // Полис. 2007. № 1.

9. *Панов П.В.* Выборы в России: Институциональная перспектива // Полис. 2008. № 5.

10. *Пшизова С.Н.* Политика как бизнес: российская версия // Полис. 2007. № 2.

11. *Семененко И.С.* Образы и имиджи в дискурсе национальной идентичности // Полис. 2008. № 5.

12. *Жижек С.* Возвышенный объект идеологии. М., 1999.

K.A. Ishekov
Vesting of Authority to the CEO of a Subject of the Russian Federation: New Terms of the Previous Order

The order of nomination of candidates for the CEO post of a subject of the Russian Federation for the appointment by the President of Russia is studied. The role of a political party in the procedure of nomination is considered.

Key words and word-combinations: CEO (the head of the superior executive body) of a subject of the Russian Federation, the President of the Russian Federation, Parliament of a subject of the Russian Federation, political party.

Исследован порядок представления кандидатур на должность высшего должностного лица субъекта Российской Федерации Президенту России. Рассмотрена роль политической партии в процедуре представления кандидатур.

Ключевые слова и словосочетания: высшее должностное лицо (руководитель высшего исполнительного органа государственной власти) субъекта Российской Федерации, Президент Российской Федерации, парламент субъекта Российской Федерации, политическая партия.

УДК 342.52(470+571)
ББК 67.400.6(2Рос-4)

К.А. Ишеков

НАДЕЛЕНИЕ ПОЛНОМОЧИЯМИ ВЫСШЕГО ДОЛЖНОСТНОГО ЛИЦА СУБЪЕКТА РОССИЙСКОЙ ФЕДЕРАЦИИ: НОВЫЕ УСЛОВИЯ ПРЕЖНЕГО ПОРЯДКА

С момента обновления федеративной государственности России в начале 1990-х годов порядок рекрутирования глав исполнительной власти регионов не один раз подвергся значительным преобразованиям, варьируясь от назначения Президентом России до прямых выборов населением.

В октябре 1991 г. был принят Закон РСФСР «О выборах главы администрации» [1], который так и не был повсеместно реализован на практике. Законом РФ «О краевом, областном Совете и краевой, областной администрации» [2] также предусматривался выборный характер наделения полномочиями руководителей администраций. Однако при этом вплоть до проведения выборов действовали подзаконные акты, в соответствии с которыми сохранялась процедура назначения глав администраций Президентом России [3]. В соответствии с Федеральным законом «О порядке назначения на должность и освобождения от должности глав краевой, областной администрации, автономной области, автономного округа, города федерального значения, районной, городской, районной в городе, поселковой, сельской администрации» [4] правом участия в процедуре назначения на должность руководителей исполнительной власти, как и ныне,

обладали представительные органы регионов. Если не заострять внимание на формально-юридической стороне вопроса, то в содержании прежних и ныне существующих процедур наделения полномочиями глав исполнительной власти можно найти некоторые параллели [5].

В республиках порядок приобретения полномочий президентов устанавливался конституциями этих субъектов и имел выборный характер, что, без сомнения, способствовало укреплению самостоятельности республиканских лидеров.

Принятый 22 сентября 1999 г. Федеральный закон «Об общих принципах организации законодательных (представительных) и исполнительных органов государственной власти субъектов Российской Федерации» [6] унифицировал процедуры наделения полномочиями высшего должностного лица, предусмотрев единый во всех субъектах Федерации порядок его избрания на должность населением соответствующего региона.

Данный порядок приобретения полномочий высшего должностного лица субъекта Российской Федерации был кардинально перестроен в 2004 г. В связи с принятием Федерального закона от 11 декабря 2004 г. «О внесении изменений в Федеральный закон «Об общих принципах организации законодательных (представительных) и исполнительных органов государственной власти субъектов Российской Федерации» и в Федеральный закон «Об основных гарантиях избирательных прав и права на участие в референдуме граждан Российской Федерации» [7] выборы президентов, губернаторов, глав администраций субъектов были упразднены. Взамен введены процедуры наделения полномочиями высшего должностного лица региональным парламентом по представлению Президента России.

Несмотря на ряд противоречивых формулировок Федерального закона (включая расплывчатое понятие «наделение полномочиями» высшего должностного лица), конституционность нового порядка рекрутирования глав региональной исполнительной власти была подтверждена высшим органом конституционного контроля [8]. Как известно, ранее, в постановлении Конституционного Суда РФ от 18 января 1996 г. «По делу о проверке конституционности ряда положений Устава (Основного Закона) Алтайского края» [9], было высказано другое мнение: в 1996 г. выборы руководителя исполнительной власти субъекта рассматривались Судом как единственный легитимный порядок приобретения полномочий.

В постановлении от 21 декабря 2005 г. Конституционный Суд, указав на необходимость учета конкретных социально-правовых условий реализации конституционных норм, включая изменения в системе правового регулирования, диаметрально изменил свою точку зрения и признал право Президента РФ вносить в законодательный (представительный) орган государственной власти субъекта РФ кандидатуру на должность высшего должностного лица (руководителя высшего исполнительного органа государственной власти) субъекта как соответствующее Конституции России и не нарушающее принципы разделения властей и федерализма, поскольку окончательное решение по данному вопросу принимается именно региональным органом законодательной власти. Необходимо подчеркнуть, что не все судьи Конституционного Суда были солидарны с результирующим судебным решением [10]. Непоследовательная позиция Конституционного Суда подверглась справедливой критике и в научной литературе [11].

Механизм реализации нового порядка наделения полномочиями высшего должностного лица при сохранении своей основной сути был уточнен и частично изменен уже после его внедрения в конституционную (уставную) практику субъектов Федерации.

Законодательство предусматривает два способа представления кандидатуры на должность руководителя высшего исполнительного органа государственной власти субъекта РФ Президенту России для дальнейшего внесения ее на рассмотрение в региональный законодательный (представительный) орган. Один из способов можно охарактеризовать как «инициированный регионами, снизу, политическими партиями», другой – как «инициированный центром, сверху» [12]. До принятия Федерального закона от 5 апреля 2009 г. «О внесении изменений в Федеральный закон «Об общих принципах организации законодательных (представительных) и исполнительных органов государственной власти субъектов Российской Федерации» и Федеральный закон «О политических партиях» не исключалось одновременное применение обоих способов [13].

Указанный Федеральный закон внес определенные коррективы в существующий порядок представления кандидатур. В настоящее время приоритет отдан инициативе политической партии, список кандидатов которой получил наибольшее число голосов избирателей по результатам выборов в законодательный (представительный) орган государственной власти субъекта РФ и был допущен к распределению депутатских мандатов (ст. 26.1 Федерального закона «О политических партиях») [14]. Именно она обладает преимущественным правом внесения предложений о кандидатурах на должность высшего должностного лица субъекта Президенту РФ. Порядок внесения предложений о кандидатурах, перечень необходимых документов, порядок проведения консультаций и порядок рассмотрения предложений о кандидатурах установлены в Положении, утвержденном Указом Президента России [15].

Другой способ, связанный с определением кандидатуры высшего должностного лица «по президентской линии», используется теперь по остаточному принципу в случае, если политическая партия не воспользовалась правом внести Президенту свои предложения о кандидатурах или воспользовалась им частично и не внесла предложения о кандидатурах повторно либо внесла предложения о кандидатурах с нарушением законодательно установленных требований. Президент Российской Федерации самостоятельно определяет кандидатуру, в том числе из лиц, включенных в федеральный резерв управленческих кадров. В данном случае предусматривается следующий порядок представления Президенту России претендентов на должность высшего должностного лица. Предполагаемые кандидатуры вносятся Президенту РФ руководителем Администрации Президента. В свою очередь, предложения по представленным кандидатурам направляются руководителю Администрации полномочным представителем Президента РФ в федеральном округе, в пределах которого расположен соответствующий субъект Федерации.

Последний способ представления кандидатур регламентируется новым Указом Президента РФ от 23 апреля 2009 г. «Об утверждении Положения о порядке внесения и рассмотрения предложений о кандидатурах на должность

высшего должностного лица (руководителя высшего исполнительного органа государственной власти) субъекта Российской Федерации» и Указом Президента РФ от 27 декабря 2004 г. «О порядке рассмотрения кандидатур на должность высшего должностного лица (руководителя высшего исполнительного органа государственной власти) субъекта Российской Федерации», который регулировал предыдущий порядок представления кандидатур, однако продолжает свое действие сейчас и не противоречит новым юридическим нормам [16].

В контексте теории разделения властей предпочтительнее выглядит первый способ представления кандидатур Президенту. Приоритетное право выбора кандидатур, предоставленное региональному парламенту Федеральным законом, существенно повысило его правовой статус и влияние на механизм взаимодействия властей регионального уровня. Нет сомнений, что данное нововведение – определенный шаг навстречу эффективной реализации конституционного принципа разделения властей.

Еще одно изменение процедуры наделения полномочиями высшего должностного лица, введенное указанным Федеральным законом, связано с исключением права внесения кандидатуры в парламент субъекта в третий раз. Роспуск парламента Президентом России стал возможен в случае двукратного отклонения предложенной кандидатуры. Можно предположить, что по логике законодателя трехкратное представление кандидатуры высшего должностного лица в парламент субъекта показалось излишним по ряду причин. Президент определяет кандидатуру из числа лиц, предложенных партией парламентского большинства, в связи с этим учитывается мнение большей части членов депутатского корпуса. С партией парламентского большинства и самим парламентом проводятся соответствующие консультации. Кроме того, предусмотрена возможность определения данной кандидатуры Президентом России самостоятельно в случае, если политические партии не воспользовались своим правом внести предложения по кандидатурам. Поскольку партия, располагающая большинством депутатских мандатов, не выразила свои предпочтения, можно предположить, что она доверяет Президенту самостоятельно решить этот кадровый вопрос. Таким образом, в действующем законодательстве презюмируется, что вопрос о наделении полномочиями высшего должностного лица субъекта Федерации должен быть заранее предрешен еще до голосования депутатов регионального парламента.

Изложенное дает веские основания утверждать, что участие Президента России в процедуре наделения полномочиями высшего должностного лица при угрозе роспуска парламента субъекта РФ предполагает значительное одностороннее воздействие федерального центра на систему разделения властей в регионах. В связи с этим возникает тенденция к перевесу полномочий в учредительной сфере и сфере реализации сдержек и противовесов в пользу Президента и предлагаемого им руководителя региональных органов исполнительной власти.

Несмотря на то что с формально-юридической точки зрения учредительная роль Президента России в рассматриваемой процедуре второстепенна (он только предлагает кандидатуру высшего должностного лица) и окончательное решение выносит региональный парламент, законодательные (представительные)

органы конкретных субъектов не обладают фактическими полномочиями при назначении руководителя высшего органа исполнительной власти. Как справедливо отмечал А. Бланкенагель, оценивая предыдущий вариант представления кандидатур на должность высшего должностного лица, предложение Президента России подкрепляется «аргументом», способным убедить любого, – правом роспуска парламента в случае трехкратного отклонения предложенной кандидатуры. Очевидно, что такое «предложение» просто невозможно отклонить [17]. В настоящий момент так же маловероятно, что члены регионального парламента в случае двукратного отклонения предложенной Президентом кандидатуры добровольно откажутся от своего депутатского мандата.

В конечном итоге полномочия главы исполнительной власти и высшего должностного лица субъекта РФ приобретет именно то лицо, которое в большей мере соответствует требованиям Президента России. В связи с изложенным утверждение президентской креатуры региональным парламентом кажется избыточным звеном в рассматриваемой процедуре. В сложившейся ситуации система разделения властей в субъектах РФ оказалась бы более сбалансированной при прямом назначении высших должностных лиц Президентом России. Такой порядок рекрутирования глав исполнительной власти в регионах выглядел бы логичнее и с позиций единства власти [18, с. 65].

Налицо скептическое отношение к новому порядку наделения полномочиями высшего должностного лица в некоторых субъектах РФ. В Республиках Татарстан, Саха (Якутия), несмотря на прямое действие Федерального закона «Об общих принципах организации законодательных (представительных) и исполнительных органов государственной власти субъектов Российской Федерации», предписывающего «назначение» главы региональной исполнительной власти, конституционные нормы о выборах президентов республик не отменены, а лишь приостановлены [19, 20].

В литературе и некоторых официальных документах выражена позиция, согласно которой ставится под сомнение сама возможность регулирования порядка наделения полномочиями высшего должностного лица в федеральном законе. По мнению В.А. Черепанова, само суждение о том, что основы порядка формирования органов государственной власти субъектов РФ входят в объемы понятий «общие принципы организации органов государственной власти субъектов РФ» и «общие принципы организации системы органов государственной власти субъектов РФ» и относятся к предметам совместного ведения, нельзя считать истинным [21]. Бездоказательным и ошибочным является отнесение полномочий по формированию (образованию) исполнительных органов субъектов РФ к общим принципам организации системы органов государственной власти, с точки зрения А.Л. Кононова [10].

В связи с правовым закреплением и реализацией нового порядка наделения полномочиями высшего должностного лица актуализируется вопрос о форме правления в субъектах РФ. Трудно согласиться с мнением авторов, полагающих, что наделение полномочиями губернатора области парламентом, а не в результате всенародных выборов является необходимым условием парламентской, а не президентской республики [22, с. 15]; свидетельствует о формировании на уровне области парламентской формы правления [23, с. 7].

Бесспорен тот факт, что участие парламента в процедуре возведения на пост высшего должностного лица субъекта РФ является чисто формальным. Кроме того, для парламентской формы правления характерно, что глава государства (президент) не является главой правительства и занимает относительно скромное место в системе органов государственной власти. В субъектах Федерации наблюдается обратная тенденция: высшее должностное лицо не только руководит исполнительной властью в субъекте, но также осуществляет ряд полномочий, включая представительские, правотворческие, учредительные, координационные, позволяющие говорить о значимости его роли как главы региона. В связи с этим сложившаяся форма организации политической власти в субъекте РФ в большей мере напоминает президентскую (в республиках в составе России) или «губернаторскую» (в иных субъектах), нежели парламентскую форму правления [24, с. 10, 18, 20].

При наличии множества полемических вопросов, связанных с порядком приобретения полномочий глав исполнительной власти субъектов РФ, одно можно сказать с уверенностью: детальная регламентация в федеральном законе всех вопросов организации системы исполнительной власти субъектов Федерации, даже со ссылкой на их принадлежность к общим принципам, недопустима. Это противоречит ч. 1 ст. 77 Конституции РФ, которая в этом вопросе предоставляет субъектам РФ значительную организационную самостоятельность.

Библиографический список

1. О выборах главы администрации: Закон РСФСР от 24 окт. 1991 г. № 1803-1 // Ведомости СНД и ВС РФ. 1991. № 45. Ст. 1491.

2. О краевом, областном Совете и краевой, областной администрации: Закон РФ от 5 марта 1992 г. № 2449-1 // Ведомости СНД и ВС РФ. 1992. № 13. Ст. 663.

3. О порядке назначения глав администраций: Указ Президента РСФСР от 25 нояб. 1991 г. № 239 // Ведомости СНД и ВС РФ. 1991. № 48. Ст. 1677.

4. О порядке назначения на должность и освобождения от должности глав краевой, областной администрации, автономной области, автономного округа, города федерального значения, районной, городской, районной в городе, поселковой, сельской администрации: Федер. закон от 1 апр. 1993 г. № 4733-1 // Ведомости СНД и ВС РФ. 1993. № 16. Ст. 561.

5. *Ишеков К.А.* Становление региональной системы разделения властей в России: начальный этап // Государственная власть и местное самоуправление. 2009. № 8. С. 44–45.

6. Об общих принципах организации законодательных (представительных) и исполнительных органов государственной власти субъектов Российской Федерации: Федер. закон от 6 окт. 1999 г. № 184-ФЗ в ред. от 18 июля 2009 г. // СЗ РФ. 1999. № 42. Ст. 5005; 2009. № 29. Ст. 3612.

7. О внесении изменений в Федеральный закон «Об общих принципах организации законодательных (представительных) и исполнительных органов государственной власти субъектов Российской Федерации» и в Федеральный закон «Об основных гарантиях избирательных прав и права на участие в референдуме граждан Российской Федерации»: Федер. закон от 11 дек. 2004 г. № 159-ФЗ // СЗ РФ. 2004. № 50. Ст. 4950.

8. По делу о проверке конституционности отдельных положений Федерального закона «Об общих принципах организации законодательных (представительных) и исполнительных органов государственной власти субъектов Российской Федерации» в связи с жалобами ряда граждан: постановление Конституционного Суда РФ от 21 дек. 2005 г. № 13-П // СЗ РФ. 2006. № 3. Ст. 336.

9. По делу о проверке конституционности ряда положений Устава (Основного Закона) Алтайского края: постановление Конституционного Суда РФ от 18 янв. 1996 г. № 2-П // СЗ РФ. 1996. № 4. Ст. 409.

10. По делу о проверке конституционности отдельных положений Федерального закона «Об общих принципах организации законодательных (представительных) и исполнительных органов государственной власти субъектов Российской Федерации» в связи с жалобами ряда граждан: особое мнение судьи Конституционного Суда РФ А.Л. Кононова; По делу о проверке конституционности отдельных положений Федерального закона «Об общих принципах организации законодательных (представительных) и исполнительных органов государственной власти субъектов Российской Федерации» в связи с жалобами ряда граждан: особое мнение судьи Конституционного Суда РФ В.Г. Ярославцева // СЗ РФ. 2006. № 3. Ст. 336.

11. *Глигич-Золотарева М.В.* На пути к «демократическому централизму»? // Централизм, демократия, децентрализация в современном государстве: конституционно-правовые вопросы: мат-лы междунар. науч. конф. Москва, 7–9 апреля 2005 г. / под ред. С.А. Авакьяна. М., 2006. С. 165–171.

12. *Черкасов К.В.* Еще раз о «назначении» глав регионов, или О повышении эффективности функционирования территориальных органов президентской власти в ракурсе административной реформы // Конституционное и муниципальное право. 2008. № 8. С. 18–20.

13. О внесении изменений в Федеральный закон «Об общих принципах организации законодательных (представительных) и исполнительных органов государственной власти субъектов Российской Федерации» и Федеральный закон «О политических партиях»: Федер. закон от 5 апр. 2009 г. № 41-ФЗ // СЗ РФ. 2009. № 14. Ст. 1576.

14. О политических партиях: Федер. закон от 11 июля 2001 г. № 95-ФЗ в ред. от 19 июля 2009 г. // СЗ РФ. 2001. № 29. Ст. 2950; 2009. № 29. Ст. 3633.

15. Об утверждении Положения о порядке внесения и рассмотрения предложений о кандидатурах на должность высшего должностного лица (руководителя высшего исполнительного органа государственной власти) субъекта Российской Федерации: Указ Президента РФ от 23 апр. 2009 г. № 441 // СЗ РФ. 2009. № 17. Ст. 2053.

16. О порядке рассмотрения кандидатур на должность высшего должностного лица (руководителя высшего исполнительного органа государственной власти) субъекта Российской Федерации: Указ Президента РФ от 27 дек. 2004 г. № 1603 в ред. от 11 февр. 2006 г. // СЗ РФ. 2004. № 52 (ч. 2). Ст. 5427; Рос. газ. 2006. 21 февр.

17. *Бланкенагель А.* Сколько централизма выдержит федеративное государство? Постановление Конституционного Суда Российской Федерации о «назначении» губернаторов // Сравнительное конституционное обозрение. 2006. № 2. С. 153–159.

18. *Липатов Э.Г.* Правотворческая деятельность органов власти субъектов Российской Федерации / под ред. В.В. Володина. Саратов, 2008.

19. О внесении изменений и дополнений в Конституцию Республики Татарстан: Закон Республики Татарстан от 14 марта 2005 г. // Ведомости Государственного Совета Татарстана. 2005. № 3 (ч. 1). Ст. 242.

20. О внесении изменений и дополнений в Конституцию (Основной Закон) Республики Саха (Якутия): Конституционный закон Республики Саха (Якутия) от 25 апр. 2006 г. // Якутия. 2006. 23 мая.

21. *Черепанов В.А.* Конституционный Суд РФ о реформе государственной власти в субъектах РФ // Государственная власть и местное самоуправление. 2006. № 5. С. 17–21.

22. *Курмаева А.А.* Уставное законодательство Астраханской области: конституционно-правовое исследование: автореф. дис. … канд. юрид. наук. Саратов, 2007.

23. *Демина И.А.* Закрепление принципов организации и системы органов государственной власти в уставном законодательстве области как субъекте Российской Федерации: автореф. дис. … канд. юрид. наук. Саратов, 2006.

24. *Дмитриев В.И.* Конституционно-правовые формы организации государственной власти в субъектах Российской Федерации: автореф. дис. … канд. юрид. наук. Волгоград, 2007.

I.M. Konobeevskaya
Request for Information on Activities of State Bodies and Local Authorities as a New Type of Appeal: Prospects of Development and Unification of the Legislation

The comparative study of two laws regulating the order of citizens' access to the information on activities Public Administration Bodies is carried out. The conclusions on the necessity of a higher level of their unification are made.

Key words and word-combinations: information, the appeal, access to information.

Проводится сравнительное изучение двух законов, регулирующих порядок получения гражданами информации – о деятельности органов государственной власти и местного самоуправления. Делаются выводы о необходимости их большей взаимной унификации.

Ключевые слова и словосочетания: информация, обращение, доступ к информации.

УДК 34.002
ББК 67.404.3

И.М. Конобеевская

ЗАПРОС ИНФОРМАЦИИ О ДЕЯТЕЛЬНОСТИ ГОСУДАРСТВЕННЫХ ОРГАНОВ, ОРГАНОВ МЕСТНОГО САМОУПРАВЛЕНИЯ КАК НОВЫЙ ВИД ОБРАЩЕНИЙ: ПЕРСПЕКТИВЫ РАЗВИТИЯ И УНИФИКАЦИИ ЗАКОНОДАТЕЛЬСТВА

Право обращаться лично, а также направлять индивидуальные и коллективные обращения в государственные органы, органы местного самоуправления является одним из наиболее важных прав граждан, гарантированных Конституцией Российской Федерации (ст. 33).

До недавнего времени порядок рассмотрения обращений граждан регулировался исключительно Федеральным законом «О порядке рассмотрения обращений граждан Российской Федерации» [1]. При этом, давая правовую дефиницию понятию «обращение гражданина», законодатель в статье 4 использовал исчерпывающий перечень. Под обращением, согласно закону, понимаются направленные в государственный орган, орган местного самоуправления или должностному лицу письменные предложения, заявление или жалоба, а также устное обращение гражданина в государственный орган, орган местного самоуправления.

Думается, легальная формулировка не вполне удачна, поскольку из текста нормы непонятно, должно ли устное обращение также представлять собой по содержанию

предложение, заявление или жалобу, либо в устной форме может быть направлено любое обращение, в том числе ходатайство. Как справедливо отмечает Б.Ф. Россинский, вследствие выбранного законодателем подхода вне правового регулирования остался порядок рассмотрения ходатайств, петиций, коллективных обращений, которые упоминаются в ряде федеральных законов и подзаконных нормативных актах [2, с. 198–200].

С 1 января 2010 г. в силу вступил Федеральный закон «Об обеспечении доступа к информации о деятельности государственных органов и органов местного самоуправления», который в статьях 18–22 регламентирует порядок рассмотрения обращений с запросом информации о деятельности государственного органа, органа местного самоуправления [3].

Сравнительный анализ двух названных законов позволяет выделить множество общих моментов в порядке рассмотрения обращений граждан. Вместе с тем, на наш взгляд, важность такой унификации законодателем недооценена. В настоящее время осуществляется повсеместная автоматизация государственных органов, органов местного самоуправления. Ручная обработка обращений – в частности, организация их хранения, выявление повторных обращений, контроль сроков, составление статистической отчетности – сейчас является крайне неэффективной, а в условиях увеличивающихся потоков информации и невозможной.

Для обработки обращений граждан используются специально разработанные для этих целей автоматизированные информационные системы (АИС «Дело» [4], Кодекс: Письма и обращения граждан, АИС «Учет и контроль обращений» [5], АИС «Общественная приемная Минэкономразвития России» [6]). При этом, на наш взгляд, крайне целесообразно использование для работы со всеми видами обращений граждан одной и той же автоматизированной информационной системы. Алгоритмы работы такой системы должны соответствовать требованиям законодательства, а следовательно, и само законодательство должно стремиться к унификации.

Представляется необходимым проведение сравнительного анализа двух названных законов, что позволит выявить как существенные, так и устранимые различия между ними, а в случае устранимых различий – предложить наиболее, на наш взгляд, оптимальный способ правового регулирования порядка рассмотрения обращений граждан.

Оба закона содержат практически идентичные требования к форме и содержанию обращения.

В частности, важным положением является запрет на рассмотрение анонимных обращений. Следует отметить, что с запросом информации могут обращаться не только граждане, но и организации (юридические лица), общественные объединения, государственные органы, органы местного самоуправления. Во всех случаях обращение должно содержать координаты для направления ответа на обращение, но если Федеральный закон «О порядке рассмотрения обращений...» допускает в качестве таковых лишь почтовый адрес, то Федеральный закон «Об обеспечении доступа...» позволяет направлять ответ на запрос также по телефону либо по электронной почте.

Письменная форма ответа на заявление, предложение или жалобу, установленная пунктом 4 части 1 статьи 10 Федерального закона «О порядке рассмотрения обращений...», является вполне обоснованной, в то время как многие категории информации о деятельности государственного органа, органа местного самоуправления могут быть сообщены и по телефону. Однако, на наш взгляд, электронная почта также является вполне допустимым способом для направления ответа на любое обращение, если это удобно гражданину – тем более, что оба закона допускают направление обращения по сети Интернет (информационным системам общего пользования).

Федеральный закон «Об обеспечении доступа...» не требует даты и подписи пользователя информацией, обратившегося с запросом в письменной форме. Между тем эти сведения являются обязательными в соответствии с частью 1 статьи 7 Федерального закона «О порядке рассмотрения обращений…» и, как отмечает Е.К. Глушко, в соответствии с административными регламентами отдельных государственных органов их отсутствие может служить основанием непредоставления ответа на обращение [7]. В комментарии Р.Ч. Бондарчука и Е.В. Прокопьева также отмечается, что письма, заявления и жалобы без личной подписи авторов рассматриваться не должны [8]. В то же время в статье 11 данного Федерального закона среди прочих оснований, исключающих ответ на обращение, отсутствие даты и подписи не называется, что может послужить причиной противоречивого толкования нормы. Подход нового закона, при котором принципиально важными являются только сведения, позволяющие однозначно идентифицировать автора обращения, представляется более оправданным.

Кажется слишком категорической точка зрения С.З. Женетль, согласно которой если гражданин по каким-то причинам отказывается подписывать свое обращение, то это должно со всей очевидностью свидетельствовать о ложности содержащихся в данном обращении сведений [9]. Кроме того, на наш взгляд, к обращению, поступившему по электронной почте или по иным коммуникационным системам общего пользования, следует применять требования, аналогичные требованиям к письменному обращению (именно такой подход и используется в новом законе), а возможность использования электронной цифровой подписи имеют далеко не все граждане.

Часть 4 статьи 11 Федерального закона «О порядке рассмотрения обращений...» подразумевает такое требование к письменной форме обращения, как «поддающееся прочтению». Федеральный закон «Об обеспечении доступа...» аналогичного требования не содержит, зато подробно регламентирует язык, на котором должно быть направлено обращение с запросом информации.

Требования к языку обращения следует распространить также на заявление, предложение и жалобу. Для этого возможно потребуются дополнительные организационно-правовые меры, связанные с принятием государственными органами, органами местного самоуправления подзаконных нормативных правовых актов, определяющих порядок рассмотрения запросов, направленных на языке, отличном от государственного языка Российской Федерации, государственного языка республики в составе Российской Федерации. Что касается отказа от

ответа на обращение, если оно не поддается прочтению, то формулировка пункта 1 части 1 статьи 20 Федерального закона «Об обеспечении доступа...», на наш взгляд, включает данный случай.

Федеральный закон «О порядке рассмотрения обращений...» детально регламентирует права граждан при рассмотрении обращений. В соответствии со статьей 5 граждане имеют право представлять дополнительные документы и материалы либо обращаться с просьбой об их истребовании; знакомиться с документами и материалами, касающимися рассмотрения обращения, если это не затрагивает прав, свобод и законных интересов других лиц и если в указанных документах и материалах не содержатся сведения, составляющие государственную или иную охраняемую Федеральным законом тайну; получать письменный ответ по существу поставленных в обращении вопросов, уведомление о переадресации письменного обращения в государственный орган, орган местного самоуправления или должностному лицу, в компетенцию которых входит решение поставленных в обращении вопросов; обращаться с жалобой на принятое по обращению решение или на действие (бездействие) в связи с рассмотрением обращения в административном и (или) судебном порядке в соответствии с законодательством Российской Федерации; обращаться с заявлением о прекращении рассмотрения обращения. Значение этих прав не изменяется, когда речь идет об обращении с запросом информации, поэтому, на наш взгляд, следует дополнить Федеральный закон «Об обеспечении доступа...» соответствующим положением.

Согласно Федеральному закону «Об обеспечении доступа...» пользователь информацией может обращаться с запросом как лично, так и через своего представителя. Очевидно, что участие представителя допустимо и при обращении с предложением, заявлением или жалобой, что соответствует положению статьи 33 Конституции РФ и, на наш взгляд, следовало бы отразить в законе.

Наиболее существенное различие между обсуждаемыми видами обращений связано с порядком подачи и рассмотрения жалобы, которая, согласно части 6 статьи 8 Федерального закона «О порядке рассмотрения обращений...» не может быть направлена на рассмотрение в государственный орган, орган местного самоуправления или должностному лицу, решение или действие (бездействие) которых обжалуется.

В остальных положениях порядок направления и рассмотрения запроса информации о деятельности государственного органа, органа местного самоуправления совпадает с порядком направления и рассмотрения заявления, предложения, жалобы, урегулированным Федеральным законом «О порядке рассмотрения обращений...». В первую очередь это касается требований к регистрации обращения и ответа на него; сроков регистрации и рассмотрения обращения; оснований отказа от ответа на обращение (в частности, если на обращение ранее уже был дан ответ); направлению обращения согласно компетенции государственного органа, органа местного самоуправления; обязательного указания государственного органа или органа местного самоуправ-

ления, в которые направляется письменное обращение (либо фамилии, имени, отчества соответствующего должностного лица, либо должности соответствующего лица) и т.д.

Из приведенного выше сравнения можно сделать вывод, что порядок рассмотрения обращений граждан, дополнившихся с 1 января 2010 г. новым видом – обращением с запросом информации о деятельности государственного органа, органа местного самоуправления, – по сути является одинаковым для различных видов обращений. Однако ряд шагов по унификации законодательства, предложенных выше, все же целесообразно предпринять.

В первую очередь это позволит сохранить хорошо зарекомендовавшие себя правовые формулы, повысит эффективность (в том числе в финансовом плане) процесса автоматизации государственных органов, органов местного самоуправления, поскольку даст возможность каждому из этих органов организовать обработку всех типов обращений посредством единой автоматизированной информационной системы. Такая система сможет регистрировать и контролировать процесс прохождения и других видов обращений (в том числе ходатайств, петиций, коллективных обращений), порядок рассмотрения которых тоже должен быть урегулирован законодательно, причем, насколько это возможно, не отклоняясь от единой унифицированной концепции. При этом следует согласиться с мнением Р.Ч. Бондарчука и Е.В. Прокопьева, что собственно этап рассмотрения обращения по существу, наименее поддающийся автоматизации и существенно различающийся для различных типов обращений, может быть дополнительно урегулирован. Например, жалобы, петиции, заявления применительно к определенным сферам общественных отношений (в отличие от других видов обращений) нуждаются в более длительной и несколько усложненной процедуре рассмотрения [8].

Подводя итоги, предлагается внести в федеральное законодательство следующие изменения:

1. Изложить часть 1 статьи 7 Федерального закона «О порядке рассмотрения обращений...» в следующей редакции: «Гражданин в своем письменном обращении указывает либо наименование государственного органа или органа местного самоуправления, в которые направляет письменное обращение, либо фамилию, имя, отчество соответствующего должностного лица, либо должность соответствующего лица, а также свои фамилию, имя, отчество (последнее – при наличии), почтовый адрес или адрес электронной почты, по которому должны быть направлены ответ, уведомление о переадресации обращения, излагает суть предложения, заявления или жалобы, ставит подпись и дату». Слова «в обязательном порядке» следует исключить, так как они приводят к противоречивому толкованию закона, как было показано выше. Соответственно часть 4 статьи 10 и части 1 статьи 11 должны быть дополнены словами «либо адрес электронной почты» после слов «почтовый адрес».

2. Изменить название статьи 11 Федерального закона «О порядке рассмотрения обращений...» на «Основания, исключающие ответ на обращение по суще-

ству». Дополнить данную статью частью 8, содержащей положение о том, что данный перечень оснований является исчерпывающим.

3. Дополнить Федеральный закон «О порядке рассмотрения обращений...» требованиями к языку, на котором должны быть направлены обращения. Изложить основание, исключающее ответ на обращение в части 4 статьи 11 следующим образом: «…если форма или содержание обращения не позволяют установить суть предложения, заявления или жалобы».

4. Дополнить Федеральный закон «Об обеспечении доступа...» статьей 18.1 «Права пользователей информации при рассмотрении обращений с запросом о доступе к информации», включив в эту статью положения статьи 5 Федерального закона «О порядке рассмотрения обращений...», изъяв из нее право обращения с просьбой об истребовании дополнительных документов.

5. Часть 1 статьи 2 Федерального закона «О порядке рассмотрения обращений...» изложить в следующей редакции: «Граждане имеют право обращаться лично либо через своих представителей, а также направлять индивидуальные и коллективные обращения в государственные органы, органы местного самоуправления и должностным лицам».

Библиографический список

1. О порядке рассмотрения обращений граждан Российской Федерации: Федер. закон от 2 мая 2006 г. № 59-ФЗ // СЗ РФ. 2006. № 19. Ст. 2060.

2. Россинский Б. В. Административное право: учебник / Б. В. Россинский, Ю. Н. Старилов. 4-е изд., пересмотр. и доп. М., 2009.

3. Об обеспечении доступа к информации о деятельности государственных органов и органов местного самоуправления: Федер. закон от 9 февраля 2009 г. № 8-ФЗ // Рос. газ. 2009. 13 февр.

4. Об утверждении административного регламента рассмотрения обращений граждан в Министерстве строительства и промышленности строительных материалов Республики Саха (Якутия): приказ Министерства строительства и промышленности строительных материалов республики Саха (Якутия) от 29 декабря 2007 г. № 298.

5. Об утверждении административного регламента исполнения государственной функции «Рассмотрение обращений граждан в исполнительных органах государственной власти Кемеровской области»: постановление Администрации Кемеровской области от 26 декабря 2007 г. № 365.

6. Автоматизированная информационная система «Общественная приемная Минэкономразвития России». URL:http://lb1.www.ms.akadns.net/Rus/Casestudies_archive/casestudy.aspx?id =568.

7. *Глушко Е. К.* Федеральный закон от 2 мая 2006 г. № 59-ФЗ «О порядке рассмотрения обращений граждан Российской Федерации»: постатейный комментарий // Публично-правовые исследования: ежегодник Центра публично-правовых исследований / АНО «Центр публично-правовых исследований». М., 2007. Т. 2.

8. *Бондарчук Р.Ч., Прокопьев Е.В.* Комментарий к Федеральному закону «О порядке рассмотрения обращений граждан Российской Федерации» (постатейный). М., 2007

9. *Женетль С.З.* Теоретический анализ основных положений Федерального закона «О порядке рассмотрения обращений граждан Российской Федерации» // Административное право. 2008. № 4.

S.S. Plyato
Safety of Critical Information and Ensuring of Open Government

The legislative basis for the protection of critical information is studied. The question of ensuring safety of information at the implementation of the concept of Electronic Government is raised.

Key words and word-combinations: critical information protection, E-Government, websites development.

Исследуется законодательная база по защите критически важной информации. Подняты проблемы обеспечения сохранности данных при реализации концепции электронного государственного управления.

Ключевые слова и словосочетания: защита критически важной информации, электронное государственное управление, разработка Интернет-сайтов.

УДК 316.75:32
ББК 66.05

С.С. Плято

СОХРАННОСТЬ КРИТИЧЕСКИ ВАЖНОЙ ИНФОРМАЦИИ И ОБЕСПЕЧЕНИЕ ОТКРЫТОСТИ ВЛАСТИ

Проблема сохранности критически важной информации в мировой прак тике не нова. Однако особое значение она приобретает при внедрении нового направления в государственном управлении, основанного на применении информационных технологий.

Мировой опыт реализации «электронного государственного управления» в развитых государствах показывает всю значимость обеспечения сохранности данных, поскольку государственные услуги предоставляются в электронном виде, а передача информации ведется через глобальную сеть Интернет. Как следствие, возникает проблема разглашения, искажения или утраты законодательно охраняемой критически важной информации.

Активное использование сети Интернет для получения государственных услуг гражданами в режиме онлайн, предоставления доступа к различной государственной информации порождает ряд организационно-технических вопросов, связанных с тем, какую информацию необходимо выкладывать на информационных ресурсах сети, чтобы не нанести вред государству, коммерческим структурам и гражданину. По мнению экспертов в сфере обеспечения информационной безопасности Российской Федерации, существующий уровень защиты данных не в полной мере соответствует потребностям общества и государства.

Для ограничения распространения некоторых данных во всех государствах мира существует ряд законодательных актов, запрещающих или ограничивающих круг их распространения. В России такими федеральными законами являются: «Об информации, информационных технологиях и о защите информации» [1], «О государственной тайне» [2], «О персональных данных» [3]. Кроме того, для регулирования информационных потоков в государстве была принята Доктрина информационной безопасности Российской Федерации [4], которая развивала Концепцию национальной безопасности Российской Федерации применительно к информационной сфере. Среди обозначенных в Доктрине видов угроз информационной безопасности России основными с точки зрения обеспечения открытости государственной власти через создание электронных услуг являются следующие:

– противодействие реализации гражданами своих конституционных прав на личную и семейную тайну, тайну переписки, телефонных переговоров и иных сообщений;

– нерациональное, чрезмерное ограничение доступа к общественно необходимой информации;

– неисполнение федеральными органами государственной власти, органами государственной власти субъектов РФ, органами местного самоуправления, организациями и гражданами требований федерального законодательства, регулирующего отношения в информационной сфере;

– неправомерное ограничение доступа граждан к открытым информационным ресурсам федеральных органов государственной власти, органов государственной власти субъектов РФ, органов местного самоуправления к открытым архивным материалам, к другой открытой социально значимой информации;

– нарушение законных ограничений на распространение информации.

За последние десять лет значительно расширился перечень сведений, которые относятся к защищаемой информации. Данный факт нашел отражение как в ряде принятых федеральных законов, так и в дополнении к уже существующим. Например, в Федеральный закон «О государственной тайне» вносились поправки, уточняющие и расширяющие перечень сведений, подпадающих под его юрисдикцию.

В законах более четко обозначены сведения, которые не подлежат засекречиванию и относятся к общедоступным данным. Однако, как показывается практика, общедоступными эти сведения бывают далеко не всегда. В частности, урон, нанесенный окружающей среде в результате чрезвычайных ситуаций, сведения об экологии, составе и качестве водопроводной воды редко предаются огласке в СМИ. Особенно остро это может касаться жителей закрытых административно-территориальных образований (ЗАТО), в которых экологическая ситуация может ухудшаться за счет деятельности размещенных военных объектов, и в силу закрытости данная информация не всегда предается огласке. Поэтому при разработке Интернет-сайтов, например, ЗАТО следует учитывать, что в соответствии с законом недопустим свободный доступ к информации о дислоцированных в них воинских подразделениях, их назначении, численности, степени боевой готовности, а также защищенности режимных и особо важных объектов, сведений об отводе земель, недр и акваторий для военных целей.

При реализации идеи «электронного правительства» и оказании государственными учреждениями электронных услуг один из разделов Интернет-сайта органа власти, согласно Постановлению Правительства РФ «Об обеспечении доступа к информации о деятельности Правительства Российской Федерации и федеральных органов исполнительной власти» [5], должен содержать информацию о действиях органов власти при возникновении чрезвычайных ситуаций. Такие сведения должны быть общедоступными, однако не везде информирование населения о мероприятиях по защите от катастроф ведется надлежащим образом. Так, в ноябре 2004 г. из-за информационного вброса о лжеаварии на Балаковской АЭС в более чем 12 областях Центра России людей охватила паника, деятельность властных структур была осложнена отсутствием объективного и своевременного информирования населения о ситуации.

Вместе с тем при обеспечении информационной открытости власти необходимо учитывать, что согласно Закону «О государственной тайне» следует четко выделять и защищать информацию о силах и средствах гражданской обороны, о степени обеспечения безопасности населения, составляющую государственную тайну.

Отдельной проблемой личной безопасности гражданина при его взаимодействии с органами власти и другими организациями является сохранение конфиденциальной информации. Федеральный закон «О персональных данных», принятый в 2006 г., явился первым значительным шагом на пути законодательного регулирования отношений «гражданин – оператор персональных данных» и значительно расширил перечень защищаемых сведений. Впрочем, несмотря на то что Закон был принят в 2006 г., практику реализации его положений нельзя признать удовлетворительной, что позволяет говорить о пробелах в защите целого пласта конфиденциальных сведений, невыполнении требований федерального законодательства и Конституции РФ.

Следует не допускать повторения ошибок, имеющихся в данной сфере. Так, в Италии правительство в «порыве улучшения прозрачности власти» опубликовало на одном из государственных сайтов имена, адреса, сведения о доходах и налоговом статусе всех граждан Италии. После огласки множества жалоб граждан по этому поводу итальянская организация по защите тайны частной жизни потребовала, чтобы данные были удалены с сайта, что и произошло через некоторое время [6].

Существующее в настоящее время положение дел в данной сфере в нашей стране, на наш взгляд, характеризуется не только недостаточно внимательным отношением операторов персональных данных к законодательству, но и отсутствием должной разъяснительной работы со стороны уполномоченных государственных органов, размытостью некоторых ключевых положений и механизмов реализации обозначенных в Федеральном законе «О персональных данных» требований.

С учетом повышенной актуальности внедрения технологий электронного государственного управления, о чем неоднократно говорилось в выступлениях Президента РФ Д.А. Медведева, ныне особое внимание необходимо уделить сохранности критически важной информации, сопряженной с массовым вне-

дрением механизма электронной цифровой подписи (ЭЦП). Без широкого распространения ЭЦП идея электронных государственных услуг не только теряет свой смысл, но и потенциально опасна с точки зрения сохранности, достоверности передаваемых данных и адресности оказания услуг гражданам.

В рассматриваемой проблеме имеется еще один немаловажный аспект. Тенденция внедрения электронного документооборота в нашей стране предусматривает его сочетание с классическим бумажным документооборотом. Современные информационные системы, несомненно, являются существенным каналом утечки информации при отсутствии надлежащих мер защиты. Однако при этом не следует упускать из виду и другой весьма опасный канал утечек. Можно привести немало примеров инцидентов с бумажными носителями конфиденциальной информации, поэтому следует уделить внимание внедрению в организациях и учреждениях отлаженных механизмов учета, хранения, обработки, накопления и уничтожения критически-важной информации на бумажных носителях.

Позитивно в этом плане постановление Правительства РФ «Об утверждении Правил делопроизводства в федеральных органах исполнительной власти» [7], в котором изложен ряд требований к данному виду деятельности в соответствии с реалиями наших дней. Тем не менее не все вопросы регулирования конфиденциального делопроизводства в данном документе охвачены, поскольку его авторы посчитали возможным отнести данную регламентацию к другим нормативным актам.

При раскрытии информации необходимо учитывать, что помимо закрытой конфиденциальной информации о гражданине существует и общедоступная, которая распространяется гражданином в процессе социальной коммуникации. Так, общедоступными персональными данными являются такие, доступ неограниченного круга лиц к которым предоставлен с согласия субъекта персональных данных или на которые в соответствии с федеральными законами не распространяется требование соблюдения конфиденциальности.

Требованиями нормативных актов к размещению обязательного объема информации о деятельности государственных органов власти предусмотрена необходимость указания биографических сведений о должностных лицах. Однако подобные материалы могут становиться публичными только с согласия гражданина, которому эти данные принадлежат, в противном случае это действие является грубейшим нарушением действующего законодательства.

Несмотря на то что принятые законы определяют основной вектор развития принципов свободы доступа к информации граждан, механизмы их реализации нуждаются в более тщательной проработке на основе обобщения практики. Для реализации Федерального закона «Об обеспечении доступа к информации о деятельности государственных органов и органов местного самоуправления» [8] и обеспечении доступа к данной информации граждан необходимо четко понимать, какую информацию размещать на Интернет-сайтах, а какую бережно хранить и пресекать попытки несанкционированного доступа к ней.

Таким образом, речь идет о настоятельной необходимости реализации комплексного подхода к защите информации на частном, экономическом и государственном уровнях, о потребности в формировании, а также дальнейшем развитии целостной системы защиты информации в Российской Федерации.

Библиографический список

1. Об информации, информационных технологиях и о защите информации: Федер. закон от 27 июля 2006 г. № 149 // СЗ РФ.2006. № 31 (ч. 1). Ст. 3448.
2. О государственной тайне: Федер. закон от 21 июля 1993 г. № 5485-1-ФЗ в ред. от 18 июля 2009 г. // СЗ РФ. 1997. № 41. Ст. 8220.
3. О персональных данных: Федер. закон от 27 июля 2006 г. № 152-ФЗ в ред. от 27 дек. 2009 г. // СЗ РФ. 2006, № 31 (ч. 1). Ст. 3451.
4. Доктрина информационной безопасности Российской Федерации от 9 сент. 2000 г.: утв. Президентом РФ В.В. Путиным № Пр-1895 // Рос. газ. 2000. 28 сент.
5. Об обеспечении доступа к информации о деятельности Правительства Российской Федерации и федеральных органов исполнительной власти: постановление Правительства РФ от 24 нояб. 2009 г. № 953 // СЗ РФ. 2009. № 48. Ст. 5832
6. Глобальное исследование утечек конфиденциальных данных 2008 г.: аналит. статья / подгот. аналит. центром InfoWatch, 2009. URL: http://www.securelist.com/ru/analysis/208050555/Globalnoe_issledovanie_utechek_konfidentsialnykh_dannykh_2008
7. Об утверждении Правил делопроизводства в федеральных органах исполнительной власти: постановление Правительства РФ от 15 июня 2009 г. № 477 // СЗ РФ. 2009. № 25. Ст. 3060
8. Об обеспечении доступа к информации о деятельности государственных органов и органов местного самоуправления: Федер. закон от 9 февр. 2009 г. № 8-ФЗ // СЗ РФ. 2009. № 7. Ст. 776.

УДК 316.334.3:352/353
ББК 60.561.3:66.3(0),124

К.Н. Иванова

УЧАСТИЕ НАСЕЛЕНИЯ В МЕСТНОМ САМОУПРАВЛЕНИИ КАК СПОСОБ ПОВЫШЕНИЯ СОЦИАЛЬНОЙ ОТВЕТСТВЕННОСТИ ГРАЖДАН

K.N. Ivanova
Participation of the Population in Local Government as a Way to Increase Citizens' Social Responsibility

The extent of readiness of the population of municipal unities for democratization processes is revealed. Conditions of the increase of social responsibility of the population are studied. The special accent is made on the role of social control.

Key words and word-combinations: local government, the population, social responsibility, social control.

Выявляется степень готовности населения муниципальных образований к процессам демократизации. Исследуются условия, при которых возможно повышение социальной ответственности населения. Особый акцент сделан на роль социального контроля.

Ключевые слова и словосочетания: местное самоуправление, население, социальная ответственность, социальный контроль.

На современном этапе социально-экономического и политического развития России актуализировались дискуссии вокруг проблемы обновления страны и модернизации управляющих ею структур. В частности, одним из главных предметов дискуссий стал поиск факторов, тормозящих до настоящего времени развитие России. На наш взгляд, следует разделить официальную позицию

государства, согласно которой таким фактором называется «социализированное сознание» или «ожидание того, что государство должно решить все и вся», что мешает развитию демократических процессов, так как «ограничивает личную инициативу внутри человека» [1].

Очевидно, что первым этапом в обновлении России и развитии демократических процессов в стране должен стать поиск способа, позволяющего раскрыть потенциал каждого человека как личности. Считаем, что упор в данном направлении должен быть сделан на саморазвитии личности, саморегуляции отношений, возникающих между людьми, и самоопределении индивида как неотъемлемого субъекта правоотношений в государстве. Гражданин должен быть готов и обязан отвечать за совершенные действия, поступки и их последствия. Таким образом, необходимо обеспечить условия, при которых произойдет повышение социальной ответственности населения.

Явление социальной ответственности интерпретируется социологами как определенные ожидания окружающей социальной среды по отношению к лицам, общественным органам – с одной стороны, и осознание ими своего долга перед обществом, коллективом, индивидом – с другой. Условием возникновения ответственности является наличие в обществе социальных норм и реализация их как через формы социального контроля (общественное мнение, устав, закон), так и через понимание своей общественной роли ответственными субъектами, то есть обществом [2].

В теории социологии управления установилась точка зрения на социальный контроль как одну из основных функций регулирующего воздействия [3]. Гражданские институты (трудовые ассоциации, семья, творческие организации, местное сообщество, партии, СМИ) имеют возможность осуществлять социальный контроль за деятельностью государства в целом, а также в любой конкретной области, где соответствующий институт наиболее компетентен. При этом специфическими средствами контроля и социального регулирования выступают формы непосредственной демократии (референдумы, запросы граждан, общественное мнение, участие в работе органов представительной власти).

На наш взгляд, в настоящее время реальной базовой площадкой для развития демократических принципов является определяемая государством система местного самоуправления. В ее рамках населению предоставляются наибольшие возможности реализовывать потенциал личных инициатив, участвовать в управлении общими делами. Гражданам предлагается не только быть готовым принимать решения, но и нести ответственность за результаты их реализации. При этом законодателями сделан акцент на нескольких моментах подобной реализации прав, являющихся отсылочной нормой к социальной ответственности: «самостоятельно и под свою ответственность» и «непосредственно и (или) через органы местного самоуправления» [4].

Примечательно, что подобные концептуальные основы местного самоуправления на практике во многих случаях становятся проблемами, например, в части формирования корпуса депутатов представительного органа местного самоуправления [5, с. 16]. Поэтому, оценивая перспективы развития местного самоуправления, в первую очередь важно определить меру готовности населе-

ния муниципальных образований к процессам демократизации. Данная позиция наглядно определяется эмпирическим путем.

В декабре 2009 г. на территории Саратовской области в рамках реализации областной целевой программы «Развитие местного самоуправления в Саратовской области на 2009–2012 гг.» силами центра информационно-аналитического и социологического обеспечения государственной службы ФГОУ ВПО «Поволжская академия государственной службы им. П.А. Столыпина» было проведено социологическое исследование с целью выявления мнения населения по поводу эффективности деятельности органов местного самоуправления в связи с реализацией ими своих полномочий в решении вопросов местного значения. В ходе исследования по выбранной и утвержденной методике было опрошено 800 человек, проживающих в четырех городских и десяти сельских поселениях, расположенных в пяти муниципальных районах (Саратовский, Энгельсский, Марксовский, Красноармейский, Татищевский) Саратовской области.

Результаты исследования продемонстрировали недостаточную включенность жителей в осуществление местного самоуправления, причем этот факт осознается самими жителями. Так, более трети респондентов не считают себя активными в общественной жизни. При этом показатели по городским и сельским поселениям оказываются почти равными (разница не превышает 3%). Наиболее активными считают себя жители Марксовского, наименее активными – Саратовского района. По сравнению с предыдущими исследованиями принципиально существенной разницы в результатах не наблюдается.

Только половина всех респондентов принимала за последний год участие в каких-либо коллективных общественных мероприятиях. Самой популярной формой общественного участия оказались субботники, мероприятия по уборке двора, улицы (32%). Следующим популярным коллективным мероприятием 20% респондентов назвали участие в собраниях (жильцов дома, жителей села, района, города). Сельские жители чаще участвуют в коллективных мероприятиях по сравнению с жителями городских поселений. При этом жители Марксовского района оказались наиболее общественно активными в сравнении с другими районами, оказавшимися в зоне социологического исследования.

Общественная активность респондентов в 2009 г. стала существенно ниже, чем зафиксированная предшествующими опросами в 2007 г. Из граждан, не участвующих в общественной жизни муниципального образования, лишь 16% выразили желание приобщиться к такой деятельности. И снова максимальную готовность включиться в общественно значимую деятельность показали жители Марксовского муниципального района.

Как видно из результатов опроса, сельское население более лояльно относится к работе по решению местных вопросов на общественных началах, нежели городские жители. По мнению респондентов, они могли бы оказывать содействие развитию своего муниципального образования через участие в субботниках, мероприятиях по уборке территории (47%), в собраниях, общественных обсуждениях (38%), в поддержке общественного порядка (22%), в организации культурных и спортивных мероприятий (22%), во внесении целевых денежных взносов и сборах на общественные нужды (7%). В сравнении с прошлы-

ми опросами структура вариантов готовности участия населения в общественных мероприятиях не изменилась, однако важно отметить, что доля готовых принять участие в том или ином мероприятии имеет отрицательную динамику.

В качестве основных мотиваций людей к участию в общественной жизни города (поселка, села) выступают уверенность, что эта деятельность скажется положительно на жизни близких людей, и стремление заработать (по 44%). Такие позиции, как «угроза общественного порицания, мнение окружающих» и «давление, указания со стороны руководства (властей города, руководителей предприятий)» в аутсайдерах факторов мотивации. Доля заявивших, что ничто не сможет побудить, составляет 10% респондентов.

На вопрос «Хотели бы Вы быть депутатом местного Совета на общественных началах?» большинство респондентов (81%) дали отрицательный ответ. Больше всего желающих стать местными депутатами на общественных началах оказалось в Марксовском и Красноармейском районах, меньше всего – в Саратовском и Энгельсском. При этом респондентами обозначаются причины неэффективности деятельности местных органов власти, среди которых отсутствие или недостаточное финансирование местного бюджета (43%), несовершенство законодательства (32%) и общая ситуация в стране или регионе (31%).

Таким образом, результаты исследования показывают, что жители адекватно воспринимают ограниченность возможностей органов местного самоуправления в силу отсутствия достаточных финансовых средств и этим обусловливают свое неучастие в работе органов местного самоуправления. Население муниципальных образований еще слабо вовлечено в различные формы самоорганизации граждан.

Из всех форм участия граждан в реализации местного самоуправления преимущественное положение занимают выборы, однако потенциал граждан к самоорганизации сохраняется. Очевидно, что пробуждение граждан к участию в местном самоуправлении опирается на укрепление экономических основ муниципальных образовании, их организационной составляющей и информационной открытости. Мотивацией развития личной инициативы у населения может послужить применение межличностных санкций на уровне семьи и коллектива. Данный довод находит подтверждение в современных теориях социального контроля, представленных в трудах таких зарубежных социологов, как П. Бергер [6, с.74–75] и Т. Парсонс [7, с. 28–29].

Среди граждан набирается небольшое количество индивидов, проявляющих максимальную активность на поприще общественных дел. Являясь участниками коллектива, семьи, они посредством межличностного общения способны принудить пассивных членов общества к участию в общественной жизни. С другой стороны, государственным структурам необходимо проводить работу среди активистов общественного движения с целью использования их в работе по привлечению граждан к участию в различных формах самоорганизации населения. Государством должна вестись работа по наполняемости информационного пространства сведениями о возможностях участия населения в местном самоуправлении, возможностях влиять на процесс выработки и принятия решений органами местного самоуправления, а главное – о социальной ответственности населения за действия или бездействия при участии в местном самоуправлении.

Считаем, что совокупность и системность в использовании подобных мер может привести к положительному результату по привлечению граждан к участию в местном самоуправлении, а следовательно, к саморазвитию личности, саморегуляции отношений, возникающих между людьми, и самоопределению индивида как неотъемлемого субъекта правоотношений в государстве.

Библиографический список

1. Стенограмма программы «Разговор с Владимиром Путиным. Продолжение». URL: http://premier.gov.ru/events/4255.html

2. Большой социологический словарь – онлайн. URL: http://www.onlinedics.ru/slovar/soc/o/otvetstvennost.html

3. Основы социального управления: учеб. пособие / А.Г. Гладышев, В.Н. Иванов, В.И. Патрушев и др.; под ред. В.Н. Иванова. М., 2001.

4. Об общих принципах организации местного самоуправления в Российской Федерации: Федер. закон от 6 окт. 2003 г. № 131-ФЗ (в ред. от 7 мая 2009 г.) // СЗ РФ. 2003. № 40. Ст. 3822; 2009. № 19. Ст. 2280.

5. *Иванова К.Н.* Влияние качественного состава представительного органа поселения на возможности развития муниципального образования // Вестн. ПАГС. 2009. № 21. С. 15–21.

6. *Бергер П.Л.* Приглашение в социологию: гуманистическая перспектива / пер. с англ. под ред. Г.С. Батыгина. М., 1996.

7. *Парсонс Т.* Система современных обществ / пер. с англ. Л.А. Седова, А.Д. Ковалева под ред. М.С. Ковалевой. М., 1997.

УДК 352
ББК 67.401

М.А. Подсумкова

ПРОБЛЕМЫ И ПЕРСПЕКТИВЫ РАЗВИТИЯ ТЕРРИТОРИАЛЬНОГО ОБЩЕСТВЕННОГО САМОУПРАВЛЕНИЯ В РОССИИ

M.A. Podsumkova
Problems and Prospects of Development of Territorial Public Self-Government in Russia

Basic problems of development of territorial public self-government in modern Russia are singled out and ways of their solution are proposed. Trough the analysis of the results of the author's sociological research the prospects of territorial public self-government are estimated.

Keywords and key word-combinations: territorial public self-government, prospects of development, citizens' attitudes.

Выделяются основные проблемы развития территориального общественного самоуправления в современной России и предлагаются пути их решения. Через анализ результатов проведенного социологического исследования оцениваются перспективы территориального общественного самоуправления.

Ключевые слова и словосочетания: территориальное общественное самоуправление, перспективы развития, отношение граждан.

В ходе реформы местного самоуправления достаточно значительное внимание уделяется преобразованиям института территориального общественного самоуправления (ТОС). Оно является одним из институтов местного самоуправления и, вместе с тем, формой прямого волеизъявления граждан. Действующий Федеральный закон «Об об-

щих принципах организации местного самоуправления в Российской Федерации» (ст. 27) под территориальным общественным самоуправлением понимает форму самоорганизации граждан по месту их жительства на части территории муниципального образования для самостоятельного и под свою ответственность осуществления собственных инициатив по вопросам местного значения [1].

По мнению большинства исследователей, территориальное общественное самоуправление сегодня – это наиболее востребованная форма участия населения в осуществлении местного самоуправления [2, с. 136].

На 1 июня 2008 г. территориальное общественное самоуправление в той или иной форме создано и развивается в 59 субъектах РФ [3, с. 143]. Данный институт получил широкое распространение благодаря максимальной близости органов ТОС к населению, применению индивидуального подхода в работе с жителями, рациональному использованию ресурсов своей территории, решению конкретных практических вопросов благоустройства территории и жилищного фонда, а также подвижности и оперативности органов ТОС.

В процессе осуществления территориального общественного самоуправления и жители, и органы ТОС сталкиваются с определенными трудностями. Для выявления основных проблем, возникающих в организации территориального общественного самоуправления, в 2009 г. нами проводилось социологическое исследование с помощью метода анкетирования. В ходе анкетного опроса были выделены две группы: пенсионеры (в возрасте от 55 до 70 лет) и трудоспособные жители (в возрасте от 35 до 55 лет).

Ставилась задача выяснить мнения граждан о проблемах и перспективах развития территориального общественного самоуправления в современных условиях. Всего было опрошено 100 человек, из них 50 человек, профессионально связанных с ТОС (25 председателей ТОС и 25 работников органов ТОС – заместители председателей, бухгалтеры, секретари, юристы, работающие в органах ТОС), и 50 жителей, проживающих на территории субъекта ТОС «Новый». Для анкетирования были выбраны именно данные целевые аудитории, так как они представляют собой две наиболее полярные по возрастным параметрам, статусу и взглядам группы людей, способные принять активное участие в организации и деятельности территориального общественного самоуправления.

По итогам проведенного исследования были получены результаты, представленные в табл. 1–2.

По результатам опроса всех трех целевых групп можно сделать следующий вывод: самыми острыми проблемами в организации и деятельности территориального общественного самоуправления являются финансовые трудности, отсутствие эффективного взаимодействия органов ТОС с жителями и неучастие жителей в решении проблем своей территории.

В анкете также были открытые вопросы, например: «Какие другие проблемы в организации деятельности органов ТОС, на Ваш взгляд, являются наиболее острыми?» Наиболее распространенным был ответ: трудности регистрации территориального общественного самоуправления в качестве юридического лица (7 %). Регистрация устава ТОС в органах юстиции нужна для того, чтобы органы ТОС могли осуществлять хозяйственную деятельность в форме некоммерческой организации.

Таблица 1

Проблемы организации территориального общественного самоуправления

Вопрос	Варианты ответов	Респонденты, %			
		председатели ТОС	работники ТОС	жители	всего
1. Какие проблемы организации деятельности органов ТОС, на Ваш взгляд, являются наиболее острыми?	Финансовые трудности	22	18	35	75
	«Кадровый голод» в органах ТОС	2	4	0	6
	Взаимодействие с жителями	0	1	2	3
	Взаимодействие с органами местного самоуправления	1	0	4	5
	Другое	0	2	9	11
2. Что, по-Вашему, вызывает наибольшее недовольство населения в деятельности органов ТОС?	Незнание председателем реальных проблем населения	0	1	16	17
	Отсутствие хорошо налаженного информационного канала между жителями и органами ТОС	4	5	31	40
	Бумажная волокита, бюрократия в органах ТОС	0	7	3	10
	Другое	21	12	0	33
3. Как Вы думаете, что вызывает недовольство председателей органов ТОС во взаимодействии с населением?	Гражданская пассивность, иждивенческий настрой, неучастие жителей в решении общих проблем	24	21	28	73
	Предъявление «надуманных» проблем	0	3	1	4
	Предвзятое отношение к органам ТОС	0	1	7	8
	Другое	1	0	14	15

Большинство председателей и работников ТОС на вопрос: «Что, по-Вашему, вызывает наибольшее недовольство населения в деятельности органов ТОС?» – дали другой вариант, не предусмотренный анкетой. По мнению 18% председателей ТОС, наибольшее недовольство населения вызывает отсутствие реальных возможностей у органов ТОС для решения вопросов развития территории и удовлетворения потребностей жителей; 9% работников органов ТОС считают, что жители недовольны отсутствием в большинстве органов ТОС квалифицированных юристов.

По мнению жителей, недовольство председателей органов ТОС во взаимодействии с населением, кроме гражданской пассивности жителей и предвзятого отношения к органам ТОС, также вызывает отсутствие в СМИ информации о территориальном общественном самоуправлении (5%) и низкая юридическая грамотность жителей (8%). Таким образом, результаты анкетирования демонстрируют разные оценки представителей органов ТОС и жителей, что свидетельствует об отсутствии единого понимания происходящих процессов и, значит, о неэффективном взаимодействии друг с другом.

Таблица 2

Перспективы развития территориального общественного самоуправления

Вопрос	Варианты ответов	Респонденты, %			
		председатели ТОС	работники ТОС	жители	всего
4. Как Вы думаете, в чем смысл проводимой в стране реформы территориального общественного самоуправления?	Повышение качества услуг, предоставляемых населению	23	20	14	57
	Реформа ради реформы	0	2	15	17
	Реализация интересов органов власти	2	3	18	23
	Другое	0	0	3	3
5. Изменит ли, на Ваш взгляд, реформа территориального общественного самоуправления жизнь населения к лучшему?	Да, изменит жизнь к лучшему	14	9	8	31
	Не изменит жизнь ни в лучшую, ни в худшую сторону	10	13	23	46
	Ухудшит сложившуюся ситуацию	1	1	16	18
	Затрудняюсь ответить	0	2	3	5
6. Стали бы Вы принимать участие в организации ТОС?	Да, охотно	9	8	0	17
	Возможно, стал бы	6	10	6	22
	Мне все равно	0	0	32	32
	Нет	10	7	12	29
7. Каковы Ваши прогнозы относительно дальнейшего развития территориального общественного самоуправления в России?	ТОС будет активно развиваться	5	8	6	17
	Развитие ТОС будет полностью зависеть от органов местного самоуправления и политики, проводимой государством	14	16	41	71
	ТОС скоро исчезнет как институт	6	0	3	9
	Затрудняюсь ответить	0	1	2	3

Интересно, что при опросе 2007 г., проводимом в целях оценки эффективности органов ТОС, такому препятствию в деятельность органов ТОС, как низкая правовая грамотность населения, респонденты не уделили должного внимания. В результате опроса 2007 г. были выявлены проблемы недостаточного финансирования органов ТОС и бюрократии в органах местной власти [4, с. 77].

По результатам настоящего опроса бюрократия в органах местного самоуправления уже не является препятствием для развития территориального общественного самоуправления. Действительно, в настоящее время муниципальные органы создают все условия для деятельности органов ТОС, в том числе предусмотрена регистрация территориального общественного самоуправления (без статуса юридического лица) в местной администрации.

Опрос выявил нигилистическое отношение опрашиваемых к проводимым в системе ТОС преобразованиям, в то время как в 2007 г. большая часть респондентов верила, что реформа территориального общественного самоуправления изменит жизнь к лучшему (76%) и проводится она в целях повышения качества услуг, предоставляемых населению (61%) [4, с. 78].

В настоящее время жители относятся к территориальному общественному самоуправлению преимущественно безразлично или даже игнорируют его. Основные причины преобладающей пассивности или негативизма следующие: плохая информированность о деятельности органов ТОС (38%); отсутствие свободного времени у трудоспособных жителей (17%); отсутствие материальных стимулов (11% жителей считают участие в деятельности органов ТОС на добровольных началах пустой тратой времени); неопределенные перспективы развития территориального общественного самоуправления как социального института (25%).

Показательно, что значительная часть председателей ТОС и работников органов ТОС также не стали бы принимать участие в организации и деятельности территориального общественного самоуправления в будущем. В данном случае причинами стали не только трудности (финансовые, юридические, организационные), с которыми они сталкиваются в осуществлении настоящей практической деятельности (38%), но и пенсионный возраст и проблемы со здоровьем представителей органов ТОС (56%).

Таким образом, если в 2007 г. опрошенные жители продемонстрировали готовность к взаимодействию с органами ТОС и участию в решении проблем своей территории [4, с. 79], то в 2009 г. ситуация с активностью жителей явно ухудшилась.

В оценке перспектив территориального общественного самоуправления и представители органов ТОС, и жители сходятся во мнении, что развитие института ТОС будет полностью зависеть от политики, проводимой органами государственного управления и местного самоуправления (71%). Возможно, именно недостаточно четкая государственная и муниципальная политика в отношении территориального общественного самоуправления, отсутствие программ государственной и муниципальной поддержки территориального общественного самоуправления ликвидировали у респондентов желание участвовать в организации новых органов ТОС.

Значение территориального общественного самоуправления возрастает в период избирательных кампаний и проведения массовых мероприятий (напри-

мер, празднование Дня города, операция «Антитеррор», антинаркотические рейды). Созданные системы органов ТОС достаточно эффективно решают вопросы содержания и ремонта жилищного фонда, организации общественного порядка, проведения благотворительных акций, санитарного состояния и благоустройства территории, поэтому в настоящее время достаточно активно продолжается процесс создания территориального общественного самоуправления не только в крупных городах, но и в сельских поселениях.

Вместе с тем зачастую органы ТОС создаются не по инициативе жителей или объединений форм общественного самоуправления, а по желанию органов местной власти, что во многом подтверждают и результаты проведенного анкетирования. Созданные по инициативе властей органы ТОС без участия жителей в их организации и деятельности бесперспективны.

Респонденты отмечали необходимость создания новой системы мотивации жителей к участию в деятельности органов ТОС. Кроме укрепления финансовой базы территориального общественного самоуправления (59%), по их мнению, необходимо также внедрять волонтерство в качестве одного из ресурсов развития территории ТОС (34%).

В перечне мероприятий развития территориального общественного самоуправления, по мнению респондентов, должно быть и формирование позитивного общественного мнения относительно органов ТОС, для чего следует использовать не только средства массовой информации (22%), печатные материалы органов ТОС (19%), информационные стенды в общественных местах (11%), но и чаще организовывать совместные праздники (37%).

Территориальное общественное самоуправление, как и любой социальный институт, имеет перспективы развития только при определенных благоприятных условиях: правовых, организационных, экономических, финансовых, политических, информационных, методических и т.п. Для дальнейшего развития системы территориального общественного самоуправления необходимы не только поддержка органов местного самоуправления, но и активное участие жителей в процессах создания и развития территориального общественного самоуправления.

Таким образом, результаты социологического исследования показали, что хотя перспективы развития территориального общественного самоуправления во многом зависят от государственной и муниципальной политики, но решение проблем развития территории возможно только при активном участии самих жителей и их объединений.

Библиографический список

1. Об общих принципах организации местного самоуправления в Российской Федерации: Федер. закон от 6 окт. 2003 г. // СЗ РФ. 2003. № 40. Ст. 3820.

2. *Наумов С.Ю., Подсумкова А.А.* Основы организации муниципального управления. М., 2009. (Профессиональное образование).

3. Постатейный справочник с комментариями к Федеральному закону от 6 октября 2003 г. № 131-ФЗ «Об общих принципах организации местного самоуправления в Российской Федерации» / под ред. И.В. Бабичева. М., 2008.

4. *Подсумкова М.А.* К вопросу оценки эффективности деятельности органов территориального общественного самоуправления // Вестн. ПАГС. 2008. № 4 (17). С. 74–80.

A.V. Zakharova
Municipal Administration in Russia and the USA: Comparison Analysis Practices

The specifics of structural and functional system of municipal administration bodies in Russia and the USA are shown. Major problems of implementation of the democratic model of municipal administration in Russia are diagnosed on the basis of comparative analysis.

Key words and word-combinations: municipal management, democratization of management, municipality, structure and functions of local government organs.

Раскрывается специфика структурно-функционального устройства органов муниципального управления в России и США. На основе сравнительного анализа диагностируются основные проблемы реализации демократической модели муниципального управления в России.

Ключевые слова и словосочетания: муниципальное управление, демократизация управления, муниципалитет, структура и функции местных органов власти.

УДК 316.4
ББК 60.5

А.В. Захарова

МУНИЦИПАЛЬНОЕ УПРАВЛЕНИЕ В РОССИИ И США: ОПЫТ СРАВНИТЕЛЬНОГО АНАЛИЗА

Современное отечественное муниципальное управление в значительной степени переняло элементы западных систем, при этом федеральным законодателем не была предпринята сколь-нибудь серьезная попытка их адаптации к российской действительности. Заимствованная демократическая модель управления воспринималась как своеобразная панацея, способная излечить от болезней переходного периода, свойственных управленческой структуре трансформирующегося российского общества.

Сравнительный анализ российской и зарубежной практики внедрения демократических основ в сферу местного самоуправления позволяет более рельефно обозначить проблемы муниципального управления, обосновать степень соответствия управленческих структур теоретическим выкладкам и практическим наработкам американских и западноевропейских аналитиков. На этой основе становится возможным разработать стратегии оптимизации демократических механизмов муниципального управления.

Многие зарубежные государства имеют достаточно высокую степень унификации построения системы местного самоуправления, что находит свое отражение и в законодательстве о местном самоуправлении (Франция, Италия). Представляется, что наибольший интерес в сравнительном аспекте вызывает американский опыт внедрения демократической модели муниципального управления.

В соответствии с американской правовой доктриной конституционный статус органов местного управления определяется формулой «муниципалитеты – креатуры штатов». Это во многом обусловлено тем, что положения, регулирующие вопросы организации и деятельности муниципалитетов, содержатся в конституциях штатов. Кроме того, по вопросам местного самоуправления штаты принимают так называемые «общие законы» (они адресованы всем муниципалитетам), законы об отдельных видах муниципальных органов.

Важное значение отведено муниципальным хартиям, имеющимся у большинства муниципалитетов. Принятие муниципальным органом хартии связано с соответствующим актом легислатуры штата и происходит на основе положений конституции штата [1, с. 81].

Зарубежный опыт организации местного самоуправления показывает, что существует многообразие форм муниципалитетов не только между государствами, но и внутри страны. В США такое многообразие наблюдается даже в пределах одного штата. Например, в результате эволюционного развития сложились три основные формы организации городского управления.

Система «мэр – совет» действует более чем в половине всех самоуправляющихся городов США. При этом может идти речь о «сильном» или «слабом» мэре, поскольку реальная власть мэра далеко не одинакова во всех муниципалитетах. На объем власти мэра, его позиции в системе муниципального управления влияют такие факторы, как процедура его избрания (мэр либо избирается непосредственно жителями, либо муниципальным советом; возможен и иной способ избрания мэра – мэром может стать муниципальный советник, набравший наибольшее число голосов на выборах в совет); срок полномочий мэра (это может быть и четыре года, и два года); право мэра налагать вето на решение совета [2, с. 571].

Система «совет – менеджер или городской управляющий» используется почти в 40% случаев. Здесь муниципальный совет и мэр являются политическими органами, определяющими общую политическую линию. Они нанимают профессионального чиновника – менеджера (городского управляющего), который руководит городской администрацией и управляет городом как частным предприятием.

Третья форма городского самоуправления в США – «комиссия» – встречается достаточно редко и существует, как правило, в небольших городах. В этом случае городское управление осуществляется комиссией, состоящей обычно из пяти членов, которые избираются всеобщим голосованием. Члены такой комиссии одновременно выполняют функции совета и глав основных подразделений аппарата муниципального управления.

Анализ практики муниципального управления в США показывает, что представленные выше системы вводят элементы самоуправления, основанные на подотчетности избираемых органов управления гражданам данных поселений. В таком случае исполнение функций управленческими органами фактически подконтрольно населению.

В США на низовом уровне главным действующим лицом местного самоуправления является самоуправляющаяся община или муниципалитет, облада-

ющие статусом юридического лица, а в государствах с англосаксонской моделью местного самоуправления муниципалитеты создаются только в городах. В связи с тем, что город и сельские районы в США, Канаде, Англии по условиям жизни и характеру деятельности мало чем отличаются друг от друга, в настоящее время главным критерием отличия города от сельского населенного пункта является численность населения. В частности, в Канаде минимальное количество жителей для того, чтобы населенный пункт считался городом, законодательством провинции Онтарио определяется в 15 тыс. человек, Манитобы – 10 тыс. человек, Квебека – 6 тыс. человек, Саскачевана и Альберты – 5 тыс. человек [3, с. 313–314].

В графствах и тауншипах (небольших городах), расположенных в сельской местности США, субъект местного управления выбирается на ежегодном собрании взрослых жителей или их представителей. Он подотчетен собранию, на котором утверждается также программа действий и бюджет.

Важную роль в местном самоуправлении в США играют специальные округа, с помощью которых осуществляется управление как целыми отраслями местной жизни, так и отдельными службами. Их насчитывается около двух десятков разновидностей: школьные, пожарные, санитарные, природоохранные, в области здравоохранения, электроснабжения и прочие. Всего таких округов около 50 тысяч, половина из которых организованы в восьми штатах (Калифорнии, Пенсильвании, Техасе, Канзасе, Миссури, Иллинойсе, Небраске и Вашингтоне). Границы специальных округов не всегда совпадают с административно-территориальными, часто объединяя территорию меньше, чем территория конкретного муниципального образования, а иногда объединяя различные муниципальные образования соседних, как правило, штатов [2, с. 180].

Специальные округа создаются для организации финансирования, в том числе дополнительного – например, за счет благотворительности. Во главе создается руководящий совет из 3–5 человек, который либо назначается администрацией штатов или местных властей, либо избирается населением. Большинство округов независимы в административном и финансовом отношении ни от властей штатов, ни от местного управления. Другие округа, напротив, лишены всякой самостоятельности и всецело зависят от местных властей.

В организации муниципального управления в Российской Федерации можно встретить как похожие, так и отличные от соответствующей американской системы черты.

Фундаментальные основы местного самоуправления заложены Конституцией РФ. Федеральные законы, а также законы субъектов Российской Федерации конкретизируют формы и способы реализации местного самоуправления, создают правовые гарантии его осуществления. Несмотря на то, что местное самоуправление понимается как самостоятельное и под свою ответственность решение населением вопросов местного значения, принимаемые муниципальные акты ни в коем случае не могут противоречить федеральным или региональным законам. Это служит основанием говорить о фактически реализуемом государственными органами администрировании в области местного самоуправления.

Эффективность федеральной власти заключается не в том, чтобы сформировать органы местного самоуправления и заставить людей участвовать в их дея-

тельности, а в том, чтобы создать такие условия, когда граждане самостоятельно почувствуют потребность в реализации своих личных интересов именно за счет муниципальных институтов управления [4, с. 139]. Западная практика последних десятилетий показывает, что укрепление местного самоуправления является важным шагом на пути к демократизации общества. Децентрализация власти, осуществляемая за счет передачи части ее функций и полномочий муниципальным органам управления, становится ведущим элементом политической практики, без которого неэффективным оказывается стремление к достижению общественного благосостояния и личного достатка.

Изменения, внесенные в апреле-мае 2009 г. в Федеральный закон «Об общих принципах организации местного самоуправления в Российской Федерации», нацелены на установление пределов выстраивания субординационных отношений между органами государственной власти и отдельными муниципальными образованиями. Тем самым, по сути, демонстрируется ограниченность концепции «вертикали власти».

В то же время в местном самоуправлении имеется объективная потребность в осуществлении внутримуниципального контроля за исполнением соответствующими структурами своих полномочий. Особенно это актуально в отношении исполнительных органов местного самоуправления, в связи с чем в закон внесено положение, согласно которому «представительный орган муниципального образования заслушивает ежегодные отчеты главы муниципального образования, главы местной администрации о результатах их деятельности, деятельности местной администрации и иных подведомственных главе муниципального образования органов местного самоуправления, в том числе о решении вопросов, поставленных представительным органом муниципального образования» [5, с. 35]. По нашему мнению, подобные механизмы способствуют демократизации местного самоуправления в Российской Федерации.

Интересный аспект реализации демократической модели муниципального управления в условиях Саратовской области раскрывается на материале, полученном в результате проведенного нами в 2009 г. социологического исследования.

Первоначально были проинтервьюированы 50 респондентов, в том числе 10 российских (Саратовская область) и 10 американских (штат Массачусетс) муниципальных чиновников. Им задавались одинаковые вопросы о внутренней организации, структуре и функциональных аспектах организации местных властей, тогда как тридцать других респондентов, которые в равной пропорции соответственно представляли жителей Массачусетса и Саратовской области, опрашивались на предмет их отношения к местным властям. В интервью предусматривались открытые вопросы, где респонденты должны были выразить свое мнение относительно деятельности муниципалитетов и дать ему объяснения.

Помимо интервью был проведен контент-анализ конституций, уставов и муниципальных актов, которые определяют функционирование исполнительных органов местного самоуправления в двух странах. Это позволило сравнить работу исполнительных властей российских и американских муниципалитетов, сделать выводы об особенностях организации отношений местных властей с

жителями и их ассоциациями, а также фирмами и учреждениями, действующими на той или иной территории.

Отметим, что, с одной стороны, правовое регулирование местного самоуправления в Российской Федерации более развито в сравнении с Соединенными Штатами. С другой стороны, американский юридический подход в рассматриваемой области представляется более систематизированным и менее противоречивым. Российский региональный законодатель, издавая законы субъектов Федерации, регулирующие работу органов местного самоуправления, зачастую идет по пути простого копирования федеральных норм. Практика законотворчества в Соединенных Штатах в этом отношении более разнообразна и изобилует примерами перманентного внесения поправок в соответствующие акты.

В целом комплексные результаты, полученные по итогам исследования материалов интервью и проведенного контент-анализа, позволяют говорить о наличии общих черт функциональности исполнительных органов муниципалитетов в Российской Федерации и Соединенных Штатах Америки. Российские и американские муниципальные управленцы выполняют сходные функции – например, Human Resources Divisions («Подразделения по человеческих ресурсам») в американских органах местного самоуправления подобны отделам кадров в России.

Однако существуют и национальные особенности. Так, возможности местных властей в России сравнительно более широки в отношении к жителям и организациям. Отметим, что природа подобного уровня и характера взаимодействий различна в рассматриваемых странах.

Муниципалитеты в современной России испытывают потребность не только в финансовых и организационных ресурсах, но и в общей стратегии развития сферы местного самоуправления. В настоящее время количество решаемых муниципалитетами проблем и их предметная область заметно увеличиваются. Наиболее острыми «точками соприкосновения» местных властей и жителей являются жилищно-коммунальные хозяйства, а также центры социального обслуживания населения.

В то же время для России актуальными остаются вопросы активизации взаимодействия населения и местных органов власти. Социальная активность россиян низка. Граждане склонны ждать, пока местные власти примут жизненно важные решения, и, как правило, не предпринимают попыток повлиять на этот процесс. Россияне, скорее, являются «муниципальными потребителями», склонными прибегать к помощи местной администрации только в случаях нарушения их потребительских прав (как правило – в сфере ЖКХ).

Большинство американских респондентов в нашем опросе отметили, что они как минимум один раз обращались к местным властям. Жители Соединенных Штатов вносят свои предложения и получают в своих муниципалитетах консультации по весьма различным проблемам. Чаще всего они обращаются в муниципалитеты для получения юридических консультаций и резидентских услуг. Один из представителей исполнительного органа американского муниципалитета отметил, что их юридический отдел пытается, прежде всего, помочь

жителям понять юридические процессы и механизмы, а уже затем решить конкретные проблемы.

Отличается и организация работы с кадрами муниципальных органов. В Соединенных Штатах реализуется более эффективный подход к использованию персонала, имеются стратегии использования и развития человеческих ресурсов вообще. Так, американские респонденты отметили, что для принятия конкретного решения по конкретному вопросу они должны учитывать интересы максимального числа жителей. В российских муниципалитетах управление человеческими ресурсами не решает проблему персонала органов местного самоуправления – ощущается «кадровый голод». Социологическими методами фиксируется недостаток профессиональных специалистов – муниципальных управленцев, обладающих качественными теоретическими знаниями и ценными практическими навыками.

Имеются и проблемы институционального рода. В частности, российским муниципалитетам так и не удалось выстроить оптимально сбалансированные взаимоотношения с региональным уровнем управления. Органы государственной власти субъекта Федерации как минимум предпочитают держать муниципалитеты под своим жестким контролем, а как максимум – пытаются диктовать им свои условия, в том числе и через финансирование. Недостаток финансовых средств (а в России подавляющее большинство муниципалитетов дотируются государством) служит серьезным препятствием для полноценного и действительно самостоятельного исполнения полномочий органами местного самоуправления.

Результаты нашего исследования показывают, что американский опыт организации деятельности муниципалитетов может быть положительно применим в России. При этом основное внимание следует обратить на имеющий стратегический характер государственный подход, осуществляемый в Соединенных Штатах в области развития местного самоуправления. Американское государство правовыми, финансовыми и иными методами смогло, с одной стороны, сформировать эффективно действующие муниципальные структуры, а с другой – привлечь население к действительному участию в местной жизни. Российское государство, страдающее от избытка зарегулированности общественно значимых процессов и взявшее на себя излишний груз социальных обязательств, может повысить эффективность деятельности, если все-таки решится на создание реального местного самоуправления.

Библиографический список

1. *Мишин А.А.* Эволюция системы правового регулирования органов местного самоуправления в США на современном этапе // Реформы местного управления в странах Западной Европы. М., 1993. С. 72–83.

2. *Amin A., Thrif N.* Neo-Marshallian nodes in global networks // International Journal of Urban & Regional Research. 1992. № 16. P. 571–587.

3. *Friedmann J., Wolff G.* World city formation. An agenda for research and action // International Journal of Urban and Regional Research. 1982. № 6. P. 309–344.

4. *Глазунова Н.И.* Система государственного и муниципального управления. М., 2006.

5. О внесении изменений в Федеральный закон «Об общих принципах организации местного самоуправления в Российской Федерации»: Федер. закон от 7 мая 2009 г. № 90-ФЗ // Рос. газ. 2009. 7 мая.

РОССИЙСКОЕ ГОСУДАРСТВО И ГРАЖДАНСКОЕ ОБЩЕСТВО: ИСТОРИЧЕСКИЙ ОПЫТ И СОВРЕМЕННОЕ СОСТОЯНИЕ

S.Yu. Sedova
"State" Image of the Civil Society: to the Statement of the Problem

Mechanisms of interaction between the state and civil society in the current political conditions of the Russian Federation are considered. The possibility of change of the form of mutual relations between the authority and the Russian society is estimated.

Key words and word-combinations: the interaction between the authority and civil society, government, non-profit and non-governmental organizations.

Рассматриваются механизмы взаимодействия государства и гражданского общества в текущих политических условиях Российской Федерации. Оценивается возможность изменения формата взаимоотношений власти и российского социума.

Ключевые слова и словосочетания: взаимодействие власти и гражданского общества, государственное управление, некоммерческие и неправительственные организации.

УДК 1:316:321
ББК 60.027:66.02

С.Ю. Седова

«ГОСУДАРСТВЕННЫЙ» ОБРАЗ ГРАЖДАНСКОГО ОБЩЕСТВА: К ПОСТАНОВКЕ ПРОБЛЕМЫ

Вопрос взаимоотношений и взаимодействия верховной власти и гражданского населения России на протяжении длительного времени вызывает активный интерес как у политиков, так и у исследователей. В современных условиях дополнительными факторами, повышающими актуальность темы, выступают рост политического самосознания россиян и вызванные процессами глобализации изменения в межгосударственных отношениях.

Ретроспективный анализ эволюции государственного управления в России показывает, что для каждой исторической эпохи характерны свои критерии и правила взаимодействия власти и общества. Однако, в отличие от западных стран, в целом российская государственная власть исторически стремилась единолично устанавливать формы взаимодействия государства и общества.

Пирамидально выстраивая государственные институты и неправительственные структуры, она направляла их деятельность на поддержание властного авторитета, укрепление легитимности верховного правителя, централизацию управленческих процессов.

Государственная система самодержавной России не допускала автономии общества и самостоятельности личности в какой-либо значимой сфере. Сложившийся порядок зримо выражался в верховенстве монархической власти даже по отношению к отечественной аристократии: государь может казнить или помиловать, может даровать титул и звание, а может «по миру пустить». Даже предоставление дворянам прав и вольностей, а крестьянам – личной свободы можно трактовать как действия, направленные на укрепление позиций государства в конкретно сложившийся на тот или иной момент исторической обстановке.

В начале XX в. П. Струве утверждал, что «в России государство антиобщественно, а общество антигосударственно» [1]. Размышляя об особенностях современной ему отечественной общественно-политической системы, ученый и политик отмечал, что разрыв правящего слоя (в сегодняшней терминологии – политического класса) с народом сильнее всего прочего подтачивает российскую государственность. Им ставилась важная и в настоящее время проблема достижения единства власти и общества.

Особое внимание уделялось ученой общественности как значимому актору общественно-политической жизни Российской империи. Эффективное сотрудничество интеллектуалов и государственных чиновников, по мнению П. Струве, будет находить непосредственное выражение в рациональном, цивилизованном управлении населением. Таким образом, элитаристские построения в подходах к решению обозначенной проблемы фиксируются даже в эгалитаристских, казалось бы, теоретических размышлениях.

Советскую модель взаимоотношений власти и общества следует представлять скорее как одностороннее директивное управление во всех сферах жизненного пространства советского человека со стороны государства. Политическая система, направляемая мощным идеологическим аппаратом, не позволяла развиваться гражданским правам и свободам, подавляла гражданскую самодеятельность населения.

В конце XX – начале XXI в. российское общество и государство подверглись глубочайшим системным изменениям. Правительство (в широком понимании этой категории) предприняло ряд мер, направленных на создание свободного рынка, частной собственности и общественного самоуправления. Однако проведенные социально-экономические преобразования в массовом сознании ассоциируются преимущественно с несправедливостью, социальной поляризацией населения, подрывом общественной морали. Реализация либеральных реформ не дала ожидаемых социально значимых позитивных результатов. Противостояние власти и общества стало приобретать новые формы.

В настоящее время российское общество переживает едва ли не самую сложную и непредсказуемую эпоху. Действия властей на всех уровнях становятся все более непонятными, а зачастую и неприемлемыми для граждан. За

более чем два десятилетия реформ полноценного гражданского общества, уравновешивающего государство, так и не сформировано. Связи между его компонентами хрупкие и подвержены воздействиям различных факторов, важнейшим из которых остается государственная власть, действующая в лице своих органов и должностных лиц.

Тем не менее современный российский социум – это уже не послушный объект управленческого воздействия, поэтому власть вынуждена искать новые формы взаимодействия, чтобы сохранить собственную легитимность и право управлять обществом.

О «несформированности» нашего гражданского общества, будучи Президентом РФ, в выступлении перед участниками Гражданского форума 2001 г. говорил В.В. Путин. Оценивая роль государства в становлении гражданского общества, он отмечал, что последнее «…не может быть сформировано по инициативе власти, по ее желанию или указке… практически невозможно и даже опасно пытаться создавать гражданское общество «сверху», его вообще невозможно создать «по указке». Оно вырастает самостоятельно, имеет свою собственную корневую базу и питается духом свободы, и только тогда оно становится действительно гражданским» [2]. В необходимости развивать гражданское общество в России убежден и нынешний глава государства – Д.А. Медведев. Подчеркивая важность партнерских отношений власти и общества, в своем выступлении перед участниками II Гражданского форума он отметил, что «…и создание справедливого государства, и развитие сильного гражданского общества, и благополучие людей… и есть та основа, вокруг которой можно строить рассуждения о национальной идее» [3].

В целях достижения объективности научного анализа несомненной является установка, согласно которой взаимодействие государства и общества необходимо рассматривать как с позиции власти, так и с позиции самого общества. Определение целей каждого из этих акторов позволяет предположить структуру их взаимоотношений.

Для правительства (государства) важно укрепление «вертикали власти». Для гражданского общества интерес представляет развитие горизонтальных связей, создание секторов реализации самостоятельных инициатив социальными субъектами. И если процессы «вертикализации» хорошо знакомы нашему обществу по историческому опыту, то «горизонтализация» освоена в гораздо меньшей степени.

Процессу самоорганизации предшествует целый ряд качественных изменений, охватывающий все сферы жизненного пространства социума. Не в последнюю очередь оказывается востребованной эволюция общественного сознания. Ментальный отказ от «вертикализации» в пользу «горизонтализации» требуется не от одного из участников рассматриваемых отношений, а от обоих – и государство и социум, по сути, должны предпринять усилия по существенному изменению привычной парадигмы своих взаимоотношений. Этот процесс довольно длительный, и, возможно, сменится не одно поколение управляющих и управляемых, прежде чем появятся общество и государство с действительно

новым мышлением. На данный момент говорить о партнерских отношениях власти и социума преждевременно.

Решая проблему взаимодействия с гражданским обществом как своим визави, государство не только определяет точки соприкосновения с обществом, но и устанавливает формат управления социумом. Это обусловлено природой власти, поэтому становится возможным прогнозировать действия государственной власти, направленные на «конструирование» качеств гражданского общества в процессе его становления. По глубокому внутреннему убеждению правящего класса, можно «скорректировать» некоторые позиции и создать необходимые условия искусственным путем. Сегодня государство как инициативный политический субъект целенаправленно создает организационные условия взаимодействия институтов государства и гражданского общества [4, с. 51].

В соответствии с исторической традицией и исходя из сложившихся политических реалий, современная российская власть действует по нескольким приоритетным направлениям. Первое из них связано с созданием формально неправительственных структур, таких, как Общественная палата и Совет при Президенте по содействию развитию гражданского общества. Государство инициировало создание общественных инициатив, ориентированных на политическую деятельность, и видит в них образования, через которые власть будет вести диалог с обществом и управлять им.

Второе направление реализуется через материальную, организационную и консультативную поддержку провластных общественно-политических организаций, которые, казалось бы, можно отнести к самоуправляющимся структурам гражданского общества. Как правило, они находятся под достаточно жестким финансовым и идеологическим контролем государства. Очевидно, что направление вектора взаимодействия таких институтов гражданского общества и государства будет зависеть от интереса и воли последнего.

Третье направление ориентировано на поддержание тех гражданских инициатив, которые по своему характеру не могут перерасти в массовые общественные движения и, следовательно, не будут формулировать политически значимые требования к государственной власти. К ним относятся некоммерческие и неправительственные организации, работающие в ограниченно-частных областях, – благотворительные, культурные, творческие и подобные.

Таким образом, формируется новая модель государственного управления, но насколько она будет эффективной и выгодной обеим сторонам – вопрос, который остается пока открытым.

На наш взгляд, представляется важным на некоторых примерах рассмотреть механизмы взаимодействия государства и институций гражданского общества в текущих политических условиях Российской Федерации.

Удобной площадкой для осуществления государственной политики в области выстраивания новых отношений является Совет при Президенте по содействию развитию институтов гражданского общества и правам человека. В его состав включены известные своей общественной позицией граждане, многие из которых даже считаются находящимися в оппозиции к власти. Тем не менее их оппозиционность можно охарактеризовать как умеренную и кон-

структивную, что тоже в определенной степени характеризует рассматриваемый институт.

Подобные структуры вполне можно отнести к новым формам государственного управления. Совет, по выражению его председателя Э. Памфиловой, – это дополнительный инструмент, который будет помогать главе государства отстаивать фундаментальные права и свободы граждан, заложенные в Конституции [5]. Возможно, именно поэтому в его составе достаточно заметным является «правозащитный пул», а сам консультативный орган преимущественное внимание сосредоточивает именно на правозащитных вопросах, оттесняя на второй план проблемы развития гражданского общества. Через Совет можно пожаловаться на действия или бездеятельность региональной и местной власти, указать на несовершенства некоторых законодательных актов, обсудить будущие законопроекты. Материалы заседаний Совета свидетельствуют, что без вмешательства верховной власти практически не решаются вопросы даже местного значения. Деятельность Совета публично демонстрирует зависимость общественных инициатив от власти.

На данном этапе неправительственные организации способствуют реализации некоторых государственных функций, таких, как обеспечение социальной поддержки нуждающимся. Ими, например, оказывается материальная помощь малоимущему незащищенному населению. Подобного рода неправительственные организации заполняют социально значимые ниши, оставшиеся без внимания государства. Со своей стороны государство обеспечивает им материальную и правовую поддержку. В условиях финансового кризиса власть находит средства для поддержки некоммерческих организаций. Распределение денежных средств происходит путем прямого целевого финансирования и через конкурсы-гранты.

Материальная поддержка неправительственных по определению структур правительственными по своему происхождению финансовыми средствами – еще один инструмент регулирования и прямого управления деятельностью общественных институтов со стороны государства. Получается замкнутый круг: если государство не будет поддерживать некоммерческие организации, то они не смогут функционировать, и институциональная среда гражданского общества будет сокращаться. С другой стороныё государственное финансирование не только ограничивает самостоятельность таких организаций, но вполне может сделать их послушными инструментами в руках политической власти. Как следствие, де-юре неправительственные структуры де-факто превращаются в правительственные.

Безусловно, правы классики философской мысли (Г.В.Ф. Гегель, Ж.-Ж. Руссо и др.), которые акцентировали внимание на экономической (финансовой, материальной) самодостаточности и самостоятельности институтов гражданского общества. Частная и коллективная собственность граждан и их объединений, финансовая независимость гражданских структур от государства по-прежнему являются необходимым условием реального существования и развития гражданского общества. Бедное общество по определению не может быть гражданским, так как оно не может быть независимым.

К богатым и средним слоям в современной России в лучшем случае можно отнести около 30% населения, а остальные 70% можно считать практически бедными. Представители обеспеченных слоев занимаются благотворительностью без особого энтузиазма, свидетельством чему выступают опубликованные в журнале «Форбс» (последний номер 2007 г.) сравнительные данные расходов крупнейших российских и американских бизнесменов на благотворительные цели. В среднем по первой сотне «Форбс» состояния российских магнатов в два-три раза меньше состояния американских миллиардеров, но при этом на благотворительные расходы они тратят не в два-три, а примерно в тысячу раз меньше, чем жертвуют американцы. Общие частные пожертвования в США составляют 1,85% ВВП (около 260 млрд долл.), тогда как совокупные расходы российского бизнеса на социальные проекты в 2007 г. составили всего лишь около 170 млн. долл. (были опрошены 100 богатейших бизнесменов России) [6].

Экономическая составляющая – важный компонент гражданского общества, но без политической и правовой культуры материальная сторона будет лишь рычагом манипулирования общественным сознанием. Если допустить, что российские бизнес-корпорации будут финансировать общественные объединения и социальную сферу, то вполне возможно, что общество получит определенную независимость от государства. Но это не гарантирует защиту граждан от нового «кукловода», каковым может стать бизнес-элита. Не в последнюю очередь важно отношение российских граждан, которые считают, что «…в нашей стране в первую очередь благотворительной деятельностью должно заниматься Российское государство через специальные государственные организации» [7, с. 97].

В целом же необходимо резюмировать: сегодня для власти важен публичный диалог с обществом, а не сотрудничество с ним. Сложившаяся система отношений создает видимость партнерства, что позволяет сформировать общественное мнение, повысить рейтинг власти, а также укрепить в определенной степени вертикаль власти. Другой характер взаимоотношений власти и гражданского общества для сегодняшней России трудно представить.

Библиографический список

1. *Струве П.* Великая Россия: Из размышлений о проблеме русского могущества. URL: www.patriotica.ru/gosudarstvo/

2. Выступление В. Путина на открытии Гражданского форума 21 ноября 2001 года, Москва. URL: http://2002.kremlin.ru/events/200111.html

3. Выступление Дмитрия Медведева на II Гражданском форуме в Москве 22 января 2008 г.: стенограмма полного текста. URL: www.rg.ru/2008/01/24/tekst.html

4. *Новикова О.В.* Эффективная модель взаимодействия государства и гражданского общества в современной России: формирование структурно-институционального консенсуса // Вестник ПАГС. 2009. № 21. С. 48–53.

5. Встреча с председателем Совета при Президенте по содействию развитию институтов гражданского общества и правам человека Эллой Памфиловой: стенограф. отчет, 10 февраля 2009 года, 17:50, Московская область, Горки. URL: www.kremlin.ru

6. *Радзиховский Л.* Дело рук самого общества // Рос. газ. 2008. 26 апр.

7. *Мерсиянова И.В.* Государственная поддержка благотворительной деятельности: эмпирическая верификация намеченных действий // Вопросы государственного и муниципального управления / ГУ – ВШЭ. 2009. № 4. С. 94–110.

O.S. Aldaeva
Resources of Legitimacy and Influence of the Public Chamber Institution: Russian and Regional Experience

Resources of legitimacy and influence of the Public Chamber institution in the political system of Russia in the national and regional dimension are estimated. The increase in number of the Public Chambers in the Russian Federation subjects is signed, although their public-political influence has not strengthened.

Key words and word-combinations: the Public Chamber institution, resource of legitimacy, resource of influence, the society and power dialog.

Оцениваются ресурс легитимности и ресурс влияния института Общественной палаты в политической системе России в его общенациональном и региональном измерении. Отмечается увеличение количества Общественных палат в субъектах Российской Федерации, что не сопровождается ростом их общественно-политического влияния.

Ключевые слова и словосочетания: институт Общественной палаты, ресурс легитимности, ресурс влияния, диалог общества и власти.

УДК 342.4 (470.44)
ББК 67.400.4 (235.54)

О.С. Алдаева

РЕСУРСЫ ЛЕГИТИМНОСТИ И ВЛИЯНИЯ ИНСТИТУТА ОБЩЕСТВЕННОЙ ПАЛАТЫ: РОССИЙСКИЙ И РЕГИОНАЛЬНЫЙ ОПЫТ

Анализ и оценка деятельности Общественной палаты Российской Федерации за пятилетний период ее существования представляются важной научной и общественно-политической задачей. За это время появились научные и публицистические работы, в которых авторы по-разному оценивают ее место и роль в структуре общественных отношений в России, как с точки зрения перспектив, так и с точки зрения полученных результатов ее функционирования.

Важно оценить институт Общественной палаты с точки зрения имеющихся или потенциальных ресурсов, фактор которых во многом определяет эффективность и результативность деятельности любого публичного института. В качестве таковых могут выступать ресурс легитимности и ресурс влияния, которые, на наш взгляд, в наибольшей степени отражают специфику устойчивости общественно-политического института, функционирующего в целях репрезентации интересов.

Ресурс легитимности, по нашему мнению, представляет собой общий уровень информированности и доверия, оказываемого населением публичному институту. Ресурс влияния описывает степень эффективности его деятельности в общественном процессе страны. Данные факторы самым непосредственным образом связаны между собой. Модель их равновесомого баланса, при

которой оба они выражены в одинаковой мере, является идеальной и на практике, вероятно, почти не воспроизводима даже в самых развитых демократиях.

Более реальным вариантом представляется способность данных ресурсных факторов к выполнению компенсаторных функций. Другими словами, ослабление одного из них компенсируется потенциалом другого. На практике это выражается в их ситуативной актуализации, постоянном воспроизводстве и взаимообусловленности.

Рассмотрим процесс функционирования института Общественной палаты РФ с точки зрения определенных нами ресурсных факторов. В целях теоретической ясности в качестве измеряемых индикаторов для показателя ресурса легитимности выберем индикаторы восприятия деятельности Общественной палаты экспертным сообществом и населением. Для ресурса влияния индикаторы эффективности ее действий выражены в принятых, скорректированных или отмененных решениях власти при непосредственном ее участии.

Принятие Федерального закона «Об Общественной палате Российской Федерации» [1] имело важное для общественно-политической жизни России значение. Во-первых, оно послужило импульсом к интенсификации диалога власти и общественности, процесс институционализации которого начался в более ранний период. В начале 2000-х годов диалог между государством и обществом на федеральном и региональном уровнях выражался в гражданских форумах и консультативных структурах, инициируемых и создаваемых властью. Возникновение Общественной палаты в 2005 г. можно назвать самым масштабным шагом в этом направлении, который оформил создание постоянно действующей переговорной площадки на высшем уроне.

Во-вторых, указанный Федеральный закон ввел в российский общественно-политический дискурс новое понятие, спровоцировавшее острые дискуссии в научной и экспертной среде. Несмотря на неоднозначность имеющихся оценок, общественный резонанс свидетельствует о значимости события как такового. Кроме того, как показывает практика, он может способствовать корректировке властных инициатив и влиять на вектор их дальнейшего развития.

Возникновение Общественной палаты как одной из институционализированных форм властно-общественного диалога (в отличие от гражданского форума, появление которого представляло собой «ad hoc» – «событие») вызвало крайне полярную реакцию в общественной среде, в том числе среди организаций гражданского общества. Мнения разделились по трем направлениям: те, кто поддерживал ее инициирование и создание (в основном общественные организации старого советского типа); те, кто решил присоединиться к ее деятельности в целях иметь возможность влиять на протекающий процесс изнутри (некоторые научно-исследовательские институты и умеренно настроенные гражданские группы); те, кто наотрез отказался участвовать в работе кремлевского проекта, который воспринимался ими в качестве «палаты прирученных, покорных НКО» или «министерства гражданского общества Москвы» (ряд правозащитных организаций) [2].

Разнообразные оценки в среде экспертного сообщества, вероятно, объясняются различными оценками возможностей собственного участия в работе по-

явившегося органа. Так, поддержка общественных организаций, ведущих свое начало из советских времен и выдержавших процесс перерегистрации, установленной законом 1995 г. «Об общественных объединениях», который вызвал прекращение деятельности большого количества «старых» организаций, очевидно, обусловлена двумя причинами. Во-первых, данные организации формировались и функционировали в условиях патронатного режима (патерналистская модель и модель «приводных ремней» по типологии А.Ю. Сунгурова), сыгравшего определяющую роль в формировании патерналистского типа мышления и поведения их представителей. Как следствие, они более склонны принимать и поддерживать инициативы власти в случае, когда последняя демонстрирует (или имитирует) готовность к диалогу.

Оценки научного сообщества в целом были неоднозначными. Помимо возможности собственного участия в деятельности созданного органа на первый план выдвигались и иные основания оценки. Наиболее критичные из них высказывались специалистами в области гражданского общества и обусловливались неоднозначной природой данной формы властно-общественного диалога. Представители этой точки зрения ссылались на источник ее инициации [3, с. 125], который не позволяет однозначно квалифицировать ее как институт гражданского общества, по природе своей формирующегося вне пространства власти и вне зависимости от нее. Однако, на наш взгляд, данное утверждение не является достаточным основанием для суждения о возможностях развития гражданского общества, инициированных властью.

В западных странах подобная практика достаточно широко распространена. Например, в Великобритании властными органами проводится целенаправленная политика по активизации взаимодействия с организациями гражданского общества, инициируются исследования состояния гражданского общества по заказу отдельных правительственных ведомств и учреждений. В частности, в Шотландии система сбора петиций в парламент по инициативе власти является стабильной практикой, а результаты исследования, проведенного по заказу Департамента здравоохранения в 2004 г., были заложены в разработку правительственного курса по реализации взаимодействия с гражданскими организациями на основе выявленных потребностей [4].

Справедливости ради отметим, что подобная активность власти вызывает определенное беспокойство и в самой Великобритании, где государственная поддержка, в том числе финансовая (государство является основным источником финансирования гражданских структур), нарушает собственно гражданскую, независимую природу этих организаций. Аналогичная ситуация наблюдается и в других европейских странах, где публичный сектор является главным источником доходов гражданских организаций.

Функционально схожая форма взаимодействия по инициативе власти существует и на транснациональном уровне в виде Европейского комитета по экономической и социальной политике и его прототипов в отдельных странах, в том числе в странах – новых членах Европейского союза, имеющих социалистическое прошлое [5, с. 120].

Анализ деятельности подобных органов, создаваемых по инициативе власти в различных странах, свидетельствует о высокой степени их эффективности. Многие нормативные акты принимаются на основе предварительной экспертизы, проведенной данными органами. И в этом отношении можно говорить о том, что они обладают значительным ресурсом влияния. В российской практике, как показывает анализ деятельности федеральной и ряда региональных Общественных палат, данный ресурс реализуется либо в исключительно социальных практиках вне политики, либо ограничивается привлечением внимания к обсуждаемой проблеме.

Наряду с фрагментарным легитимационным ресурсом, источником которого, как было указано, являются в основном представители организаций старого советского типа и части научного сообщества, еще более нестабильным он оказывается и в отношении основной массы населения. Так, в феврале 2006 г., 19% россиян полагали, что Общественная палата будет обладать реальным «политическим весом», 40% называли ее «декоративным органом», 22% вообще ничего не слышали о ее существовании. Ровно два года спустя, в феврале 2008 г., «реальным политическим весом» ее наделяли 17% опрошенных, 23% считали ее «декоративным органом, который не имеет никакого влияния», и почти вдвое больше, по сравнению с данными 2006 г., – 41% – ничего не знали о ее деятельности [6].

Данные всероссийских социологических опросов позволяют зафиксировать тенденцию двукратного сокращения информированности населения о деятельности Общественной палаты. И если 22% 2006 г. можно объяснить недавним появлением данного органа, то, очевидно, что 41% неосведомленных в 2008 г. о деятельности палаты явно свидетельствует о недостаточно эффективной информационной политике по освещению ее работы. Этот факт, вероятно, обусловливает и существенное процентное сокращение численности тех, кто считает Общественную палату «декоративным органом», и при сохранении процентного уровня по позиции «обладает реальным политическим весом» не позволяет расценивать данное сокращение как доказательство повышения эффективности его деятельности.

Эти показатели в целом отражают общую тенденцию падения упоминаемости деятельности общественных организаций за период 2008–2009 гг. по сравнению не только с 2007–2008 гг., но и с 2006–2007 гг. [7, с. 3–10]. Исключение составляют лишь категории правозащитных и научных (образовательных) структур, данные по которым находятся в рамках статистической погрешности.

Региональная проекция проблематики ресурсов легитимности и влияния позволяет фиксировать некоторые тенденции. Так, данные исследования рейтинга субъектов РФ, проведенного Институтом системного анализа РАН в 2009 г., свидетельствуют о положительной динамике в области продвижения механизмов межсекторного партнерства [8]. Если в 2007 г. почти одна треть субъектов РФ имела 1–2 из 12 механизмов, подлежащих оценке для ранжирования субъектов, то в настоящий момент таких регионов нет, при 9-кратном сокращении

численности тех, в которых используется до четырех из рассматриваемых механизмов. Последним при составлении рейтинга исследователями присваивался соответствующий вес. Региональным Общественным палатам, как механизму межсекторного партнерства, принадлежит максимальное значение наряду с фондами местных сообществ, вес которых, по мнению исследователей, составляет 0,15 (при 0,04 – минимальном значении, принадлежащем молодежным парламентам). Их существование зафиксировано в 73% регионов.

Проведенный анализ данных свидетельствует о положительных количественных тенденциях, наблюдаемых в регионах, связанных с довольно быстрым увеличением числа механизмов межсекторного партнерства.

Полученные результаты позволили исследователям классифицировать регионы по позициям «передовики», «хорошисты», «середняки», «не реализовавшие свой потенциал». Категория «хорошистов» оказалась самой многочисленной и представлена 47 регионами. В числе «не реализовавших свой потенциал» оказались 5 регионов, «передовики» и «середняки» представлены 10 и 21 регионом соответственно. Из 83 субъектов РФ, например, Саратовская область оказалась на 12-м месте с рейтингом 0,71, разделив это место с Ярославской и Иркутской областями, Пермским краем, Республикой Алтай, обогнав Москву, Брянскую и Томскую области, оказавшиеся на 13-м месте с рейтингом 0,7.

В большинстве российских регионов в настоящее время существуют Общественные палаты и нормативно урегулирована их деятельность. Критерием уровня ресурсов легитимности и влияния Общественных палат могут послужить и собственные оценки. Так, некоторые количественные итоги были подведены на пленарном заседании Общественной палаты Саратовской области, прошедшем 26 февраля 2010 г. В частности, ее председателем Ф.А. Григорьевым были озвучены данные о трех проведенных за 2009 г. пленарных заседаниях, девяти заседаниях, 125 поступивших обращениях и проведенных экспертизах 120 законопроектов [9]. Однако цифры с рассмотренными обращениями и принятыми мерами, а также количество учтенных рекомендаций после проведенных экспертиз в речи председателя не прозвучали. При этом было заявлено об имеющемся «кредите доверия от населения» и статусе Общественной палаты как единственной переговорной площадки.

Подобные заявления не коррелируют с рассмотренными тенденциями, характерными для России в целом, о снижении информированности населения о деятельности данного органа. Как было показано ранее, оснований для рассмотрения сокращения численности той части населения, которая считает палату «декоративным органом», как положительной динамики оценки ее эффективности не достаточно. На наш взгляд, в контексте конкретного регионального кейса количественные оценки и наделение Общественной палаты статусом «единственной площадки» представляются преждевременными. Все это вызывает определенные сомнения в качестве и эффективности обратной связи и механизмов ее реализации.

Исходя из данных анализа деятельности Общественных палат в регионах в

мае – декабре 2009 г., деятельность Общественной палаты Саратовской области нельзя назвать активной. Исключением является сентябрь с появившимся сообщением о подведении итогов ЕГЭ и ноябрь с сообщениями о мемориале погибшим в локальных войнах и о лекарственном обеспечении в период ОРВИ [10]. Симптоматично, что к информации, появившейся в он-лайн-версии «Российской газеты» о создании Саратовской Общественной палаты, до сих пор нет ни одного комментария [11]. Отражает ли этот факт общероссийскую тенденцию или свидетельствует о наличии иных интересов представителей медиасообщества? Второе не является предметом настоящей статьи, а потому служит лишь подтверждением тезиса о слабой информированности населения о деятельности рассматриваемого органа и, как следствие, низкого легитимационного ресурса, выраженного в «кредите доверия».

Таким образом, прямой взаимосвязи между ресурсом легитимности и источником инициации создания данного органа нет. Мировой опыт свидетельствует об эффективности подобных практик. Ресурс влияния, в отличие от зарубежного опыта, не обусловлен ресурсом легитимности и носит фрагментарный характер. Первый из ресурсов подкреплен списочным составом, представленным отдельными известными и авторитетными фигурами общественной жизни.

Региональные тенденции свидетельствуют о положительной динамике численности Общественных палат в регионах, однако они не получают своего качественного выражения в увеличении ресурсов влияния и легитимности. Повышение информированности населения о деятельности Общественной палаты может быть объектом эффективной управленческой практики.

Библиографический список

1. Об Общественной палате Российской Федерации: Федер. закон от 4 апр. 2005 г. № 32-ФЗ // СЗ РФ. 2005. № 15. Ст. 1277; 2006. № 1. Ст. 6; 2007. № 27. Ст. 3216; 2008. № 24. Ст. 2791.

2. Общественная палата должна прекратить свое существование // Новая газ. 2005. 10 марта.

3. Демократия в современном мире / под ред. Я.А. Пляйса. М., 2009.

4. *Степанова А.А.* Сравнительный анализ механизмов взаимодействия органов государственной власти и институтов гражданского общества (на примере России и Великобритании): автореф. дис. ... канд. полит. наук. Саратов, 2009.

5. *Алдаева О.С., Риксер А.* Общественная палата России и организация контроля общества над государством в зарубежных странах: российский и венгерский опыт // Российская многонациональная цивилизация: единство и противоречия: сб. науч. тр. Саратов, 2009.

6. URL: http://www.levada.ru/press/2008022801.html.

7. *Акрамовская А.Г., Якимец В.Н.* АЯ-рейтинг регионов по уровню продвижения механизмов межсекторного социального партнерства // Актуальные проблемы управления – 2007: материалы 12-й Междунар. науч.-практ. конф. / Гос. ун-т управления. М., 2007.

8. Рейтинг субъектов Российской Федерации / Ин-т систем. анализа РАН; НП «Юристы за гражданское общество» и др. М., 2009.

9. URL: http://www.4vsar.ru/news/3500.html.

10. URL: http://oprf.ru/interaction/region_chambers/1205/.

11. URL: http://www.rg.ru/2008/04/01/reg-saratov/palata.html.

L.A. Matkheev
Political Parties in the Institutional Design of the Republic of Buryatia at the Modern Stage

The institutional design of the Republic of Buryatia at the modern stage is studied. The influence of the institutional subsystem of a region on the development and condition of political parties is analyzed.

Key words and word-combinations: political party, institutional design, unification of regional party systems.

Исследуется институциональный дизайн Республики Бурятия на современном этапе. Анализируется влияние институциональной подсистемы региона на развитие и состояние политических партий.

Ключевые слова и словосочетания: политическая партия, институциональный дизайн, унификация региональных партийных систем.

УДК 329 (571.54)
ББК 66.6 (2 Рос.Бур.)

Л.А. Матхеев

ПОЛИТИЧЕСКИЕ ПАРТИИ В ИНСТИТУЦИОНАЛЬНОМ ДИЗАЙНЕ РЕСПУБЛИКИ БУРЯТИЯ НА СОВРЕМЕННОМ ЭТАПЕ

Во втором десятилетии постсоветского периода развития страны в отношениях государства с составляющими его регионами произошло значительное усиление влияния федерального центра. Трансформация российской политической системы обусловила серьезные изменения и на уровне субъектов Федерации. Характер деятельности и взаимодействия региональных политических институтов стал более упорядоченным и соответствующим установлениям федеральной Конституции.

Важнейшие политические преобразования, инициированные руководством страны, заключались в постепенном исключении глав субъектов из числа ключевых региональных акторов, целенаправленном формировании централизованной общенациональной партийной системы, модернизации избирательного законодательства и обеспечении управляемости выборов. Текущим итогом стало признание всеми ведущими политическими силами новых «правил игры». В этих условиях политические партии стали главным институциональным инструментом в достижении, закреплении и сохранении сложившейся конфигурации взаимоотношений федерального центра и субъектов РФ.

Представляется интересным рассмотреть на примере Республики Бурятия статусные изменения, характеризующие положение политических партий в институциональном дизайне российского региона.

Политическая жизнь Бурятии обусловлена, в частности, спецификой «национального» региона, которая на неформальном уровне влияет на функционирование политических институтов, задавая рамки их существования и повседневной деятельности [1, с. 17–18]. Стабильность политического процесса в регионе такова, что систему власти, утвердившуюся в Бурятии, некоторые эксперты характеризуют как «застойную». Основными политическими акторами в республике являются Президент, Правительство и парламент – Народный Хурал Республики Бурятия. Совместно с региональными отделениями политических партий и имеющимися группами влияния они определяют конфигурацию политических сил и формат взаимоотношений между ними.

Исходя из положений Конституции республики, Бурятию можно считать президентской республикой: в регионе совмещаются посты президента и председателя правительства субъекта Федерации. По мнению специалистов, это создает благоприятные условия для персоналистской стратегии мобилизации региональной элиты в противовес партийной [2, с. 42–43]. В то же время моноцентрическая политическая система, культивируемая в период правления В. Путина, очевидно, преследовала цель закрепления партийной стратегии мобилизации региональных политических элит.

В отличие от некоторых иных субъектов РФ, в Бурятии не было отдельного закона, регламентирующего деятельность политических партий. Возможно, именно поэтому принятие Федерального закона «О политических партиях» не привело к радикальным переменам в институциональном дизайне республики. Скорее всего, таковой дизайн в значительной степени определялся и определяется комплексом формальных и неформальных институтов и практик, имеющихся в регионе. Однако отметим: основные элементы институционального дизайна Республики Бурятия претерпели качественную трансформацию в сторону рецентрализации существующего в регионе политического порядка.

Наиболее заметные изменения институционального дизайна республики были обусловлены изменениями избирательного законодательства, произведенными на общенациональном уровне. Федеральный законодатель оставил регионам право самостоятельно понижать (от 7%) величину заградительного барьера, определять особенности составления списков кандидатов и голосования по ним. Кроме того, было сформулировано однозначное требование не менее половины депутатов законодательных собраний субъектов Федерации избирать на партийной основе (по так называемым партийным спискам), что не могло не сказаться на повышении формального статуса политических партий как участников регионального политического процесса.

Большинство российских регионов, в том числе Республика Бурятия, избрали смешанную избирательную систему, применяемую на выборах депутатов своих законодательных собраний. При этом «практическая реализация смешанной избирательной системы, несомненно, имеет свои плюсы и минусы. Проблем, возникающих при этом в регионах, избежать невозможно» [3].

Сложившаяся на сегодняшний день в Республике Бурятия партийная конфигурация в определенной мере отражает общее состояние политической системы как на общероссийском, так и на региональном уровне. Факторами ее

современного качественного состояния выступают инициированные федеральным центром институциональные изменения, к частным следствиям которых относятся:

– ликвидация института региональных партий и избирательных блоков; фактическая монополизация общероссийскими политическими партиями права участвовать в электоральных процессах;

– ужесточение условий функционирования уже существующих и серьезные правовые и политические барьеры на пути образования новых партий;

– снижение инклюзивности («включенности») политических партий в парламентскую деятельность вследствие повышения «входного порога» на региональных выборах;

– усиление политического веса парламентских партий вследствие изменения формата региональной избирательной системы с мажоритарной на смешанную;

– отмена выборности главы региона при формальном усилении партийного влияния на процесс замещения должности высшего должностного лица субъекта Федерации.

Для Республики Бурятия нововведения партийного и избирательного законодательства в полной мере проявились на выборах, проводившихся в декабре 2007 г., когда население одновременно избирало и федеральных и региональных депутатов.

Введение смешанной избирательной системы на выборах Народного Хурала Республики Бурятия оказало несомненное и весомое влияние на развитие политических партий в регионе. Выборы в республиканский парламент показали высокий уровень поддержки «Единой России» (ЕР) – 62,87% по партийным спискам. Результаты иных политических партий, все же преодолевших 7%-й заградительный барьер, были гораздо ниже: КПРФ – 12,81%; «Справедливая Россия» (СР) – 11,96%, ЛДПР – 8,57%. Партии «Яблоко» и «Патриоты России» не смогли получить представительство в легислатуре.

Совокупность процентов голосов, отданных «пропутинским» партиям (ЕР, СР, ЛДПР), составила 83,4%. Политически ослабленная оппозиционная КПРФ получила лишь пять мандатов в региональном парламенте. Можно констатировать, что произошло снижение межпартийной конкуренции. Но вряд ли это стоит однозначно рассматривать как движение в сторону авторитарного правления, хотя некоторые уважаемые эксперты придерживаются иной точки зрения [4, с. 136].

Применительно к Республике Бурятия, где партийная система еще не сложилась и отсутствует устойчивость и длительность по времени существования постоянных партий-участниц, верно утверждение о недоразвитости партийной системы при наличии многопартийности [5, с. 8]. Подобное состояние политических партий в республике должно привести к запросу на качественное развитие системности, выстраивание между партиями, обществом и элитой стабильных отношений. Однако для этого нужно, чтобы партии сформировали устойчивые горизонтальные связи и каждая из них заняла определенную нишу в структуре региональной партийной системы.

Нынешнюю партийную конфигурацию Республики Бурятия с формальной точки зрения можно охарактеризовать как многопартийную с одной доминирующей партией. Безоговорочная победа ЕР свидетельствует об окончательно произошедшей переориентации политической элиты региона на общефедеральные партийные проекты, реализуемые президентской администрацией. Итогом стало партийное господство «Единой России», чье монопольное положение обусловлено не только институциональными барьерами, которые оформлены в виде норм федерального избирательного и партийного законодательства. Неинституциональные по своей природе основания электорального результата ЕР покоились на привязке рейтинга партии к личной популярности В. Путина, а также активности первых лиц региона, персонально ответственных за высокие положительные для «Единой России» показатели волеизъявления граждан.

После выборов 2007 г. применительно к Бурятии становится возможным говорить об институционализации «партии власти» как политического явления. Попутно заметим, что в республике на такой статус могут претендовать «Единая Россия» (безусловно) и «Справедливая Россия» (с определенной долей условности).

Парламентские выборы, прошедшие в Бурятии в декабре 2007 г., обозначали вступление системы власти региона в стадию очередного цикла развития, для которого характерны следующие институциональные условия: 1) нынешнее состояние политических партий в республике является результатом повышения устойчивости политической системы России, заключающейся в усилении центростремительных тенденций в отношениях между федеральным центром и регионами; 2) произошедший упадок электоральной конкуренции и уменьшение числа политических партий, скорее всего, не является конечной целью в формировании так называемой «малопартийной» политической системы России и регионов, а носит временный характер, однако сохраняется ситуация выбора между еще большим усилением контроля или постепенным выходом из этого состояния; 3) отсутствие института региональных партий создает предпосылки для усиления неформальных практик в среде региональных акторов, постепенным «затуханием» публичных региональных инициатив; 4) унификация региональных партийных конфигураций обусловила изменение составляющей институциональной системы Бурятии в сторону вытеснения качественных различий на неформальный уровень.

Одним из итогов политического развития Бурятии стала заметная «партизация» политического пространства региона [6, с. 82]. Однако в отличие от многих других субъектов РФ конфигурация партийного поля Республики Бурятия включает в себя максимально возможное число акторов – семь (ровно столько политических партий зарегистрированы в России). Еще одной региональной особенностью является то, что в республиканском парламенте представлены четыре из них (значительная часть субъектов Федерации имеет двухпартийные или же фактически однопартийные легислатуры).

Новый Президент Республики Бурятия В. Наговицын является членом ЕР, что отличает его от предыдущего главы региона Л. Потапова, который состоял в

КПРФ. Таким образом, необходимо отметить совпадение персоналистского и партийного трендов в эволюции институционального дизайна Бурятии: изменение политической ориентированности республиканского парламента «дублируется» изменением политической ориентированности высшего должностного лица субъекта Федерации. Это позволяет предположить тенденцию региональной власти к консолидированности и согласованности в действиях ее законодательной и исполнительной ветвей.

Президент республики хотя и не является местным по своему происхождению, тем не менее имеет сильные аппаратные позиции. Этому способствует не только конституционное совмещение им поста Председателя Правительства Бурятии, но и институционализированная поддержка, оказываемая «Единой Россией». Вместе с тем важно отметить тот факт, что Президент не слишком связан партийными обязательствами и сохраняет возможности для персонального маневра. В системе региональной власти сохраняется комплекс неформальных институтов, своего рода анклав, свободный от вмешательства федерального центра, который позволяет политическим акторам действовать в обход новых правил. Комбинация порядка назначения главы субъекта Федерации и партийного ресурса федерального центра создает стабильный институциональный механизм воспроизводства существующего status quo, но лояльность республиканской элиты во многом обеспечивается личным политическим ресурсом Президента республики.

Несмотря на обозначившуюся в последнее десятилетие унификацию и даже в определенной степени унитаризацию политического пространства России, в регионах сохраняются сравнительные особенности институционального дизайна. На фоне внешнего однообразия регионального партийного ландшафта все больший интерес вызывают латентные механизмы взаимодействия и взаимоотношений основных политических акторов. Исследователю в большей мере приходится изучать внутренний, неформальный срез институтов, что, конечно же, затрудняет этот процесс, но в случае успеха позволяет получить интересные и порой неожиданные результаты.

Библиографический список

1. *Норт Д.* Институты, институциональные изменения и функционирование экономики. М., 1997.

2. *Будуев Н.Р.* Современный региональный политический режим Бурятии: становление и перспективы развития // Вестн. Бур. ун-та. Сер. 16: Политология, культурология. 2004. № 1. С. 32–49.

3. *Гысылова Л.Г.* Смешанная избирательная система и проблема ее реализации в регионах. URL: http://www.egov-buryatia.ru/index.php?id=395.

4. *Гельман В.Я.* Политические партии в России: от конкуренции – к иерархии // Политические исследования. 2008. № 5. С. 135–152.

5. *Коргунюк Ю.Г.* Становление партийной системы в современной России. М., 2007.

6. *Зудин А.Ю.* Режим В. Путина: контуры новой политической системы // Общественные науки и современность. 2003. № 2. С. 67–83.

K.S. Mokin
Modeling of Socio-Political Processes of Conflict Type

Sociopolitical space is represented as a system of steady (regular) mutual relations of actors, analyzed with the use of active semantic networks. The model of the system of sociopolitical processes that involve the operation of internal systems of regulation (self-control) is considered.

Key words and word-combinations: social structures, social networks, social conflict, mathematical modeling, system modeling.

Социально-политическое пространство представлено как система устойчивых (регулярных) взаимоотношений акторов, для анализа которых используются активные семантические сети. Рассматривается модель системы социально-политических процессов, в которой действуют внутренние системы регуляции (саморегуляции).

Ключевые слова и словосочетания: социальные структуры, социальные сети, социальный конфликт, математическое моделирование, системное моделирование.

УДК 316.334.3:519.87
ББК 60.561.3:22.18

К.С. Мокин

МОДЕЛИРОВАНИЕ СОЦИАЛЬНО-ПОЛИТИЧЕСКИХ ПРОЦЕССОВ КОНФЛИКТНОГО ТИПА[1]

Предлагаемая нами аналитическая модель социально-политических процессов конфликтного типа основана на концепции Т. Парсонса об обществе как социальной системе – совокупности сложных, структурированных функциональных подсистем. Выбор этой концепции обусловлен достаточно высоким уровнем ее разработанности, апробированности в практике анализа и прогнозирования социально-политических и экономических процессов.

Сложности анализа социально-политических и экономических процессов, происходящих в обществе, обусловлены рядом особенностей [1, с. 2], в силу которых конкретные социальные системы могут быть отнесены к так называемым слабоструктурированным системам. Под *текущей ситуацией* следует понимать состояние слабоструктурированной системы (подсистемы, поля) в текущий момент времени. Число факторов в реальной ситуации может исчисляться десятками или даже сотнями, и все они вплетены в паутину меняющихся во времени причин и следствий. Увидеть и осознать логику развития ситуаций на таком многофакторном поле крайне трудно, именно поэтому нами используется концептуальная

[1] Работа выполнена в рамках Гранта РРФИ 09-06-90362-Ю-Осет_а «Разработка многофакторной модели депривационного анализа конфликтогенного потенциала обществ в условиях структурных преобразований».

функциональная модель Т. Парсонса, позволяющая при определенном «загрубении» аналитической модели, вскрыть динамику проходящих процессов и выявить основные тенденции, обеспечивающие прогностические возможности [2].

Исходя из концепции Т. Парсонса, на первом этапе анализа инструментально требуется создать матрицу по трем основным плоскостям (подсистемам), условно называемым полями: поле политического взаимодействия, поле социального взаимодействия, поле экономического взаимодействия. Каждое из них может описываться когнитивной картой ситуации (состояния поля в определенный момент времени). По сути, когнитивная карта ситуации представляет собой ориентированный взвешенный граф, в котором вершины взаимно-однозначно соответствуют базисным факторам ситуации (действиям акторов), в терминах которых описываются процессы в текущей ситуации; определяются непосредственные взаимосвязи между факторами путем рассмотрения причинно-следственных цепочек, описывающих распространение влияний от каждого фактора на другие факторы. Считается, что факторы, входящие в посылку «если…» цепочки «если… то…», влияют на факторы следствия «то…» этой цепочки, причем это влияние может быть либо усиливающим (положительным), либо тормозящим (отрицательным), либо переменного знака в зависимости от дополнительных условий. Когнитивная карта отображает *лишь факт наличия влияний факторов друг на друга*. В ней не отражается ни детальный характер этих влияний, ни динамика изменения влияний в зависимости от изменения ситуации, ни временные изменения самих факторов.

Таким образом, необходимо создать модель, позволяющую в формализированном виде описывать структуру взаимосвязей и взаимодействий *между активными участниками* социальной (политической, экономической) ситуации, взаимную ориентацию их целей, интересов и активной деятельности. Данная модель должна обладать способностью измерения уровней напряженности и стабильности анализируемых ситуаций.

Сложность, присущая социальной (политической, экономической) системе, огромное количество факторов, определяющих состояние и поведение объектов, большой объем взаимосвязей между объектами и факторами приводят к необходимости использования более простых элементарных механизмов реализации системной модели при максимально возможном сохранении качества модели. С учетом этих требований наиболее перспективной для создания описательно-аналитической части видится область использования активных семантических сетей, которые позволяют максимально полно и достаточно просто описать поведение объектов анализа [3, с. 45]. В качестве основного фактора, определяющего состояние объекта текущей ситуации, используется величина изменения их интенсионального состояния (**IC**), формируемая на множестве изменений определяющих факторов ($\mathbf{F_a}$).

Интенсиональное состояние объекта понимается как абстрактная комплексная характеристика «самочувствия», то есть самовосприятия объектом его положения относительно других подобных объектов. По сути, интенсиональное состояние есть форма выражения относительной депривации, выраженной в виде разницы между оценкой текущей ситуации и оценкой, которая давалась

как ожидаемая (прогнозная) в период, предшествующий данной ситуации, и выражает противоречие (латентный конфликт), связанное с уровнем неудовлетворенности текущей ситуацией (действий конкретных акторов). Аналитическая оценка величины интенсионального состояния (**IC**) осуществляется на основании межфакторных зависимостей вида: $\mathbf{IC(F_a, \ldots, F_i)}$ и $\mathbf{F_a(IC, \ldots, F_i)}$, которые формируются в виде графовых структур **G(F, R),** где **A** – множество узлов, включающее факторы и интенсиональные состояния субъектов рассматриваемой системы (подсистемы); **R** – множество элементарных бинарных отношений $\mathbf{rG(A_i, A_j)}$, отражающих факты влияния субъекта $\mathbf{A_i}$ на субъект $\mathbf{A_j}$ в ситуации, описываемой графом **G.**

Графы ситуационных описаний (или описания ожиданий) строятся явным образом в виде когнитивных карт, создаваемых в процессе представления экспертных данных, данных социометрических обследований. При этом экспертно (в зависимости от целей анализа и прогноза) выделяются факторы, улучшающие либо ухудшающие состояние конкретных классов объектов в различных ситуациях, определяются отношения влияния / зависимости отдельных факторов и интенсиональных состояний друг на друга.

Необходимо исходить из того, что взаимодействие элементов любой системы носит направленный характер и подчиняется достижению некоторого полезного для нее результата, а в более общем смысле – сохранению и дальнейшему росту своего основного качества. Между субъектами (узлами) системы существует связь, обеспечивающая устойчивость структуры системы как единого целого. Если система достигает полезного для себя результата, то возникает положительная обратная связь (поддержка, закрепление выбранного способа поведения), которая усиливает устойчивость поведения системы (подсистемы) в избранном направлении (качестве). Если, наоборот, система не достигает полезного для себя результата (имеется существенная разница между ожидаемым результатом и фактическим), то есть достигает отрицательного эффекта, тогда возникает обратная связь (торможение, коррекция выбранного способа поведения), которая ослабляет устойчивость поведения системы в избранном ею направлении (качестве) [4, с. 119].

Положительная связь возникает, когда узел $\mathbf{A_i}$ получает подтверждение своего позитивного отношения к $\mathbf{A_j}$ обратным позитивным отношением («+» и «+») и когда $\mathbf{A_i}$ получает подтверждение своего отрицательного (негативного) отношения (действия) от $\mathbf{A_j}$ («–» и «–»). Отрицательная обратная связь подчиняется противоположному закону: если отношение $\mathbf{A_i}$ к $\mathbf{A_j}$ позитивно (имеет знак «+»), то отношение $\mathbf{A_j}$ к $\mathbf{A_i}$ отрицательно (имеет знак «–»), и наоборот.

Путем наложения множества карт формируется единая активная семантическая сеть, узлами которой являются интенсиональные состояния субъектов и определяющие их факторы, а ветвями – взаимосвязи, активизация которых определяется наличием множества ситуационно значимых состояний самих объектов и связанных с ними факторов.

Связи играют важнейшую роль в анализе подобных систем. Так, снижение уровня интенсивности коммуникаций между различными социальными ин-

ститутами (группами) или изменение их направленности: от позитива к негативу и наоборот – является одним из существенных индикаторов о наличии скрытых (латентных) форм напряженности в отношении групп и может быть использовано для оценки тенденции уровня конфликтогенности общества. В более общем, системном смысле можно утверждать, что положительная связь в эволюции социальной (политической, экономической) системы отвечает за сохранение и интеграцию признаков, а отрицательная за изменение и дифференциацию.

Из изложенного можно сделать вывод, что ни одна из положительных связей (включая такие формы, как солидарность, доверие, альтруизм, любовь, т.е. качества, сопутствующие процессу объединения субъектов системы в «свою» коалицию и сопровождающие его) не может существовать без некоторой границы – логической, эмоциональной, физической, – границ, отделяющих «своих» от «чужих» как естественного предела своего действия. Иными словами, отрицательная связь – это ограничение (граница действия) положительной связи, обеспечивающей единство элементов системы [5, с. 24].

Если отрицательная обратная связь достигает такой силы, что система не в состоянии ее игнорировать или противодействовать увеличивающейся дифференциации и несовместимости своих элементов в границах прежней конфигурации, то возникает конфликт. С этой точки зрения *конфликт* – такая разновидность обратной отрицательной связи, которая означает неспособность сохранения системы в прежнем качестве, в прежних качественных границах своего бытия, выполнения системой своего внутреннего (функционального) предназначения, потерю системой базовой системной устойчивости развития в прежнем направлении, на прежнем уровне, с прежним набором и зависимостью причинных переменных [5, с. 25].

Принимая, что рассматриваемая социальная система обладает регулярной структурой и связями, можно считать, что ветви сети являются хранилищами системной энергии, высвобождающими свои запасы, если условия локального равновесия при текущих условиях связуемых узлов не соблюдаются. В таком случае связи между элементами служат регуляторами состояния этих элементов. Тогда рассматриваемая система представляется как сложная, в ней действуют внутренние (само)регуляторы, способные поддерживать то или иное ее состояние и определенным образом реагировать на внешние воздействия – социально-экономические, культурные, политические и прочие изменения, что соответствует определению гомеостаза (равновесия) системы.

Пусть $\mathbf{V}_{ii}$ и $\mathbf{V}_{jj}$ – значимость связей **i**-го и **j**-го элементов системы. Пусть элемент **i**-й оценивает элемент **j**-й величиною $\mathbf{V}_{ij}$, а **j**-й элемент оценивает элемент **i**-й величиною $\mathbf{V}_{ji}$, тогда совокупность величин $\mathbf{V}_{ii}$,$\mathbf{V}_{jj}$, $\mathbf{V}_{ij}$, $\mathbf{V}_{ji}$ характеризует «самочувствие» каждого и отношение к другим элементам (факторам), причем $\mathbf{V}_{ii} = \mathbf{IC(A_i)}$ – параметр текущего «самочувствия» объекта **A** рассматриваемой системы или в контексте работы – текущая величина относительной депривации. На основании этого для дуальной пары **i**-го и **j**-го элементов системы можно построить матрицу отношений:

$$V = \begin{vmatrix} V_{ii} & V_{ij} \\ V_{ji} & V_{jj} \end{vmatrix}$$

Если V_{ii} заметно больше V_{ij}, а V_{jj} заметно больше V_{ji}, то имеет место сверхпозитивная оценка самого себя элементом (своего текущего состояния – экономического, политического, социального / статусного) и своих действий (в том числе и в будущем, заявлений высокого уровня ожиданий и притязаний), а также негативная оценка связанного узла, что показывает уровень интенсионального состояния как показателя экспектационной депривации.

Анализ модели основывается на том факте, что каждый активный объект моделируемой системы стремится к улучшению или, по крайней мере, неухудшению своего интенсионального состояния (снижения разрыва между ожиданиями и оценкой полученной реальности): $IC_a(t) \geq IC_a(t-dt)$.

Активность акторов, проявляющаяся в воздействии на факторы модели, тем выше, чем больше реальная (потенциальная) величина их проигрыша в исследуемой ситуации. Иначе говоря, акторы будут себя вести тем более активно, чем более существен разрыв между ожидаемой и фактической оценкой «выигрыша» в конкретной ситуации. При этом межфакторные связи могут рассматриваться как партнерские или конкурентные. Для дальнейшего моделирования могут быть использованы математические модели, основанные на нейронных сетях Хоупфилда [6] или спиновых моделях Изинга [7, с. 202]. В каждом случае имеется ряд существенных достоинств и не менее существенный ряд недостатков.

Принимая во внимание цели дальнейшего аппаратного и программного воплощения модели, целесообразно выбрать спиновую модель Изинга, позволяющую проводить как количественное (математическое), так и качественное (экспертное) моделирование. Сущность этого метода заключается в следующем. Имеется система **S** множества взаимосвязанных активных элементов **A** рассматриваемого поля, каждый из которых характеризуется направлением спина $pA = (\uparrow, \downarrow)$Между соседними (связанными) элементами системы существуют взаимосвязи $rG(A_i, A_j)$, состояние которых характеризуется величиной энергии по Изингу $E(r_{Ai-Aj}) \geq 0$, зависящей от ориентации спинов элементов A_i и A_j. О спинах двух элементов говорят, что они параллельны (связи партнерские), если $pA_i = p\,A_j$ $(A_i \uparrow A_j)$, и что они антипараллельны (связи конкурентные), если: $pA_i \neq p\,A_j$ $(A_i \uparrow A_j)$. Энергия узла (актора системы) всегда имеет ненулевое значение и равное сумме энергий связей с другими элементами (акторами) системы: $E(A_j) = \sum E_{rG(Ai,\,Aj)}$.

Таким образом, величина энергии по Изингу характеризует уровень относительной локальной неуравновешенности системы в каждой точке (локале, плоскости) исследуемой системы. Полагая, что элементы системы стремятся установиться в состояние с минимальной величиной энергии (минимальной величиной относительной депривации), имеем: $P(A) = \uparrow$, если $E(A\uparrow) < E(A\downarrow)$, и $P(A) = \downarrow$, если $E(A\uparrow) > E(A\downarrow)$. Следовательно, спин элемента должен иметь

ориентацию, при которой суммарная энергия возбуждающих связей минимальна. В динамике направления спинов будут меняться, пока система не установится в некотором, относительно устойчивом состоянии, характеризуемом величиной системной энергии по Изингу: $E_s = \sum E(\mathbf{A}_i) = E_{min.}$

Модель обладает рядом семантически весомых интегральных системных параметров, таких, как поляризация (в контексте социально-политических и экономических процессов можно рассматривать поляризацию общества по любой из плоскостей: поляризация богатых и бедных (экономическая плоскость), поляризация консерваторов и либералов (идеологическая плоскость), поляризация сторонников консервативных социальных отношений и представителей контркультуры), которая оценивается как разность весов положительно и отрицательно ориентированных узлов: $\mu(S) = \sum v(\mathbf{A}\uparrow) - \sum v(\mathbf{A}\downarrow)$.

Параметр $\mu(S^a)$, где S^a – множество активных агентов, образующих некую коалицию, может быть использован как критерий эгалитарной системной полезности (*стабильности*), а величина системной энергии E_s характеризует уровень внутрисистемной *напряженности и неуравновешенности*. При этом в каждом исследуемом поле / подсистеме (социальной, политической, экономической) действует специфический набор ключевых акторов, имеющих свои интересы (проекции) и в других полях. Иначе говоря, один и тот же актор будет с разными весовыми характеристиками находиться в разных плоскостях, при этом сумма его весов всегда (почти) константа. Это принципиально важный момент, поскольку он позволяет выявить, смоделировать и спрогнозировать «перетекание» социальной напряженности из одной плоскости в другую, например переход / перерастание конфликта из экономической плоскости в политическую или социальную.

Выявление ключевых акторов должно производиться исходя из их разделения на фоновые (институциональные) и ситуативные. Первые акторы определяют долговременные тенденции развития системы в целом и играют скорее стабилизирующую роль в динамике системных отношений. Ситуативные акторы имеют относительно кратковременную динамику, но именно они (в формате изложенного системного подхода) отвечают за видоизменение и дифференциацию социальных, политических и экономических отношений в рамках анализируемой ситуации.

Допускается, что при определенном стечении условий ситуативные акторы могут вызвать серьезный дисбаланс системных отношений и привести к фазовым преобразованиям самой системы, переходам ее на новый качественный уровень (социальные революции, преобразование принципов экономических отношений). В результате для каждого актора будем иметь своего рода когнитивную карту отношений, в которой существуют две плоскости: 1) плоскость весов (значений), формируемых в виде матрицы, где актор раскладывается по весовым характеристикам в трех основных плоскостях (экономика, политика, социальные отношения) по трем качественным параметрам, указанным ранее; 2) плоскость взаимосвязей между акторами, описываемая весами влияний (воздействий) друг на друга и спиновыми характеристиками (направленностью воздействий).

Наложение этих плоскостей представляет собой пространство, дифференцированное по числу ключевых акторов, включенных в анализ, и по структуре (силе и направленности) взаимосвязей между этими акторами. В соответствии с этим в ячейках матрицы фиксируются весовые параметры, определяющие степень значимость актора в конкретной плоскости по конкретному параметру. Для целей фундаментального анализа и моделирования поведения акторов в прогнозируемых ситуациях предлагается по плоскостям анализа (проекциям актора в этих плоскостях) ввести сводный индекс, отражающий степень «присутствия» актора в этом поле. Семантически этот параметр может быть оценен как способность влияния на поведение других участников ситуации в поле и использован для анализа поведения конкретного актора (оценка его возможного перехода из одной доминантной для него плоскости, где проявляется максимальная активность, в другие плоскости).

Аналогично предлагается ввести сводные индексы оценок актора по рассматриваемым качественным параметрам. Данные сводные индексы будут комплексно отражать специфические свойства актора и его целенаправленные действия, поскольку данные качественные параметры отражают континуум функционала и соответственно приоритеты влияния на других акторов – участников анализируемой ситуации.

Для целей анализа и моделирования социально-экономических и политических процессов видится приемлемым формирование *матриц текущего состояния актора* и *матриц ожидаемого состояния*. Заполнение матриц ожиданий позволяет зафиксировать оценки (веса) ожиданий в отношении ключевых акторов, формирующих динамику социально-политической и экономической системы страны (региона). В ячейках матрицы могут быть верифицированы и проанализированы структурные сдвиги, оказывающие влияние на формирование ожиданий. Данные представляются в виде весовых параметров или индексов.

После заполнения ячеек матрицы представляется достаточно естественным компьютерное моделирование состояния системы и ее динамики с использованием математических пакетов SPSS (статистическая обработка эмпирических данных) и MATLAB с тулбокс-программой обработки данных и нейросетевого моделирования.

При отсутствии полных данных о характеристиках акторов и невозможности рассчитать сводные индексы (отсутствие эмпирических данных социологических опросов, экспертных оценок и т.д.) роль сводных индексов в плоскостях анализа на начальном этапе могут выполнять соответствующие индексы, получаемые в виде обработанных данных общероссийских опросов, проводимых ведущими социологическими и аналитическими центрами. При этом ряд плоскостей, как любая подсистема, могут делиться на более малые подсистемы. Так, например, поле экономического взаимодействия будет включать в себя не только индекс оценок ожидания развития макроэкономической ситуации (распределение ответов на вопрос «Что ожидает Россию в ближайшие месяцы в области экономики?»), но и индекс развития ситуации на микроуровне (распределение ответов на вопрос «Как, по-Вашему, изменится материальное положение Вашей семьи в ближайший год?»). Образующие цельную систему соци-

ально-политические и экономические отношения, для целей анализа и расчета среднего уровня относительной депривации, используются с весовыми коэффициентами. Весовые коэффициенты определяются эмпирическим путем, но на начальном этапе анализа могут использоваться собственные экспертные данные.

Библиографический список

1. *Мокин К.С.* Концептуальные аспекты моделирования социально-этнических систем. Балаково, 2003.

2. *Парсонс Т.* Понятие общества: компоненты и их взаимоотношения // THESIS. 1993. Т. 1, вып. 2. С. 94–122.

3. *Максимов В.И., Корноушенко Е.К.* Аналитические основы применения когнитивного подхода при решении слабоструктурированных задач // Труды ИПУ РАН. 1998. Вып. 2.

4. *Homans G.H.* The Humans Group. NY, 1950.

5. *Светлов В.А.* Аналитика конфликта. СПб., 2001.

6. *Hopfield J.J.* Neural networks and physical systems with emergent collective computation abilities // Proc. Nat. Acad., USA. 1982. #79. P. 2554–2559.

7. *Тоффоли Т.* Машины клеточных автоматов. М., 1991.

УДК 316.77(470+571)
ББК 60.56(2Рос)

А.Е. Живлакова

СОЦИАЛЬНАЯ СТРУКТУРА ПОЛИТИЧЕСКОЙ КОММУНИКАЦИИ: МЕТОДОЛОГИЯ И ПЕРСПЕКТИВЫ ИССЛЕДОВАНИЯ

A.E. Zhivlakova
Social Structure of Political Communication: Methodology and Prospects of Research

Basic characteristics of political discourse are singled out and social structure of political communication is studied on the basis of content-analysis. Factors defining peculiarities and variability of political communication in conditions of transitional political processes are analyzed.

Key words and word-combinations: political communication, social structure, stratification variability.

Выделяются основные характеристики политического дискурса и на основе контент-анализа исследуется социальная структура политической коммуникации. Проанализированы факторы, определяющие особенности и вариативность политической коммуникации в переходных условиях.

Ключевые слова и словосочетания: политическая коммуникация, социальная структура, стратификационная вариативность.

Вектор исследовательских проектов, тематика публикаций ученых разных стран свидетельствуют о росте научного интереса представителей общественно-политической мысли к социальной природе, структуре и функциональной направленности политической коммуникации. Авторы, обобщая различные дефиниции, подчеркивают многогранность этого феномена, определяя его как «знаково-символический способ коммуникации, нацеленный на производство и воспроизводство знаний, образов, смыслов, значе-

ний, ценностей и интерпретаций, обеспечивающих репрезентацию, позиционирование и иерархизацию социальных субъектов в динамическом пространстве политики» [1, с. 29]. Обращаясь к рассматриваемой теме, можно получить ответы на весьма актуальные вопросы, связанные с трансформационными процессами, которые происходят в той или иной социальной системе; выявить их суть, порой скрытую для стороннего наблюдателя.

Проблемное поле политической коммуникации в основном изучается посредством двух методологических подходов – критического и постмодернистского. Первый подход базируется на положениях лингвистики, согласно которым дискурс трактуется как коммуникативная акция, производимая в форме текста или речи. Письменный и разговорный дискурс интерпретируются как форма социальной практики; подчеркивается их взаимосвязь и взаимная обусловленность. В рамках этого направления политическая коммуникация понимается как вербальная репрезентация отношений идеологического доминирования. Много внимания уделяется исследованию дискурсов расизма, национализма, сексизма, а также дискурса политических элит и медиадискурса как основных источников властной асимметрии.

Постмодернистский дискурс-анализ отличается от критического отсутствием лингвистического интереса к исследованию политической коммуникации. Это понятие трактуется широко, что позволяет рассматривать все социальные практики без исключения как дискурсивные. В рамках данного подхода политика выступает способом формирования и структурирования социального в результате артикуляции значений. Идеологические понятия представляются как совокупность изменчивых знаков, имеющих различные артикуляции. Этот подход отличается стремлением соединить в дискурс-анализе концепцию власти М. Фуко с психоанализом власти Ж. Лакана, а также признанием дискурса единством силы и страсти.

Оба указанных подхода представляются вполне обоснованными и хорошо дополняют друг друга в социологических исследованиях политической коммуникации, которые развиваются по трем основным направлениям:

1. *Словарь политического языка. Метафоры. Концепты. Идеологемы.* Данное направление практически является приоритетным. В качестве операциональных конструктов политической коммуникации здесь рассматриваются общественно-политическая лексика [2], тоталитарный язык [3–4], эвфемизация [5–7].

2. *Речевое портретирование.* В 90-е годы XX в. основной темой исследований были речевые портреты политических деятелей – М. Горбачева и Б. Ельцина, В. Черномырдина и Л. Кучмы, В. Жириновского, А. Лебедя, Ю. Лужкова, Б. Чубайса [8–11]. В первую очередь в портретировании обращается внимание на индивидуальные особенности языка и на социологический аспект. Таким образом выявляются место политика на шкале *«свой / чужой»*, соотношение индивидуального образа и стереотипов поведения, речевых образов.

3. *Определение политического дискурса.* Исследуя политический дискурс на теоретическом уровне, ученые разрабатывают его различные определения. Например, дается такое понятие: «Политический дискурс есть разновидность – видовая – идеологического дискурса… В политических дискурсах идет борьба

за власть номинаций (за власть называния, за власть в сфере обозначения) и, тем самым, борьба за фундаментальные групповые ценности. И любой политик или автор политического дискурса должен быть готов к тому, что против него будут использованы средства... «делегитимизации»» [12, с. 57–58].

Исследователи едины в том, что политическая коммуникация представляет собой определенный властный ресурс, выполняющий следующие функции: 1) конструирования и деконструирования социально-политического образа мира; 2) регулирования, распределения и воспроизводства властных отношений; 3) формирования социальных, политических и идеологических идентичностей; 4) артикуляции социальных притязаний, интересов, ценностных ориентаций в конкурентной борьбе на политическом рынке.

Ученые выделяют характеристики, присущие политической коммуникации: доминирование декламаторского стиля воззвания – пропагандистского триумфализма; повышенная критичность и «пламенность»; лозунговость; пристрастие к заклинаниям, агитаторский задор; оценочность и агрессивность; идеологизация всего, о чем говорится; расширительное (в ущерб логике) употребление понятий; преувеличенная абстракция и наукообразие; превалирование «сверх-Я»; формализм партийности, претензия на абсолютную истину. Как правило, политики избегают проявления личностных мотивов и намерений; им нужно подчеркнуть социальную значимость и ответственность, социальную ангажированность выступления – мотив «я представляю интересы всего общества в целом» [13, с. 42].

В ряде методологических принципов, применяемых в социологическом анализе политической коммуникации, существует значительная полисемия. Многие ученые стоят на критико-лингвистических позициях, где теоретические направления анализа носят скорее дескриптивный и рационализированный характер. Это обусловливает стремление исследователей «специализировать» дискурс, разрабатывать различные инструментальные дискурсивные модели. Например, выделяются три уровня политического текста: уровень прямого слова, содержательный уровень (то, *что* сказано прямо); риторический уровень (то, *как* сказано – как автор оформляет свои мысли, свои предложения, выраженные прямым словом); уровень априорных посылок (идеи, представления, лежащие в основе прямого слова) [14].

В другой модели политической коммуникации учитывается когнитивный аспект, который базируется на постулате о том, что сами по себе тексты не имеют смысла – их смысл образуется в сознании носителей языка [15]. Другими словами, требуется «разобрать по частям» когнитивные представления политических деятелей в процессе производства ими политических речей, высказываний, а также рассмотреть аудиторию во время восприятия текста выступления. Считается, что здесь задействованы две ментальные структуры: 1)собственно значение текста, присутствующее в памяти как текст-представление, и 2) уникальное личное представление об описанном в тексте событии самих носителей языка. «Люди имеют специфическую ментальную (контекстуальную) модель существующего коммуникативного контекста, которая охватывает информацию о целях дискурса, его коммуникативных актах и особенностях аудитории» [16, с. 22]. Эта

контекстуальная модель, характеризующаяся не только знаниями, но также мнениями, представлениями о событии и его участниках, связывает политическую коммуникацию с социальной ситуацией и структурой.

Многие ученые используют диахроническую сравнительную модель [17]. В изучении политической коммуникации здесь выделяется несколько аспектов: собственно лингвистический, психологический и социальный. Главным фактором, определяющим структурные особенности языка, считаются внутренние психологические тенденции («drift»). Социальный аспект речевого общения включает в себя статусные и ролевые различия между людьми, которые проявляются в актах коммуникации; общественные стандарты и требования, предъявляемые к тем или иным формам речевого поведения; социальные различия между говорящими в их отношении к собственным и чужим моделям речевого поведения.

Таким образом, вопрос о социальной структуре политической коммуникации является одним из центральных в осуществляемых исследованиях. Следует отметить, что основную методологическую нагрузку при этом несет лингвистический подход.

Социальная структура политической коммуникации изучается в лингвистике обычно в связи с тем, что языковые формы, употребляемые говорящими субъектами, свидетельствуют о статусной отнесенности говорящих, то есть социально-статусная определенность речевого поведения людей выражается только в том, что через материал высказываний говорящих она указывает на принадлежность последних к тем или иным социальным статусам. Тем не менее во всех публичных политических дискурсах присутствуют, на наш взгляд, и другие, более устойчивые структурные компоненты – социальные маркеры, что определяет широкие перспективы социологического подхода к анализу социальной структуры политической коммуникации.

В качестве социальных маркеров социологического анализа могут быть определены структурно-семиотические единицы – лексика языка и грамматические показатели, а также единицы, представляющие результаты концептуальных операций – метафоры, примеры, аналогии. Это может быть использовано для характеристики индивидуального сознания автора и количественного измерения средств художественной выразительности его политического сознания.

Для обработки текстов нами разработана специальная категориальная схема, где учитываются различные группы объектов, которые отражают категории слов, относящиеся к следующим показателям коммуникации: использование терминов, ненормативной лексики, эмоционально окрашенной лексики; речевые ошибки, связанные с непониманием значения слова, лексической не сочетаемостью, лексической неполнотой высказывания, употреблением новых слов (неологизмов), устаревших слов (архаизмов), слов иноязычного происхождения, диалектизмов, разговорных и просторечных слов, профессиональных жаргонизмов, фразеологизмов, клише и штампов; многословие, выражающее в плеоназме; использование лишних слов, тавтологии, слов-паразитов. Также предлагается фиксировать фактические ошибки (нарушение правильности передачи фактического материала), логические, грамматические, синтаксические и ошибки в орфоэпии.

Единицей измерения на эмпирическом уровне социологического анализа здесь служит частота появления искомого признака в тексте, то есть единица

счета – фрагмент текста, содержащий упоминание категории и характеристику ее содержания. Фактически единицы счета совпадают с единицами анализа. В связи с этим процедура подсчета сводится к подсчету частоты упоминания выделенной смысловой единицы, на основании чего делаются теоретические выводы. В дальнейшем в результате контент-анализа производится статистическая обработка результатов кодировки, на основании чего можно выделить статусные группы, которые являются основой социальной структуры политической коммуникации.

Интерпретация результатов социологического исследования раскрывается в таблице отношений, где каждая единица анализа рассматривается по трехбалльной шкале отношений: положительный (+) контекст употребления данной единицы анализа, нейтральный (0) или негативный (–). С целью выяснения связи категорий и отношения к выделенным статусным группам подсчитывается коэффициент корреляции, который выражает силу связи между категориями и статусными группами и знак этой связи (положительный, отрицательный или нейтральный). Этот метод позволяет сделать вывод о том, насколько грамотно и коммуникативно-разнообразно говорят те или иные социальные группы политических деятелей.

Впоследствии тексты могут быть сравнены не только друг с другом, но и с некой нормой, своеобразной нулевой оценкой, которую можно получить с помощью частотных словарей, где дана средняя относительная частота употребления какой-либо единицы средним носителем русского языка. Таким образом, данная методология позволяет сформулировать теоретические выводы и объективно стратифицировать субъектов исследования в зависимости от их политической коммуникации. Перспективы предлагаемой методологии состоят в том, что ее основы могут применяться широким спектром социально-политических наук в качестве инструментария изучения социальной структуры политической коммуникации. Отдельные методологические положения могут использоваться при разработке рекомендаций для оптимизации политического общения в целом, в спецкурсах по политической риторике, политическому дискурсу и практике политических дискуссий, в обучении студентов публичной речи. Предлагаемый методологический подход к социологическому анализу социальной структуры политической коммуникации поможет типологизировать стратификационную вариативность политической коммуникации в средствах массовой информации и проанализировать факторы, определяющие эти особенности в условиях трансформации политических процессов.

Библиографический список

1. *Русакова О.Ф., Максимов Д.А.* Политическая дискурсология: предметное поле, теоретические подходы и структурная модель политического дискурса // Политические исследования. 2006. № 4.

2. *Воробьева О.И.* Политическая лексика: ее функции в современной устной и письменной речи. Архангельск, 2000. URL: http://www.vestnik.vsu.ru/pdf/lingvo/2003/01/chudinov.pdf

3. *Купина Н.А.* Тоталитарный язык: словарь и речевые реакции. Екатеринбург; Пермь, 1995.

4. *Купина Н.А.* Языковое сопротивление в контексте тоталитарной культуры. Екатеринбург, 1999.

5. *Крысин Л.П.* Социолингвистические аспекты изучения современного русского языка. М., 1989.

6. *Крысин Л.П.* Эвфемизмы в современной русской речи // Русистика. 1994. № 1/2.

7. *Крысин Л.П.* Иноязычное слово в контексте современной общественной жизни // Русский язык конца XX столетия (1985–1995). М., 1996.

8. *Баранов А.Г.* Формы языковой игры // Человек играющий: Язык, личность, социум. М.; Тверь, 1998.

9. *Иссерс О.С.* Что говорят политики, чтобы нравиться своему народу // Вестн. Омского ун-та. 1996. № 1.

10. *Иссерс О.С.* «Паша – “Мерседес”», или речевая стратегия дискредитации // Вестн. Омского ун-та, 1997. № 2.

11. *Иссерс О.С.* «Посмотрите, на кого он похож!» // Вестн. Омского ун-та, 1997. № 3.

12. *Сорокин Ю.А.* Политический дискурс: попытка истолкования понятия // Политический дискурс в России. М., 1997.

13. *Демьянков В.З.* Политический дискурс как предмет политологической филологии // Политическая наука. Политический дискурс: История и современные исследования. М., 2002. № 3. URL: http://www.infolex.ru/PolDis.html

14. *Алтунян А.Г.* Анализ политических текстов. М., 2006.

15. *Dijk T.A. van.* Discourse Analysis of News. – Jensen K.B. (ed.) A Handbook of Qualitative Methodologies for Mass Media Research. Vol. 5. L., 1999.

16. *Шевченко А.Ю.* Дискурс-анализ политических медиатекстов // Политические исследования. 2002. № 6.

17. Социальный аспект речевого общения // СОЦИО: [сайт]. URL: http://s0ci0.ru/problemy-sociolingvistiki/86-socialnyj-aspekt-rechevogo-obshheniya.html

УДК 316.77+316.4
ББК 60.84

А.Ю. Дашкова

МАНИПУЛЯТИВНЫЕ МЕТОДЫ ВОЗДЕЙСТВИЯ НА МАССОВОЕ СОЗНАНИЕ

A.Yu. Dashkova
Manipulation Methods of Influencing Mass Consciousness

Conceptual approaches to understanding methods of influencing mass consciousness in conditions of information society formation are considered. The necessity of the development of information and communicative competence and the ability to make out the manipulation signs in communication is emphasized.

Key words and word-combinations: manipulation influence, mass consciousness, information, mass media, mosaic culture.

Рассмотрены концептуальные подходы к осмыслению методов воздействия на массовое сознание в условиях формирования информационного общества. Обращено внимание на необходимость развития информационной и коммуникативной компетентности, умения различать в информационных сообщениях признаки манипуляции.

Ключевые слова и словосочетания: манипулятивное воздействие, массовое сознание, информация, средства массовой информации, мозаичная культура.

Манипуляция может трактоваться как «акт влияния на людей или управления ими с ловкостью, особенно с пренебрежительным подтекстом, как скрытое управление или обработка» [1, с. 254]. Манипулятивные механизмы воздействия на массы неоднократно и на протяжении уже достаточно длительного времени исследовались теоретиками и применялись практиками. На примерах диктаторов, политических деятелей, проповедников, а также известных общественных деятелей можно убедиться в действенности эффективных манипулятив-

ных (с их стороны) способов управления толпой. Но и сегодня инструменты и практика применения технологий управления массовым сознанием привлекают внимание многих ученых, особенно в условиях формирования информационного общества.

Принципы воздействия на массы построены на ряде взаимосвязанных психологических приемов: эффект подчинения своего «Я»-индивидуального «Я»-коллективному [2] сопровождается эффектом заразительности [3], вследствие чего усиливается внушаемость отдельных индивидов и массы в целом [4]. На этом фоне человеческая толпа становится «жертвой страсти» и способна принять потенциально опасное, вредоносное коллективное решение [5].

В культурный багаж современного человека вошло представление, будто подчинение начинается с познания, которое служит основой убеждения. Однако в последние годы все больше ученых склоняется к мнению, что проблема глубже.

Первоначальной функцией слова на заре человечества было его суггесторное воздействие – внушение, подчинение не через рассудок, а через чувство. Внушаемость посредством слова – глубинное свойство психики, возникшее гораздо раньше, нежели способность к аналитическому мышлению. Суггесторное воздействие слова нисколько не уменьшилось и в современную эпоху. Когда вместо силы главным средством власти стала манипуляция сознанием, власть имущим понадобилась полная свобода слова, реализуемая через превращение слова в безличный, неодухотворенный инструмент.

Учеными доказано, что на мышление, сознание и подсознание человека действует чередование звука и тишины – со своим ритмом, интенсивностью. Хайдеггер даже поставил вопрос о создании особой техники молчания как более или менее подсознательной коммуникации особо посвященных [6].

Словно в противовес теоретическим размышлениям философов, на современном Западе возникло явление, которое получило название «демократия шума». Исследователи отмечают, что в современном политическом процессе создается такое звуковое оформление окружающего политического пространства, что «средний» человек практически не располагает возможностями сосредоточиться и додумать до конца связную мысль. Это выступает важным условием, обеспечивающим его беззащитность перед манипуляцией сознанием.

Одна из главных задач манипулятора – создать у массы людей состояние «рассеянности сознания». В таких условиях более вероятно, что люди будут действовать нерационально. На этом фоне применяются определенные техники, например ассоциации [7–8] или стереотипизации [9].

Несомненно, чувственная ступень познания стоит ближе к внешнему миру, чем мышление, и реагирует быстрее, непосредственнее. Поэтому ее проще «эксплуатировать». В этой области легче создать цепную реакцию, основанную на «эпидемии чувств» и ориентированную на человеческую массу.

Общей принципиальной установкой в манипуляции массовым сознанием является предварительное «раскачивание» эмоциональной сферы. Главным сред-

ством для этого служит создание или использование кризиса, аномальной ситуации, оказывающих сильное воздействие на чувства.

Помимо мышления и чувств, важнейшим объектом манипуляции сознанием является воображение. При сбалансированном взаимодействии мышления, воображения и чувства человек воспринимает реальность в образах, которые выстраиваются в соответствии с укорененной в сознании шкалой ценностей. Если манипулятор ставит перед собой задачу изменить поведение человека, заменить его «программу», то ему надо хотя бы на время исказить шкалу ценностей и, пользуясь моментом, заставить людей «захотеть того, чего они не хотят». Такая задача стоит, например, и перед коммерческой, и перед политической рекламой.

Внимание людей первоначально привлекается к сообщению, затем оно многократно повторяется, чтобы человек его запомнил. При этом в случае манипулирования главный посыл обычно камуфлируется: газеты применяют «калейдоскопическое» расположение материала, разбавление важных сообщений сплетнями, противоречивыми слухами, сенсациями, красочными фотографиями и рекламой, телевидение компонует видеоряд, подбирая отвлекающие внимание образы. Популярной разновидностью лжи является «конструирование» сообщения из обрывков высказывания, что меняет контекст, и из тех же слов создается совершенно иной смысл.

Обеспечивать фрагментацию проблем и дробить информацию так, чтобы человек никогда не получал полного, завершающего знания, позволяет использование сенсаций. Это сообщения о событиях, которым придается столь высокая важность и уникальность, что на них концентрируется и нужное время удерживается почти все внимание публики. Непрерывное воздействие на сознание сенсациями, особенно «плохими новостями» выполняет важную функцию поддержания необходимого уровня «нервозности». Эта нервозность, ощущение непрерывного кризиса, резко повышает внушаемость людей и снижает способность к критическому восприятию.

Подготовка сенсации – кропотливая и дорогая работа, которую выполняют профессиональные специалисты. При этом зритель очарован именно тем, что он наблюдает «неожиданное», «жизненный» материал будто бы так, что между ним и реальностью нет никакого посредника. Эта иллюзия достоверности – сильное свойство телевидения. Поданная в виде сенсации на телевидении информация, со всеми репортажами с места события, интервью в прямом эфире, как правило, принципиально искажает происшедшее событие. Но важно не это, а эффект, ради которого запускается сенсация.

Таким образом, тот, кто определяет структуру потока информации, отбирает «факты» и «проблемы», превращая их в сообщения, господствует и управляет массами. В немалой степени этому способствует предложение средствами массовой информации и информационными агентствами их собственных версий случившегося [10].

Главная функция масс-медиа в гражданском обществе состоит, как ни парадоксально, в превращении граждан в огромную, но не собранную в одном

месте толпу – через массовую культуру и единый поток информации. Сеть СМИ действительно способна «накрывать» всю массу людей, не имеющих ни времени, ни навыков для критического восприятия транслируемых сообщений. Гуманитарным итогом такой медийной обработки становится «стандартизация образа мысли и действия», которая «достигает национального или даже континентального размаха» [5].

Средства массовой информации, в отличие от высокой культуры, предназначены именно для массы, поэтому уровень интеллектуальности сообщения, размещенного в них, зачастую умышленно понижается. Упрощение позволяет высказывать главную мысль, которую требуется внушить аудитории, желательно в форме утверждения (подобно установке гипнотизера). Как отмечал С. Московичи, утверждение в любой речи означает отказ от обсуждения, поскольку власть человека или идеи, которая может подвергаться обсуждению, теряет всякое правдоподобие. Это означает также просьбу к аудитории, к толпе принять идею без обсуждения такой, какой она есть, без взвешивания всех «за» и «против» и отвечать «да» не раздумывая [4].

Погрузив человека в поток «всегда срочных» сообщений, СМИ разорвали «цепь времен», и превратили политическое действие в наблюдаемый якобы со стороны спектакль, в котором человек лишен исторических и этических координат. Опираясь на сложившийся в мозаичной культуре тип мышления человека, масс-медиа в то же время стали важнейшим фактором укрепления этого типа мышления. Они приучили человека мыслить стереотипами и постепенно снизили интеллектуальный уровень сообщений, превратившись в эффективный инструмент оглупления масс.

В настоящее время, когда СМИ выступают как орудие идеологов, необходимо соблюдать правила поведения, чтобы не дать возможности манипулировать собой, уметь различать в информационных сообщениях признаки манипуляции. Нет однозначных инструкций и приемов защиты от манипуляций, но при выборе жизнеустройства важно не допустить потери национальной культуры, замены ее мозаичной, превращения в «людей толпы», потери своего «Я».

Библиографический список

1. *Делахати А.* Большой Оксфордский словарь английского языка. М., 2005.

2. *Фрейд З.* Массовая психология и анализ человеческого «Я» // Избранное. М., 1990. Кн. 1.

3. *Лебон Г.* Психология народов и масс. СПб., 1995.

4. *Московичи С.* Век толп: исторический трактат по психологии масс. М., 1996.

5. *Грамши А.* Тюремные тетради // Избранные произведения: в 3 т. М., 1959. Т. 3.

6. *Хайдеггер М.* Письма о гуманизме // Проблема человека в западной философии. М., 1988.

7. *Моль А.* Социодинамика культуры. М., 1974.

8. *Джемс У.* Психология. М., 1991.

9. *Липпман У.* Общественное мнение / пер. с англ. Т.В. Барчунова под ред. К.А. Левинсон, К.В. Петренко. М., 2004.

10. *Шиллер Г.* Манипуляторы сознанием. М., 1982.

A.N. Sulimin
Political Tradition in the Context of Political Culture of Society

The value of tradition in political culture of society is indicated. The political tradition is analyzed as an element of political system and political culture of society ensuring their integrity.

Key words and word-combinations: political tradition, political culture, political continuity, political stability, political development.

Показано значение традиции в политической культуре общества. Политическая традиция анализируется в качестве элемента политической системы и политической культуры общества, обеспечивающего их целостность.

Ключевые слова и словосочетания: политическая традиция, политическая культура, политическая преемственность, политическая стабильность, политическое развитие.

УДК 316.75:32
ББК 66.053

А.Н. Сулимин

ПОЛИТИЧЕСКАЯ ТРАДИЦИЯ В КОНТЕКСТЕ ПОЛИТИЧЕСКОЙ КУЛЬТУРЫ ОБЩЕСТВА

Политическая культура стала достаточно популярным объектом изучения в отечественной политической науке. Главным образом это связано с попытками реанимировать историческое прошлое и показать, как оно воздействует на процессы трансформаций политических институтов в современной России.

Эмпирические исследования последних лет показывают, что до сих пор в структуре массового сознания россиян большую роль играют традиционные ценности и стереотипы, которые служат социальными и политическими ориентирами в современной жизни общества. Большинство исследователей, как российских, так и зарубежных, склоняются к тому, что традиционная политическая культура является не только тормозом в процессах модернизации общества, но и рудиментом, влияние которого на политический процесс нужно устранить. Однако они не принимают во внимание опыт проведения модернизаций в Японии, Китае, Индии, Турции, где традиция показала свою состоятельность и возможность совместимости с современными институтами, что способствовало выводу этих государств на передовые позиции по темпам развития в мире.

В связи с указанным считаем необходимым учитывать политические традиции и в целом установки политической культуры общества, которые помимо архаической составляющей несут конструктивный потенциал в построении настоящей действительности.

Политическая традиция – это важнейший элемент хранения, воспроизводства, передачи и закрепления социально-политического опыта и политических ценностей, способ реализации устойчивых политических отношений. Она выступает как форма и способ политической деятельности, набор правил и образцов политического взаимодействия людей. В соответствии с политическими традициями и в целом с политической культурой создаются и соответствующие им установки и мифологемы. Формирование политических традиций происходит через реальные политические отношения, которые, регулярно повторяясь, постепенно приобретают традиционный характер.

Традиции любой политической культуры – это прежде всего процессы трансляции от поколения к поколению устоявшихся образцов поведения, представлений, идей и одновременно сами эти образцы, представления, идеи [1, с. 81–82]. Традиции сохраняют живучесть в современной среде, потому что неотъемлемы от жизни общества и образуют особые каналы коммуникации – не только сохранения и трансляции, а, что самое главное, их приспособления (адаптации) в различных исторических условиях.

Этому приспособлению способствует центральная зона политической культуры, которая являет собой социокультурное поле, где осуществляется накопление и кристаллизация специфических культурных форм, выработанных обществом на различных исторических этапах и проявляющихся в традициях, обычаях, символах. Такая зона формирует ценности, которые близки народу, а затем направляет их обратно в общество в виде стимулов, установок, норм поведения. Она образует информационно-коммуникативную сетку и создает механизмы прямых и обратных связей с обществом через трансферы [2, с. 133].

В рамках этого культурного поля задается характер и предел инноваций, который определяется традицией изнутри. Речь идет об определенных чертах характера национальной политической культуры как устойчивого элемента политической системы государства и общества в целом. В таком ракурсе политическую традицию можно рассмотреть как комплекс социокультурных элементов – политических установок, ценностей, стереотипов, которые лежат в основе функционирования политических институтов и типов реагирования членов общества, определяющих нормы их поведения и специфику взаимодействия с государством.

В политической культуре традиции – достаточно подвижный феномен, который приводится в действие с помощью нравственно-оценочных компонентов: политических установок, ценностей, стереотипов и политических мифов. В политической культуре под установками (ориентациями) следует понимать отношение человека к тем или иным политическим объектам (институтам политической системы, лидерам), его готовность вести себя в соответствии с теми нормами, которые задаются государственными институтами и стандартами политической культуры традиционного или современного общества [3, с. 136]. Ценности (представления людей о свободе, социальной справедливости, равенстве, демократии, роли государства) являются неким «зерном» традиции и одной из центральных составляющих политической культуры.

Наиболее предметно политическая культура выявляется в процессе культивирования ценностей (прежде всего политических), именно через них раскрывая собственную социальную значимость в политической жизни. Одновременно

политическая культура может быть представлена как пространство реализации ценностей [1, с. 22].

Другими компонентами, тесно связанными с традициями, являются стереотипы, которые играют важную роль в политической культуре любого общества. *Политический стереотип* – упрощенное, схематическое, ценностно-ориентированное представление о политических реалиях, о том или ином субъекте политики; как правило, это эмоционально окрашенное и воспринимающееся без доказательств в качестве аксиомы представление. Его отличительные черты: персонификация событий, сильная эмоциональная окрашенность, иррациональность (факты, противоречащие стереотипу, отвергаются), устойчивость. Стереотипы формируют чувство политической идентичности, выполняют идентификационно-интегрирующие, ориентационные и компенсационно-регулирующие функции [4, с. 85–86].

Значение политических стереотипов определяется особенностями их формирования и содержания. Суммарно они отражают состояние общественного сознания, служат выражением коллективных убеждений, частью механизма традиций, несут не столько информацию об объектах, сколько отношение к ним, являются формой идеологического контроля над обществом, корректировкой его жизни.

Существуют различные точки зрения относительно истинности стереотипов. Одни исследователи склонны отождествлять их с истиной, другие считают, что в политических стереотипах выражен момент истины, но одновременно та или иная сторона действительности искажена, третьи видят в них совокупность мифических признаков. В целом политические стереотипы устойчивы, ригидны и консервативны, однако структура их подвижна, способна реагировать на изменения окружающей среды, человека. Политические стереотипы существуют во всех обществах, оправдывая себя как удобная форма коммуникации. К ним расположено большинство людей, так как обычно человек стремится к формированию непротиворечивой, ясной и связанной картины социального или политического мира.

Стереотипом, организованным по принципу достаточности для участников политического процесса заключенной в нем информации о политической реальности в ее прошлом, настоящем, будущем состоянии, выступает политический миф. Это статичный образ, опирающийся на верования и позволяющий упорядочить представления о различных политических явлениях, структурировать видение коллективного прошлого, настоящего и будущего.

Многократно повторенный в политической практике некоторый набор стереотипных суждений и понятий, мотиваций активности, политический миф информационно наполняет политическую традицию [5, с. 27]. Среди политических мифов наиболее часто используются темы «золотого века», «заговора», «героя-спасителя», «единства нации».

В единичном аспекте мифические убеждения проявляют следующие качества: они опираются на веру, навязываются группой, иррациональны, опираются на общественные авторитеты, трудно поддаются проверке, существенно влияют на политическую жизнь, являются основой для национальной идентичности [4, с. 87]. Данные нравственно-оценочные компоненты политической культуры задают динамику политической традиции; являясь внутренне неподвижными феноменами общественной жизни, они могут изменять свой внешний характер в процессе адаптации к новой социально-политической среде.

Немаловажным фактором, с помощью которого транслируются нравственно-оценочные компоненты и который придает динамичность политической традиции, является процесс социализации.

Человек, который в силу случайности своего рождения попал в определенную социальную среду, усваивает традицию как некоторую природную данность, без видимых усилий. Традиция для него является хранилищем всего разнообразия накопленных знаний, жизненного опыта, обычаев группы, которые можно сохранить во времени и передать следующим поколениям. Из этого возникает представление о естественной принадлежности носителя традиции к общности «мы».

Поскольку традиция складывается помимо нашего разумения, «она принуждает нас к чему-то помимо нашей воли. Уже в этом смысле она есть насилие. Но на этой ее принудительной силе держится любой общественный порядок» [6, с. 175].

Политической традиции свойственны определенные функции в политической культуре:

идентификации. Благодаря этой функции человек получает возможность понимать свою групповую принадлежность с помощью ментальности и определять приемлемые для себя способы участия в выражении и отстаивании интересов данной общности;

предписания (программирования). В рамках данной функции традиция несет в себе ориентации, нормы и представления, которые задают определенную направленность и границы конструирования поведения человека;

адаптации. Традиция способствует приспособлению человека к изменяющейся политической среде, условиям осуществления его прав и властных полномочий, сама изменяясь под влиянием новых социокультурных условий;

социализации. В процессе политической социализации традиция социализирует личность человека, наделяя его определенными навыками, позволяющими ему приобщаться к определенной политической культуре и реализовывать в той или иной системе власти свои гражданские права, политические функции и интересы;

интеграции (дезинтеграции). В рамках этой функции традиция скрепляет общество с помощью норм и ценностей, которые были традиционно присущи той или иной политической культуре, обеспечивает различным группам возможность сосуществования в рамках определенной политической системы, сохранения целостности государства и его взаимоотношений с обществом в целом;

коммуникации. Традиция, используя каналы коммуникации между поколениями с помощью символов, стереотипов и других средств информации и языка общения, обеспечивает взаимодействие всех субъектов и институтов власти на базе общих норм и ценностей;

трансмиссии. Традиция обеспечивает передачу политического опыта, норм, ценностей, ориентаций из поколения в поколение.

В рамках политической культуры в процессе реализации своих функций политическая традиция способна оказывать тройственное влияние на политические процессы и институты. Во-первых, под ее воздействием могут *воспроизводиться* традиционные для общества формы политической жизни, причем в силу устойчивости ценностных ориентаций в сознании человека такая возмож-

ность сохраняется даже в случае изменения внешних обстоятельств и характера правящего режима. Во-вторых, политическая традиция способна *принимать и адаптировать* нетрадиционные для общества формы социальной и политической жизни. В-третьих, она в состоянии *комбинировать* элементы прежнего и перспективного политического устройства.

Резкое изменение политической культуры, системы ее ценностей и ориентации, образцов социального поведения может привести к дезорганизации общества, углублению социальных противоречий. Традиционная политическая культура является динамичным феноменом в политической жизни общества, способным не только воспроизводить и транслировать нормы прошлых поколений, но и адаптировать инновационные процессы в современном социуме. Резкий отказ от политических традиций может осложнить работу каналов коммуникации между государством и обществом, ввергнуть политическое развитие в стагнацию и, наконец, грозит кризисом идентичности.

Библиографический список

1. *Орлов И.Б.* Политическая культура России. М., 2008.
2. *Рогозин Э.В.* Традиционная политическая культура, ее функции и роль в политических процессах современной России // Право и политика. 2009. № 1.
3. Политический процесс: основные аспекты и способы анализа. М., 2001.
4. *Ирхин Ю.В.* Социология культуры. М., 2006.
5. *Шестов Н.И.* Политический миф теперь и прежде. М., 2005.
6. *Ачкасов В.А.* Трансформация традиций и политическая модернизация: феномен российского традиционализма // Философия и социально-политические ценности в общественном сознании России (от истоков к современности). СПб., 2004.

УДК 1(100)(091)
ББК 87.3(0)

С.С. Иванов

К ИСТОРИИ ПЕРСОНАЛИСТСКИХ ДВИЖЕНИЙ В РОССИИ И ФРАНЦИИ

Движение персонализма, возникшее в конце XIX – начале XX столетия, было направлено на решение задач формирования международных и национальных институтов обеспечения прав человека, преодоления его отчуждения от реальной экономической

S.S. Ivanov
To the History of Personalistic Movements in Russia and France

The processes of the formation of personalistic society movements in Russia and France are researched. The Christian personalism as an ideological doctrine is opposed to totalitarianism.

Key words and word-combinations: personalism, Christian socialism, social movements, political activity.

Исследуются процессы формирования персоналистских общественных движений в России и Франции. Христианский персонализм как идейное учение противопоставляется тоталитаризму.

Ключевые слова и словосочетания: персонализм, христианский социализм, общественные движения, политическая деятельность.

и политической власти, противодействия явлениям обезличивания человека, росту товарного фетишизма, разобщенности между людьми.

Русский персонализм зародился в атмосфере напряженных духовных исканий мыслителей серебряного века, предчувствовавших надвигавшуюся историческую катастрофу. Основоположником русского персонализма по праву считается Н.А. Бердяев, связывавший его воплощение в жизни с христианским социализмом. По его мысли, государственное устройство справедливо, если не наносит ущерба свободной социальной солидарности людей, нравственной и правовой гарантией которой должны стать оптимальные церковно-государственные отношения в соответствии с православным учением о «симфонии властей» [1, с. 410–411].

Христианский персоналистический социализм можно определить как идейно-политическое течение, в котором задача преодоления отчуждения человека от общественной жизни решается на основе его духовного наполнения. Главным средством содействия христианскому нравственному прогрессу личности и общества, по мысли персоналистов, является гармонизация общественных отношений в соответствии с ценностями христианской культуры, определяющими творческое переосмысление социалистической идеи [2, с. 666]. Н.А. Бердяев считал главным положением программы персоналистов возрождение христианской общественности путем ее самоочищения от исторических наслоений, ничего общего не имеющих с первоначальным христианством [3].

Персоналистское движение, по мнению его идеологов, должно основываться на принципах творческого гуманизма, способствующих духовному и социальному выживанию человека в периоды экспансии тоталитаризма, роста фашистской опасности и пролетарских революций. В связи с этим выдвигалась конкретная организационно-политическая задача создания персоналистского общественного движения, способного на основе социального учения христианства отстаивать основные права и свободы личности.

Персоналистическая концепция Н.А. Бердяева нашла плодотворную почву во Франции. В 1926 г., уже находясь в эмиграции, русский философ становится редактором просуществовавшего до 1940 г. журнала «Путь» в Париже. Ему удается сгруппировать вокруг себя «левые» христианские элементы, религиозную и философскую элиту общества. С правыми, одним из лидеров которых был П.Б. Струве, он окончательно разошелся.

Весьма характерно признание Н.А. Бердяева, ярко иллюстрирующее его личностное измерение персонализма: «Я остался одиноким, как и всегда, – с горечью отмечает философ в своей автобиографии. – Меня считали левым и почти коммунистом. Но мне чужды все течения и группировки, мне чужд «мир». Я остаюсь индивидуальным мыслителем и всегда возвращаюсь к себе, в свою индивидуальную мысль. <…> И я чувствую себя обращенным к векам грядущим» [4, с. 232].

Специфика западной культуры определила успех философии персонализма в Европе. Н.А. Бердяев организует философские семинары и дискуссии, в которых принимают участие ведущие мыслители русского зарубежья и Запада, часто выступает с лекциями в разных странах, активно печатается в периодических научных изданиях, в том числе на немецком и французском языках. Н.А. Бер-

дяев резко выступал против реакционных религиозных и политических настроений, пропагандировал идеи религиозно-философского обновления.

Эпоха интерконфессиональных собраний в Париже ознаменовалась общей консервативной настроенностью христианской мысли Запада, тягой к авторитету и традиции. В это время очевидным стало расхождение консервативных течений, сформированных на почве католицизма и протестантизма, с аналогичными православными направлениями. Французский персонализм, зарождение которого связано с именами Ш. Пеги и Э. Мунье, формировался в определенной степени и под влиянием Н.А. Бердяева, по-новому поставившего проблему творческого взаимодействия личности и общества. Э. Мунье, характеризуя Н.А. Бердяева как основателя персоналистской традиции, писал в 1948 г.: «Тесное соединение мистики и политики, обостренное чувство духовной свободы, прямо связанное с мятежным ощущением социального отчуждения, «объективацией человека», деньгами и экономическим отчуждением, – все это мы находили у него» [5, с. 550].

Ближе всего к христианской правде находились такие персоналистские течения во Франции, как коммюнотарный персонализм группы «Esprit», религиозный социализм Рогаца и А. Филиппа. В политике Л. Блюма, проповедовавшего гуманистические принципы католического социализма, русский философ усмотрел больше христианской человечности, чем у «правых», которые призывают к убийству и насилиям [4, с. 235]. Н.А. Бердяев считал, что «правые» легко делаются изменниками своей родине и своему народу; левые – изменниками свободе и человечности. Вместе с тем если правда консерватизма состоит в традиционном политическом романтизме, вере в добро, государственную справедливость, то носители левой, социалистической, идеи являются сторонниками бесклассового, неэксплуататорского общества, защищают идеал мира между народами, свободу и человечность.

В период между двумя мировыми войнами и Советская Россия, и Французская Республика переживали глубокий социальный кризис. Нестабильность социальной структуры, связанная с политической трансформацией общественного строя, представляла характерный признак состояния индустриального общества, что усугублялось угрозами тоталитаризма со стороны большевизма и фашизма. Сталинская индустриализация, коллективизация и культурная революция, составлявшие содержание социалистического строительства в СССР, сопровождались беспрецедентным ростом политических репрессий, вылившихся в подлинный геноцид. Особенностью политического развития западного общества в то же время стало возникновение в качестве реакционной альтернативы советскому атеистическому социализму фашистского движения, лидеры которого обещали народным массам решение всех социальных вопросов на основе пересмотра политических условий Версальского мирного договора, приведшего к значительным диспропорциям в экономическом развитии западных стран.

Общей целью тоталитарных движений, по словам Э. Мунье, являлось «подчинение личностей с их своеобразными судьбами временной централизованной власти, которая, уже присвоив себе все виды технико-технологической деятельности нации, претендует сверх того на установление своего духовного господства повсюду, вплоть до самых интимных сторон жизни людей» [5, с. 281].

На таком фоне персонализм представлял попытку кардинального, творческого, гуманистического решения социального вопроса, коренным образом отличавшегося от фашистской, национал-социалистской или большевистской концепций.

1920–1930-е годы были отмечены активным взаимодействием философов русского зарубежья с представителями западного католического мира, что особенно проявилось на достаточно регулярных интерконфессиональных собраниях, проходивших в Русском доме на бульваре Монпарнас в Париже. Н.А. Бердяев, будучи инициатором межконфессионального диалога, сделал их весьма популярными в среде христианской общественности. Его здесь воспринимали как типичного православного мыслителя, с чем он, однако, не соглашался, так как сам себя считал самобытным христианским философом. Тем не менее выступления Н.А. Бердяева в поддержку социальной справедливости всегда находили отклик как в среде католической и протестантской общественности, так и в рядах французской революционной молодежи.

Среди участников собраний философ упоминает о. Жиле, впоследствии генерала Доминиканского ордена; о. Лабертоньера, сторонника радикального течения католического модернизма, главу протестантских церквей Франции пастора Бегнера; ортодоксального кальвиниста профессора Лесера; сторонника радикального течения в протестантизме Вильфреда Моно. Со временем на собраниях стали бывать католические философы-мистики Ш. дю Бос, основатель французского экзистенциализма Г. Марсель, неотомист Э. Жильсон, а также представители духовенства. Французский персонализм представляли неотомист Ж. Маритен и лидер движения «Esprit» Э. Мунье, с которыми Н. Бердяева связали теплые дружеские отношения [4, с. 242–243]. Движение французских «левых» католиков, объединявшихся вокруг журнала «Esprit», развивалось под прямым воздействием теории христианского персоналистического социализма Н.А. Бердяева. Все яснее намечалась роль русского философа-персоналиста как связующего звена между Россией и Европой.

Годы пребывания Н.А. Бердяева во Франции отмечены глубокими творческими исканиями, активной общественной деятельностью, связанными с выявлением методов цивилизационного взаимодействия русской и французской национальных культур. Русский мыслитель активно участвовал в общественных интеллектуальных мероприятиях: *международных декадах в Понтини*, в течение 25 лет ежегодно проводившихся в имении французского философа П. Дежардена; персоналистских движениях «*Союз во имя истины*», «*Esprit*»; философских собраниях *Габриеля Марселя*. Здесь он часто выступал с докладами, встречался с видными представителями литературной и интеллектуальной Франции: Ш. Дю Босом, А. Жидом, Ж. Шлемберже, Роже Мартеном дю Гаром, Андре Моруа, политическими и общественными деятелями.

Труды русского философа получили широкое распространение в Западной Европе, по ним изучалась история России, исследовался русский национальный характер. В 1947 г. Кембриджский университет присвоил Н.А. Бердяеву почетное звание доктора теологии, даже рассматривался вопрос о возможности его награждения Нобелевской премией. Однако в Советской России его книги по понятным причинам не печатались, Н.А. Бердяев остро переживал, что он известен в Европе, но о его философии почти ничего не знают на родине. Этот

пробел был восполнен в 1990-годы, когда интерес к творчеству мыслителя охватил не только специалистов, но и широкие круги общественности, что связано с публикацией трудов философа в России.

За время жизни во Франции Н.А. Бердяев написал ряд работ в русле христианского персонализма и экзистенциализма («О рабстве и свободе человека: опыт персоналистической философии», «Экзистенциальная диалектика божественного и человеческого», «Философия свободного духа», «Опыт эсхатологической метафизики»). В истории государственно-правовой мысли особую значимость приобрели его религиозно-философские произведения: «Истоки и смысл русского коммунизма», «Русская идея», «Царство Духа и царство кесаря», которые, по словам самого автора, наиболее полно выражают его мировоззрение.

Становление персоналистической политической теории в странах Западной Европы связано не только с Н.А. Бердяевым, но и самым непосредственным образом с творчеством французского поэта и философа Ш. Пеги. Р. Роллан в этой связи проводит параллель между Ш. Пеги и Н. Бердяевым, усматривая их общность в решении проблематики отчуждения (объективации). Поиск путей активного творческого вовлечения человека в созидание исторических условий совершенствования личности и общества стал для последующих изысканий персоналистов основополагающим.

По свидетельству Р. Роллана, Ш. Пеги – весьма незаурядный человек, отличался смелостью суждений, решительностью поступков, организаторскими способностями [6, с. 12–13]. Его критика устоев западного общества, призыв к возрождению «метафизического» отношения к миру и духовной революции, последовательность в отстаивании гуманистических принципов привлекали к нему множество сторонников [7, с. 137–138].

Мировоззрение Ш. Пеги, основанное на верховенстве свободы личности, отличалось от социальной позиции революционной интеллигенции неприятием политического насилия как упрощенного метода преобразования общества. От «индивидуалистического социализма», сближавшего его с воззрениями представителей социал-реформизма, Ш. Пеги эволюционировал к социальному католицизму, но персонализм всегда оставался основой его идейно-политических убеждений, а преодоление отчуждения – не только главной социальной, но и нравственной задачей.

Э. Мунье, последователь Ш. Пеги, развивал тезис о взаимосвязи кризиса экономических структур и кризиса человеческого существования: «Мы не только повторяем вслед за Пеги: «Революция будет духовной или ее не будет вовсе»; мы уточняем: «Духовная революция будет экономической или ее не будет. Экономическая революция будет духовной или она не будет революцией» [8, с. 15]. Идеологической доминантой его политических взглядов стало учение о персоналистской и общностной революции, впервые изложенное в журнале «Esprit» зимой 1932/33 г., а затем в работе «Персоналистская и общностная революция».

Понятие «революция», бывшее в 1930-х годах символом борьбы за «светлое будущее», получает у Э. Мунье своеобразную трактовку [9, с. 6]. Ее смысл состоит в утверждении необходимости духовного возрождения общества для коренного преобразования жизни. Без него любые экономические и социальные перемены,

инициированные государственной властью, ведут не к социальной свободе, а к установлению олигархии, что и наблюдается в современной России.

Противостояние тоталитаризму привело персоналистов к утверждению необходимости взаимосвязанных процессов духовного обновления и социального освобождения человека, которые составят оптимальную модель переустройства общества, соответствующего принципам христианского социализма. Духовная революция, пропагандируемая Э. Мунье, противопоставлялась им политической революции и означала прежде всего внутреннее обновление человека, которое в таковом качестве отождествлялась им с христианским понятием покаяния [5, с. 30]. Революция трактовалась персоналистом в качестве постоянного труда по искоренению пороков и освоению новых горизонтов культуры, перерастающих рамки существующего беспорядка.

Теория персонализма стала политической основой программ целого ряда движений и групп во Франции, среди которых особенно выделялось общественное движение *«Esprit»* («Разум», руководитель Э. Мунье). Оно представляло собой крупнейшее объединение французских персоналистов, пропагандировавших программу нравственной и институциональной революции, заключавшейся в преобразовании отношений личности и общества. В издаваемом ими одноименном журнале печатались идеологи концепции персонализма Дени де Ружмон, Поль-Луи Ландсберг, Жорж Изар, Жан Лакруа, Морис Недонсель, Габриель Мадинье, Жак Маритен, Николай Бердяев, Поль Рикер, Морис Мерло-Понти. Представители движения «Esprit» стремились к широкому участию в реальной политике, что выразилось в тенденции к сотрудничеству с органами парламентской демократии, например в разработке проекта декларации к Конституции Французской Республики 1946 г., и в других направлениях их общественно-политической деятельности: антифашистской борьбе, активной реформаторской позиции.

Таким образом, персоналисты выступали в роли не только философов и литераторов, но и практических борцов за свободу личности и социальную справедливость, обладавших как высоким потенциалом творческого революционного социального действия, так и развитым гражданским правосознанием, связанным с пониманием исторической ответственности за судьбы Франции в «Европе Отечеств» (по терминологии Шарля де Голля).

С 1930-х годов широкую политическую деятельность во Франции развернули персоналистские общественные движения: *«Plans»* («Планы», руководители Ф. Ламур, А. Вюрмсмер); *«Ordre nouveau»* («Новый порядок», руководитель Р. Арон); *«Revue fran3 aise»* («Французский журнал»), *«Rй action»* («Противостояние»), *«Jeune droite»* («Молодая правая»), «*Mouvements»* («Движения»), *«Force troisiцme»* «Третья сила», руководитель Ж. Изар) [10, с. 11].

На фоне общественно-политической ситуации 1930-х годов показательна позиция участников движения «Ordre nouveau». Поиск ими путей формирования персоналистской экономики осуществлялся на основе приверженности социально-экономической децентрализации национальной экономики и принципов синдикалистского федерализма. Не ограничиваясь теоретическим декларированием своей экономической программы, движение «Ordre nouveau»

пыталось воплотить ее в жизнь посредством организации европейской «гражданской службы» и «прожиточного минимума». Участники движения пропагандировали повышение личной нравственной и политической ответственности государственных и общественных деятелей, восстановление авторитета государственной власти посредством ее ограничения нормами общественной морали, формирование «аристократии знания», способной взять на себя политическое руководство обществом. Такая позиция участников движения была созвучна концепции Н.А. Бердяева о духовной аристократии [11, с. 124–125].

Влиятельным персоналистским общественным движением являлся также «*Union pour la verit ï*» («Союз во имя истины»), созданный стараниями французского философа П. Дежардена [12, с. 212]. По словам Н.А. Бердяева, одно время посещавшего общественные мероприятия «Союза», «собрания были обыкновенно посвящены обсуждению вновь появившейся интересной книги, главным образом по философии культуры и философии политики…» [4, с. 241]. Э. Мунье отмечал, что поиск универсальной рационалистической научной методологии в качестве основы социального преобразования сторонниками «*Union pour la verit ï*» оборачивался преувеличением научно-рационального метода познания в ущерб интуитивному, что было чревато недооценкой духовной свободы личности.

Авторитарный вариант персонализма разрабатывался представителями движения *«Jeune droite»* («Молодая правая»). По их мнению, сильное государство способно стать гарантом конституционных прав личности, что делает возможным сохранение относительной социальной свободы в условиях демократически ориентированного авторитаризма на основе персонализации властных полномочий. По-видимому, именно такой «авторитарный персонализм», отличающийся от демократического персонализма Э. Мунье и К. Манхейма, стал основой политической практики голлизма [13, с. 426].

Противоположную тенденцию демонстрирует позднейшее развитие христианского персоналистического социализма во Франции, связанное с группой *«Социализм или варварство»,* взявшей на вооружение критику власти представителями либерализма, от Локка до Монтескье, и анархизма – Бакуниным, коммунарами, марксистами, не связанными со сталинизмом. Основные задачи группы – изучение структуры власти в плановом обществе XX в., четкая постановка проблем рабочего самоуправления, прямой демократии в небольших экономических объединениях и демократической организации политической власти. Теологическое понимание личности, свойственное персоналистам, по мнению П. Рикера, обусловило конкретную критику власти, соответствующую современным реалиям, что выдвигало на первый план главную задачу группы – критику деяний человека в истории и государстве, связанную с признанием социального значения христианства [14, с. 138–139].

В СССР зачатки персоналистского движения были представлены немногочисленными политическими объединениями оппозиционной направленности. *Христианско-социальное братство «Христос и Свобода»* (1917–1925) сформировалось на основе религиозно-философского кружка и представляло своего рода эзотерическую организацию межконфессионального состава, в которую

вошли представители религиозно-философской элиты России, готовой содействовать созданию свободной христианской общественности. К их числу принадлежал и Г.П. Федотов. Судьба кружка была трагичной: большинство его участников подверглись репрессиям со стороны советской власти по делу организации «Воскресение» [15].

В период хрущевской оттепели, характеризующийся относительной либерализацией общественных отношений и появлением нелегальных диссидентских организаций, только одна из них отличалась ярко выраженной христианско-социалистической и персоналистской направленностью – *Всероссийский социально-христианский союз освобождения народа* (ВСХСОН). Организованный в 1963 г. в Ленинграде четырьмя диссидентами (И. Огурцов, М. Садо, Е. Вагин и Б. Аверичкин), союз конституировался как военно-политическая организация и ставил своими основными целями революционное вооруженное свержение советской власти, ликвидацию КПСС, установление экономической свободы. Члены организации вдохновлялись идеями Н.А. Бердяева, евразийца Л.П. Карсавина, отстаивавших корпоративное государство, «третий путь» развития страны, принципами Вл. Соловьева, обогатившими программу требованием теократии, учреждения Земского (Верховного) Собора в качестве высшего представительного органа страны. ВСХСОН просуществовал до 1968 г. и был ликвидирован КГБ [16].

В целом персоналистские движения ознаменовали собой новую эпоху в развитии общественной мысли и политической практики. В их деятельности было достигнуто органичное соединение социальной философии и политического процесса, что актуализировало вопросы о смысле человеческих деяний в истории, соотношения свободы и равенства, взаимодействия личности и общества, оптимизации церковно-государственных и социально-экономических отношений.

Библиографический список

1. *Бердяев Н.А.* Истоки и смысл русского коммунизма // Соч. М., 1994.
2. *Бердяев Н.А.* Духовное состояние современного мира // *Бердяев Н.А.* Смысл творчества. Харьков; М., 2002.
3. *Бердяев Н.А.* Русский духовный ренессанс начала XX в. и журнал «Путь» (К десятилетию «Пути»). М., 1993.
4. *Бердяев Н.А.* Самопознание: опыт философской автобиографии. М., 1991.
5. *Мунье Э.* Манифест персонализма. М., 1999.
6. *Пузиков А.* Ромен Роллан (1866–1944) // Собр. соч.: в 9 т. М., 1974. С. 12–13.
7. *Губман Б.Л.* Символ веры Ж. Маритена // *Маритен Ж.* Философ в мире. М., 1994.
8. *Мунье Э.* Что такое персонализм? М., 1994.
9. *Вдовина И.С.* Личность в современном мире // *Мунье Э.* Манифест персонализма. М., 1999.
10. *Вдовина И.С.* Французский персонализм (1932–1982). М., 1990.
11. *Бердяев Н.А.* Философия неравенства. М., 1990.
12. *Марсель Г.* Опыт конкретной философии. М., 2004.
13. *Манхейм К.* Идеология и утопия // *Манхейм К.* Диагноз нашего времени. М., 1994.
14. *Рикер П.* История и истина. СПб., 2002.
15. *Федотов Г.П.* Судьба и грехи России: избр. статьи по истории русской философии и культуры: в 2 т. СПб., 1991. Т. 1.
16. *Янов А.* Русская идея и 2000 г. // Нева. 1991. № 9–11.

M.A. Murzova, T.A. Shumilova
Human Rights Universality Principle in Conditions of Globalization

Issues related to the universalization and regionalization of human rights in conditions of globalization are considered. Regional international acts on human rights are analyzed. Specific character of understanding and normative substance of natural human rights in different societies and states is studied.

Key words and word-combinations: rights universality principle; universal human rights, natural human righ

Рассмотрены вопросы, связанные с процессами универсализации и регионализации прав человека в условиях глобализации. Проанализированы региональные международные правовые акты по правам человека. Исследуется специфика нормативного содержания и понимания естественных прав человека, применительно к различным обществам и государствам.

Ключевые слова и словосочетания: принцип всеобщности прав, универсальные права человека; естественные права человека.

УДК 342.7
ББК 67.400.3

Т.А. Шумилова,
М.А. Мурзова

ПРИНЦИП ВСЕОБЩНОСТИ ПРАВ ЧЕЛОВЕКА В УСЛОВИЯХ ГЛОБАЛИЗАЦИИ

Одной из главных мировых тенденций новейшего времени является процесс глобализации [1, с. 164], «устанавливающий рубеж между уходящей и надвигающейся эпохами, заставляющий все человечество по-новому воспринимать то, что до этого выглядело довольно фрагментарным и недосягаемым» [2, с. 42]. «Процесс глобализации, получивший мощный импульс во второй половине XX века, имеет тенденцию к все более широкому распространению в текущем столетии», – считает Е.А. Лукашева [3, с. 10]. К концу XX в., делает аргументированный вывод Ю.Д. Ильин, в ситуации всемирной глобализации общественных отношений стали сближаться системы внутреннего и международного права [4, с. 47], что не может не отразиться на правах человека как в доктринальном, так и в практическом аспекте.

В настоящее время, как справедливо отмечает Н.В. Витрук, права и свободы

человека перестали быть объектом только внутренней политики и практики государства, а стали делом всего международного сообщества [5, с. 51]. «Сегодня объем прав и свобод личности определяется не только конкретными особенностями того или иного общества, но и развитием человеческой цивилизации в целом, уровнем и степенью интегрированности международного сообщества. Чем целостнее становится мир, тем значительнее влияние, оказываемое на права и свободы международными факторами», – добавляет Р.А. Мюллерсон [6, с. 10–11].

Зададимся вопросом: насколько широк горизонт принципа всеобщности прав человека или какие права человека составляют каталог всеобщих прав человека? Действительно ли существует универсальная система прав человека, или это лишь декларативная модель? С одной стороны, универсализм прав человека основан на приемлемости и общепризнанности стандартов прав человека для каждого государства, независимо от культурных, исторических, экономических и других традиций и особенностей. Это означает, что существует некая общепризнанная система ценностей, базирующаяся на общечеловеческой морали. С другой – не для всех государств абсолютно приемлемы «общепринятые стандарты прав человека». Действительно, в глобальном измерении достаточно широк спектр принимающих порой самое необычное смысловое наполнение воззрений на права человека, детерминированных особенностями социально-культурных и нравственно-психологических черт того или иного народа.

«Взгляды и официальные доктрины различных человеческих сообществ на данные проблемы [прав человека] весьма различны» [7, с. 31], – абсолютно верно указывает Г.М. Даниленко. «Исламские представления о свободе, равенстве и справедливости во многом не совпадают с их европейским пониманием. Это касается не только общих категорий, но и конкретных прав и свобод человека и гражданина», – справедливо убеждена С.В. Поленина [8, с. 37].

Содержание международных актов по правам человека, принятых во второй половине прошлого века, наглядно демонстрирует разновекторные тенденции в развитии прав человека в мировом пространстве. Одновременно с широким процессом распространения универсальных стандартов в области прав человека, их глобализацией начался другой процесс – регионализации, то есть создания стандартов и механизмов защиты прав человека применительно к традициям и культуре региональных образований.

Первым шагом в этом направлении явилось принятие Европейской конвенции о защите прав человека и основных свобод 4 ноября 1950 г. Как отмечается в преамбуле документа, «правительства европейских стран, придерживающихся единых взглядов и *имеющих общее наследие политических традиций* и уважения свободы и верховенства права, сделали первые шаги на пути коллективного осуществления некоторых из прав, сформулированных во Всеобщей декларации» [9, с. 264–269].

22 ноября 1969 г. была принята Американская конвенция о правах человека [10], которой предшествовало принятие Хартии Организации американских государств и Американская декларация прав и обязанностей человека [11]. Конвенция подтвердила стремление консолидировать в Западном полушарии в рамках демократических институтов систему свободы личности и социальной

справедливости, основанных на уважении неотъемлемых прав человека, подчеркнув, что международная защита в форме Конвенции подкрепляет или дополняет защиту, предусмотренную национальным законодательством американских государств.

Африканская хартия прав человека и народов (26 июня 1981 г.) *отмечает достоинство своих исторических традиций и ценностей африканской цивилизации,* которые должны найти отражение в формировании и содержании концепции прав человека и народов. В 1990 г. принята Исламская декларация прав человека; в 1994 г. Советом Лиги арабских государств принята Арабская хартия прав человека и народа в арабском мире [12]. В тексте преамбул указанных деклараций отмечается значение идей и исторических традиций стран, подписавших эти документы, для развития прав и свобод человека.

Принятие важнейших региональных актов о правах человека еще раз подчеркнуло органическую включенность прав человека в культуру, религию, традиции, образ жизни стран различных регионов мира.

Формально-юридически, то есть текстуально, перечень прав и свобод, содержащихся в региональных конвенциях, хартиях, декларациях, повторяет универсальный набор прав человека, провозглашенный во Всеобщей декларации прав человека и двух международных пактах. Однако их реализация наталкивается на сопротивление реальных жизненных отношений, исторически формировавшихся и развивавшихся на иных ценностях.

Каждому типу цивилизации присущи определенные доминанты духовности, сообщающие специфику всему конкретному содержанию жизни, в том числе и сфере прав человека. Например, традиционность, ритуализированность и моральность китайской культуры получила воплощение в таких юридических понятиях, как «ли», «дэ» и «бао»; космизм, мистицизм и синтетизм культуры Индии – в понятиях «рита», «дхарма» и «данда». Такие доминанты культуры арабского Востока, как глубокий мистицизм верования, изначальный иррационализм и вместе с тем повышенная регламентированность, формальность, ригоризм, привели к формированию таких системообразующих идей мусульманского права, как «кияс», «иджтихад» и «теклид». Поскольку для политизированного, атомизированного и динамичного западного общества юридическое право и право как форма стихийной жизни общества в целом совпадают, то в качестве важнейших выражений доминант ментальности выступают идеи свободы, гражданского общества, закона и естественных прав человека. Взятые в своем единстве, эти идеи освещают первичность прав человека и вторичность его обязанностей и ответственности.

Правовые ценности воспринимаются в соответствии с определенным контекстом, сформированным правовой культурой конкретного общества, а потому и юридическое мышление оказывается тесным образом связано с определенным ценностным порядком. Как указывает С. Хантингтон, «западные представления и идеи фундаментально отличаются от тех, которые присущи другим цивилизациям. В исламской, конфуцианской, буддистской и православной культурах почти не находят отклика такие западные идеи, как индивидуализм, либерализм, конституционализм, права человека, равенство, свобода, верховенство закона, демократия, свободный рынок, отделение церкви от государства...» [13, с. 43].

Представляется, что формирование универсальной международно-правовой доктрины прав человека затруднено вследствие конфликта не только интересов, но и конфликта культурных традиций ввиду специфики морали и права разных обществ. Вместе с тем можно предположить, что процессы глобализации в экономической и иных сферах жизни, миграция, обмен культурными ценностями способствуют универсализации понимания прав человека в различных обществах и государствах. Общение и взаимодействие между странами, развитие экономических, информационных, культурных, миграционных связей не может не отразиться на восприятии идей прав человека, заимствовании эталонов правовой культуры, готовности строить общественные отношения на универсальных правовых началах.

По нашему мнению, многообразие культур должно не исключать, а предполагать универсальность, всеобщность прав человека как общечеловеческой ценности. Несмотря на различие в перечне и нормативном содержании основных прав человека в разных государствах, национальная и религиозная специфика этих стран не должна затенять, игнорировать и тем более попирать принцип всеобщности прав человека, то есть то общечеловеческое, что обусловлено более глубокими естественными потребностями человека: стремлением к счастью, свободе, миру. Признание примата общечеловеческого – вот исходный пункт общей концепции основных прав человека, которая должна объединить всех людей и все государства на Земле, не стирая различий в их идеологиях. Принцип всеобщности основных прав человека в условиях глобализации должен выступить фундаментом концепции основных прав человека, которая должна быть универсальной в силу неделимости самого мира и признания человека в нем высшей ценностью. Ситуация отрицания некоторых категорий универсальных прав человека может поставить под сомнение возможность дальнейшего развития прав человека в той конфигурации, в которой они заложены в основополагающих международных актах.

Библиографический список

1. Современный словарь иностранных слов: 2-е изд. М., 1999.

2. *Блинов, А.С.* Национальное государство в условиях глобализации: политико-правовые аспекты: дис ... канд. юрид. наук. М., 2003.

3. Права человека и процессы глобализации современного мира / отв. ред. Е.А. Лукашева. М., 2007.

4. *Ильин Ю.Д.* Право человека и государства на безопасность в современном мире. М., 2007.

5. *Витрук К.В.* Общая теория правового положения личности. М., 2008.

6. *Мюллерсон Р.А.* Права человека: идеи, нормы, реальность. М., 1991.

7. *Даниленко Г.М.* Международная защита прав человека. М, 2000.

8. *Поленина С.В.* Проблема национально-культурной идентичности в свете взаимодействия правовых систем современности // Государство и право. 2008. № 1.

9. Европейская конвенция о защите прав человека и основных свобод от 4 ноября 1950 г. // Международные нормы о правах человека и применение их судами Российской Федерации. М., 1996.

10. Американская конвенция о правах человека от 22 ноября 1969 г. URL: www.umn.edu/humanrts/instree/Rzoas3con.html

11. Американская декларация прав и обязанностей человека // Сборник актов о правах человека. М., 2006.

12. Африканская хартия прав человека и народов от 26 июня 1981 г. // Международные акты о правах человека: сб. док. / сост. и вступ. ст. В.А. Карташкина, Е.А. Лукашевой. М., 1998.

13. *Хантингтон С.* Столкновение цивилизаций? // Полис. 1994. № 1.

A.V. Kuzminykh
The Revival of the World Justice in Russia: Possibilities and Experience of Historical Continuity

The distinctions of terminology of the categories "magistrate", "magistrates' court" and "justice of the peace" are analyzed. Justice of the peace is proposed to be defined as a set of magistrates acting as judicial establishments and serving on the implementation of justice.

Key words and word-combinations: magistrate, magistrates' court, justice of the peace, judicial functions.

Анализируются терминологические различия категорий «мировой судья», «мировой суд», «мировая юстиция». Мировую юстицию предлагается определять как совокупность мировых судей, действующих в качестве судебных учреждений и выполняющих функции по осуществлению правосудия.

Ключевые слова и словосочетания: мировой судья, мировой суд, мировая юстиция, судебные функции.

УДК 342.56
ББК 67.71

А.В. Кузьминых

ВОЗРОЖДЕНИЕ МИРОВОЙ ЮСТИЦИИ В РОССИИ: ВОЗМОЖНОСТИ И ОПЫТ ИСТОРИЧЕСКОЙ ПРЕЕМСТВЕННОСТИ

В конце 1990-х годов остро обозначилась необходимость модернизации отечественной судебной системы, оказавшейся не в состоянии справиться с увеличивающимся объемом работы и возложенными на нее в конкретный исторический период задачами. Нагрузка на федеральных судей возрастала, вследствие чего назрела необходимость введения дополнительной единицы – нового вида судей – в системе судопроизводства. Ученые и практики активно обсуждали различные пути преобразования судоустройства и судопроизводства с целью приоритетной защиты прав и интересов граждан. Одним из наиболее актуальных внедрений в сфере судопроизводства на практике, по мнению законодателей, стал институт мировых судей, ранее уже известный российской судебной системе.

Введение этого института было обеспечено дифференциацией форм судопроизводства в зависимости от степени общественной опасности преступлений и других факторов. Одновременно оно должно было сопровождаться предъявлением повышенных требований к кандидатам на занятие должностей мировых судей, в первую очередь для того, чтобы обеспечить реализацию судебной реформы на должном уровне. Однако вскоре выяснилось, что теоретически разработанные и казавшиеся стройными и

логичными концепты формирования мировой юстиции в Российской Федерации дают сбой. Следствием этого стал практически сразу же инициированный судейским сообществом процесс совершенствования института мировых судей. Таким образом, актуальность научного исследования этого вопроса обусловлена происходящим в стране процессом реформирования воссозданного в Российской Федерации института мировых судей.

Институт мировых судей действовал в стране с момента осуществления судебной реформы Александром II в 1864 г. и просуществовал до 1918 г., пока не был упразднен Декретом о суде № 2 [1, с. 65]. Мировой судья играл особую роль в осуществлении правосудия – это была одна из центральных фигур в концепции либеральных преобразований.

Судебная реформа императора Александра II произвела коренной переворот в деятельности судебных учреждений России. С введением судебных уставов в 1864 г. реформирование судебного дела начало осуществляться в соответствии с основными тенденциями западноевропейской теории и практики. Судоустройство было построено по принципу трехзвенной системы с установлением трех инстанций – первой, апелляционной и кассационной. Все суды были поделены на общие и мировые. Государь сохранял за собой лишь судебное верховенство и право помилования. Судебные учреждения, хотя и от имени императора, но отправляли правосудие вполне самостоятельно. Судебную власть осуществляли мировые судьи, съезды мировых судей, окружные суды, судебные палаты и Правительствующий сенат в качестве высшего кассационного суда.

Если провести параллели с существующей системой правосудия в России, налицо историческое сходство. Особенно это заметно в отношении института мировых судей. Принимая Федеральный закон «О мировых судьях Российской Федерации» [2], законодатель заимствовал или учитывал многие положения судебных уставов 1864 г., что видно на конкретных примерах.

Так, по аналогии с судебными установлениями 1864 г. в России и Удмуртии на современном этапе Федеральным законом «О мировых судьях в Российской Федерации» и Законом Удмуртской Республики «О мировых судьях Удмуртской Республики» [3] установлены следующие требования к мировым судьям:

1. Мировым судьей может быть гражданин Российской Федерации.
2. Возраст кандидата в мировые судьи установлен не менее 25 лет.
3. Мировому судье необходимо иметь высшее юридическое образование.
4. Стаж его работы по юридической профессии должен составлять не менее пяти лет.
5. Для назначения на должность мирового судьи претенденту необходимо сдать квалификационный экзамен; от сдачи квалификационного экзамена и представления рекомендации квалификационной коллегии судей соответствующего субъекта Российской Федерации освобождаются лица, имеющие стаж работы в должности судьи федерального суда не менее пяти лет.

Так же, как и в реформах 1864 г., мировой судья в России, и в том числе в Удмуртской Республике, назначается сроком на три года. По истечении указанного срока лицо, занимавшее должность мирового судьи, вправе вновь выдвинуть свою кандидатуру на данную должность. При повторном и последующих назначениях на должность мировой судья назначается сроком на пять лет.

В судебных уставах 1864 г. существовали запреты на избрание мировыми судьями:

1) состоящих под следствием и судом за преступления и проступки, подвергшихся по судебным приговорам за противозаконные действия заключению в тюрьму или иному более строгому наказанию, а также тех, кто был под судом за преступления или проступки, влекущие за собой такие наказания, и не оправданных судебными приговорами;

2) исключенных из службы по суду или из духовного ведомства за пороки, а также из среды обществ и дворянских собраний по приговорам тех сословий, к которым они принадлежат;

3) объявленных несостоятельными должниками;

4) состоящих под опекой за расточительность;

5) священно- и церковнослужителей [4].

Следовательно, к кандидатам на замещение должности мирового судьи предъявлялись определенные нравственные требования. Современное законодательство содержит положение, согласно которому судьей может быть лицо, не совершившее порочащих его поступков [5, ст. 4].

В судебных уставах 1864 г. не было сформулировано определение «мировой судья», нет его и в современном законодательстве. Эта проблема не осталась не замеченной учеными [6, с. 95–99].

В нормативно-правовых актах [2, 5] мировых судей называют судьями общей юрисдикции субъектов Федерации. Это объясняется тем, что низшим звеном системы судов общей юрисдикции является именно мировой судья, а судебного органа «мировой суд» не существует. Ст. 1. Закона «О мировых судьях в Российской Федерации» не дает определения «мировой судья» и лишь содержит положение, согласно которому мировые судьи относятся к судьям общей юрисдикции в судебной системе. Само по себе указание на то, что мировые судьи являются судьями общей юрисдикции, не дает представления о содержании указанного термина, а представляет собой воплощение принципа единства статуса судей, акцентируя, что и мировые судьи и судьи общей юрисдикции имеют одинаковый статус носителей судебной власти, что не раскрывает специфику понятия «мировой судья».

Обращаясь к историческому аспекту функционирования мировых судей в дореволюционной России, следует отметить, что согласно положениям уставов 1864 г. в дореволюционной России действовали и мировые судьи и мировые суды. В настоящее время и используют оба термина применительно к институту мировых судей. Но, по замыслу законодателей уставов 1864 г., мировой судья и мировой суд представляли собой соответственно суд первой и апелляционной инстанции [4].

С восстановлением института мировых судей в Российской Федерации законодателем в оборот был введен термин «мировой судья», тогда как «мировые суды» в современной отечественной судебной системе не предусмотрены – соответственно, использование данного термина логически неверно. При отсутствии единообразного закрепления термина «мировой судья» в законодательстве подобные формулировки способствуют разночтению закона и требуют устранения на практике.

Большое внимание в судебных уставах 1864 года было уделено съездам мировых судей, которые осуществляли правосудие коллегиально, выполняли роль апелляционной инстанции по отношению к мировым судьям. Представляется, что аналогичную практику вполне можно реализовать и в современной России.

Логически верным считаем решение создать в России такую систему мировой юстиции, где мировые судьи выполняли бы роль первой инстанции, а мировые суды – роль суда второй инстанции, и только затем соответствующие федеральные суды в субъектах РФ могли бы рассматривать обжалуемые приговоры и решения мировых судов.

Немаловажным критерием, на наш взгляд, требующим заимствования законодателем исторического опыта, является принадлежность кандидата по происхождению или проживанию в той местности, где он претендует на замещение должности судьи. Это обеспечивало бы личную заинтересованность судьи в качественной и эффективной работе. Такой вопрос активно обсуждается, и многие положительно оценивают идею такой организационной преемственности.

В целом, оценивая опыт реформирования Александром II судебной системы, хочется отметить схожесть современной российской системы с той, которая была создана в середине XIX в. Осуществляя дальнейшее преобразование мировой юстиции, необходимо продолжать заимствование основных тенденций реформирования института мировых судей в системе судебной власти, заложенных в XIX в. Следуют также избегать ошибок законодателей XIX в. и закрепить на законодательном уровне терминологию в сфере института мировых судей, в том числе и дать определение собственно понятию «мировой судья», сформулировав его как должностное лицо, принадлежащее к корпусу мировых учреждений, осуществляющее правосудие и иную деятельность, которое избирается или назначается центральными или местными органами государственной власти, единолично рассматривает дела в мировом суде и способствует установлению мирных отношений между спорящими сторонами. Необходимо закрепить понятие «мировой суд» как суд общей юрисдикции, рассматривающий гражданские, административные и уголовные дела, отнесенные к его подсудности в качестве апелляционной инстанции.

Это позволит создать в России двухуровневую систему мировой юстиции, подобную успешно функционировавшей при Александре II, и разрешить проблемы загруженности федеральных судей.

Библиографический список

1. *Войтович В.Ю.* Организационно-правовые основы становления и реформирования правоохранительных органов в Удмуртии: учеб. пособие. Ижевск, 2003. 160 с.

2. О мировых судьях в Российской Федерации: Федер. закон от 17 дек. 1998 г. № 188-ФЗ // СЗ РФ. 1998. № 51. Ст. 6270.

3. О мировых судьях Удмуртской Республики: Закон УР от 20 июня 2000 г. № 201-II // Удмуртская правда. 2000.13 июля.

4. Судебные уставы 1864 г. за пятьдесят лет. Ч. 1 // Проект «Классика российского права». СПС «КонсультантПлюс», 2007.

5. О статусе судей в Российской Федерации: Закон РФ от 26 июня 1992 г. № 3132-1 // Ведомости РФ. 1992. № 30. Ст. 1792.

6. *Абушов Р.* И. Место института мировых судей в судебной системе Российской Федерации // Вестн. Поволж. акад. гос. службы. 2009. № 18. С. 95–99.

S.E. Abakumenko
Problems of Ensuring of Equal Access of Political Parties to the State and Municipal Mass Media

The process of realization of the constitutional principle of equality of political parties at the stage of pre-election propagandas is investigated. The special attention is paid to the analysis of conditions of access of political parties to mass media.

Key words and word-combinations: equality, political parties, access to mass media, suffrage and election process.

Исследуется процесс реализации конституционного принципа равенства политических партий на стадии предвыборной агитации. Особое внимание уделяется анализу условий доступа политических партий к средствам массовой информации.

Ключевые слова и словосочетания: равенство, политические партии, доступ к средствам массовой информации, избирательное право и процесс.

УДК 342.849.2
ББК 67.400.5

С.Е. Абакуменко

ПРОБЛЕМЫ ОБЕСПЕЧЕНИЯ РАВНОГО ДОСТУПА ПОЛИТИЧЕСКИХ ПАРТИЙ К ГОСУДАРСТВЕННЫМ И МУНИЦИПАЛЬНЫМ СРЕДСТВАМ МАССОВОЙ ИНФОРМАЦИИ

Одним из главных критериев определения выборов как свободных, честных, справедливых и нефальсифицированных является наличие свободной конкуренции кандидатов, политических партий. Очевидно, что конкурентная борьба существует при условии обязательного обеспечения равенства участников выборов.

Для политических партий агитационная кампания составляет основную часть предвыборной деятельности, является ключевой и решающей стадией в борьбе за голоса избирателей и, естественно, поглощает немалую часть избирательных фондов партий. Из всех стадий избирательного процесса предвыборная агитация – наиболее политизированная часть избирательных кампаний политических партий. Используя различные формы предвыборной агитации, политические партии начинают упорную борьбу за выборные места.

От умело организованной агитации во многом зависит политическое будущее партий. Именно в этот период резко сталкиваются интересы различных политических сил, и предвыборная агитация становится предметом возникновения многих вопросов и проблемных моментов.

Рассматривая вопрос реализации конституционного принципа равенства политических партий в процессе проведения предвы-

борной агитации необходимо указать, что серьезной проблемой в создании условий для свободной политической конкуренции политических партий являются недостаточные гарантии равных условий их доступа к государственным и муниципальным средствам массовой информации.

В различных странах процедура проведения предвыборной агитации довольно подробно регулируется законами о выборах. При этом законодатели опираются на требования международных документов, таких, как Международный пакт «О гражданских и политических правах» [1], Документ Копенгагенского совещания Конференции по человеческому измерению СБСЕ [2].

Так, в пп. 7.6, 7.8 Документа Копенгагенского совещания конференции по человеческому измерению СБСЕ указывается, что государства-участники:

«7.6 – уважают право отдельных лиц и групп лиц **создавать в условиях полной свободы свои политические партии или другие политические организации** и предоставляют таким политическим партиям и организациям необходимые юридические гарантии, позволяющие им **соревноваться друг с другом на основе равенства перед законом и органами власти**;

7.8 – обеспечивают, чтобы не устанавливались какие-либо юридические или административные барьеры для **беспрепятственного доступа к средствам массовой информации на недискриминационной основе для всех политических группировок и отдельных лиц**, желающих принять участие в избирательном процессе».

Согласно подп. «б» п. 2 ст. 10 Конвенции о стандартах демократических выборов, избирательных прав и свобод в государствах – участниках Содружества Независимых Государств при проведении справедливых выборов обеспечиваются «**равные возможности каждому кандидату или каждой политической партии (коалиции)** для участия в избирательной кампании, в том числе **для доступа к средствам массовой информации и телекоммуникаций**» [3].

Российский законодатель также постарался довольно подробно регламентировать вопросы, связанные с предвыборной агитацией и информированием избирателей, уделяя серьезное внимание обеспечению равенства кандидатов и политических партий на этом этапе. Однако существующие все же недостатки законодательства активно используются заинтересованными сторонами для нарушения имеющегося и без того нестабильного баланса.

На первый взгляд избирательное законодательство напрямую не указывает на возможное наличие неравенства кандидатов и политических партий. Правовая регламентация принципа равенства кандидатов и политических партий при проведении предвыборной агитации прослеживается во всех законах, регулирующих избирательный процесс. Например, в п. 4 ст. 10 Федерального закона «О выборах депутатов Государственной Думы Федерального Собрания Российской Федерации» [4] устанавливается, что «политическим партиям, зарегистрировавшим федеральные списки кандидатов, гарантируются равные условия доступа к средствам массовой информации для проведения предвыборной агитации». Пунктами 3 и 4 Федерального закона «О выборах Президента Российской Федерации» [5] закреплено, что «государство обеспечивает гражданам Российской Федерации, политическим партиям, иным общественным объединениям свободу проведения предвыборной агитации в соответствии с настоя-

щим Федеральным законом, иными федеральными законами», «зарегистрированным кандидатам гарантируются равные условия доступа к средствам массовой информации для проведения предвыборной агитации».

Согласно п. 1 ст. 50 Федерального закона «Об основных гарантиях избирательных прав граждан и права на участие в референдуме граждан Российской Федерации» [6] «государственные и муниципальные организации телерадиовещания и редакции государственных и муниципальных периодических печатных изданий обязаны обеспечить равные условия проведения предвыборной агитации соответственно зарегистрированным кандидатам, избирательным объединениям, зарегистрировавшим списки кандидатов, в том числе для представления избирателям предвыборных программ...», «эфирное время на каналах указанных организаций телерадиовещания и печатная площадь в указанных периодических печатных изданиях предоставляются зарегистрированным кандидатам, избирательным объединениям, зарегистрировавшим списки кандидатов, инициативной группе по проведению референдума и иным группам участников референдума за плату, а в случаях и порядке, предусмотренных настоящим Федеральным законом, иным законом, также бесплатно (бесплатное эфирное время, бесплатная печатная площадь)».

Фактически в отношении деятельности средств массовой информации на выборах законодатель старается обеспечить равенство кандидатов и партий тремя путями. Во-первых, им на равных условиях предоставляется бесплатное эфирное время на каналах государственных и (или) муниципальных организаций телерадиовещания и бесплатная печатная площадь в государственных и (или) муниципальных газетах. Во-вторых, все средства массовой информации (кроме учрежденных кандидатами и партиями) могут предоставлять кандидатам и партиям свои эфирное время и печатные площади за плату только на равных условиях. В-третьих, от средств массовой информации требуется объективность и достоверность в информационных материалах, при этом представителям средств массовой информации запрещено проводить предвыборную агитацию при осуществлении ими профессиональной деятельности.

Итак, в соответствии с федеральным законодательством в период избирательных компаний политическим партиям предоставляется бесплатные эфирное время и печатные площади в государственных средствах массовой информации (на телевидении, радио и в газетах). Учитывая различное финансовое положение политических партий, это является очень существенной поддержкой партий со стороны государства и способствует созданию равных условий доступа к средствам массовой информации во время избирательных кампаний. На выборах федерального уровня объем предоставляемого бесплатного эфира довольно значителен: не менее одного часа в рабочие дни в период агитации – 28 дней. На выборах же более низкого уровня, особенно на муниципальном уровне, кандидатам зачастую предоставляется ничтожный объем бесплатной печатной площади, а бесплатного эфира может вообще не быть.

Однако, несмотря на столь благородные намерения законодателя, в действительности подлинно равного доступа политических партий к средствам массовой информации нет, ввиду того что предоставление бесплатного эфирного времени и печатной площади для ряда субъектов, решивших воспользоваться

своим пассивным избирательным правом, становится отнюдь не бесплатным, а в некоторых случаях может привести и к тому, что на следующих выборах они вообще не смогут составить конкуренцию другим их участникам.

Как указывалось, в соответствии с действующим избирательным законодательством Российской Федерации эфирное время и печатная площадь предоставляются зарегистрированным кандидатам и политическим партиям средствами массовой информации как бесплатно, так и за плату на равных условиям, причем в некоторых случаях равная возможность получения бесплатного эфирного времени и печатных площадей оказывается условной.

В п. 1 ст. 57 Федерального закона № 51-ФЗ «О выборах депутатов Государственной Думы Федерального Собрания Российской Федерации»: прописано «Эфирное время на каналах организаций телерадиовещания и печатная площадь в периодических печатных изданиях могут предоставляться политическим партиям, зарегистрировавшим федеральные списки кандидатов, в порядке, установленном настоящим Федеральным законом, безвозмездно (бесплатное эфирное время, бесплатная печатная площадь), за исключением случаев, предусмотренных частью 2 настоящей статьи, либо за плату». В ч. 2 ст. 57 указывается, что «бесплатное эфирное время, бесплатная печатная площадь не предоставляются политической партии, федеральный список кандидатов которой на ближайших предыдущих выборах депутатов Государственной Думы получил менее 3 процентов голосов избирателей, принявших участие в голосовании, и не был допущен к распределению депутатских мандатов», либо если партия является правопреемником таковой.

Так, партия, список которой на выборах в Государственную Думу получил менее 3% голосов, лишается возможности воспользоваться бесплатным эфиром и печатной площадью и согласно п. 1.1 ст. 50 Федерального закона № 67-ФЗ «Об основных гарантиях избирательных прав граждан и права на участие в референдуме граждан Российской Федерации» вправе на основании соответствующего договора получить из общего объема бесплатного эфирного времени, бесплатной печатной площади причитающуюся ей долю или ее часть за плату. Такая норма приводит к тому, что политические партии, не преодолевшие 3%-й барьер, оказываются в неравном правовом и финансовом положении в сравнении с партиями, которые воспользовались как бесплатным, так и дополнительным платным эфиром и печатной площадью.

Таким образом, это бесплатное эфирное время и печатная площадь оказываются на практике доступными не для всех. По сути, предоставление бесплатного эфира и печатной площади является гарантом демократической составляющей избирательной системы в целом и в частности равенства всех кандидатов и политических партий на стадии предвыборной агитации. Оно не должно обременяться какими-либо дополнительными условиями по отношению к участникам избирательного процесса. В действительности же эта «бесплатность» для политических партий оказывается в прямой зависимости от результатов выборов, а в некоторых случаях может привести и к тому, что на следующих выборах некоторые из них вообще не смогут составить конкуренцию другим участникам.

По нашему мнению, введение законодателем дополнительных условий для получения бесплатного эфирного времени нивелирует сам смысл термина «бесплатный». Согласно толковому словарю русского языка В.И. Даля «бесплатный» означает «бесплатежный, уступаемый или производимый без платы, безденежный, даровой, безмездный» [7].

Согласно ст. 32 Федерального закона № 95-ФЗ «О политических партиях» [8] федеральные органы государственной власти, органы государственной власти субъектов РФ и органы местного самоуправления оказывают поддержку на равных условиях политическим партиям, их региональным отделениям и иным структурным подразделениям, в том числе и путем обеспечения равных условий и гарантий доступа к государственным и муниципальным средствам массовой информации, причем эти гарантии доступа никак не связываются с результатами, которые партия получила либо получит на выборах. Как следствие, предоставляемое «бесплатное» эфирное время должно предоставляться действительно бесплатно всем участникам в полной мере и не иметь зависимости от результатов выборов или чего-то иного.

Судя по всему, в настоящий момент законодатель изменил «форму», но не изменил «содержание» проблемы равного доступа политических партий к средствам массовой информации. Если до изменений, внесенных Федеральным законом от июля 2009 г. № 203-ФЗ, политические партии, которые не смогли преодолеть 3%-й барьер, были обязаны в полном объеме возместить средствам массовой информации стоимость предоставленных ими «бесплатного» эфирного времени или печатной площади, то теперь они попросту лишаются возможности на их получение на следующих выборах. Важно, что и до изменений, и после них политические партии, не преодолевшие 3%-й барьер, несут колоссальные денежные затраты из своего избирательного фонда и автоматически оказываются в неравных условиях по сравнению с другими политическими партиями.

С нашей точки зрения, целесообразно предусмотреть выделение отдельной строкой в бюджете такого вида расходов на выборах, как затраты на предоставление бесплатного эфирного времени и печатной площади. Таким образом, за счет бюджета и будут оплачиваться расходы средств массовой информации на предоставление бесплатного эфира и печатной площади, что позволит обеспечить партиям равные возможности в равном для всех объеме проводить бесплатную агитацию в телерадиоэфире и печати.

Библиографический список

1. О гражданских и политических правах: Междунар. пакт от 16 дек. 1966 г. // Бюллетень Верховного Суда РФ. 1994. № 12.

2. Документ Копенгагенского совещания Конференции по человеческому измерению СБСЕ от 20 июня 1990 г. // Международные акты о правах человека: сб. док. М., 1998.

3. Конвенция о стандартах демократических выборов, избирательных прав и свобод в государствах – участниках Содружества Независимых Государств. 2008.

4. О выборах депутатов Государственной Думы Федерального Собрания Российской Федерации: Федер. закон от 18 мая 2005 г. № 51-ФЗ в ред. от 19 июля 2009 г. // СЗ РФ. 2005. № 21. Ст. 1919; 2009. № 29. Ст. 3633, 3640.

5. О выборах Президента Российской Федерации: Федер. закон от 10 янв. 2003 г. № 19-ФЗ в ред. от 19 июля 2009 г. // СЗ РФ. 2003. № 2. Ст. 171; 2009. № 29. Ст. 3633, 3640.

6. Об основных гарантиях избирательных прав и права на участие в референдуме граждан Российской Федерации: Федер. закон от 12 июня 2002 г. № 67-ФЗ в ред. от 9 нояб. 2009 г. // СЗ РФ. 2002. № 24. Ст. 2253; № 39. Ст. 3642; № 52. Ст. 5132; 2009. № 45. Ст. 5268, 5294; № 52. Ст. 6433.

7. *Даль В.И.* Толковый словарь живого великорусского языка: в 4 т. М., 1989.

8. О политических партиях: Федер. закон от 11 июля 2001 г. № 95-ФЗ в ред. от 19 июля 2009 г. // СЗ РФ. 2001. № 29. Ст. 2950; 2009. № 29. Ст. 3633, 3640.

A.S. Evdokimov
Public Prosecutor's Supervision of Legality of Local Authorities' Representative Bodies' Legal Acts

The order of the public prosecutor's activity for the supervision of municipal legal acts is studied. Special attention is paid to the analysis of the work on prevention of the adoption of illegal acts.

Key words and word-combinations: public prosecutor's supervision, legality, patterns of public prosecutor's response, municipal legal acts.

Исследуется порядок деятельности прокуратуры по надзору за муниципальными правовыми актами. Особое внимание уделяется анализу работы по предупреждению принятия незаконных актов.

Ключевые слова и словосочетания: прокурорский надзор, законность, формы прокурорского реагирования, муниципальные правовые акты.

УДК 347.963
ББК 67.72

А.С. Евдокимов

ПРОКУРОРСКИЙ НАДЗОР ЗА ЗАКОННОСТЬЮ ПРАВОВЫХ АКТОВ ПРЕДСТАВИТЕЛЬНЫХ ОРГАНОВ МЕСТНОГО САМОУПРАВЛЕНИЯ

Нормотворческая деятельность представительных органов муниципального образования создает соответствующий правовой режим на территории муниципалитета, обеспечивает правопорядок и законность, в связи с чем большое значение приобретает соответствие нормативных правовых актов представительных органов местного самоуправления федеральному законодательству и законодательству субъекта Федерации. Реализация положений Федерального закона «Об общих принципах организации местного самоуправления в Российской Федерации» [1] обусловила значительное обновление системы муниципальных правовых актов.

Учитывая реформу местного самоуправления и увеличение в несколько раз числа муниципальных образований, наделенных значительными властными полномочиями и функциями (к примеру, на территории Саратовской области местное самоуправление осуществляется в 439 муниципальных образованиях, в том числе в четырех городских округах, 38 муниципальных районах, 42 городских и 355 сельских поселениях; количество муниципальных образований после принятия Федерального закона № 131-ФЗ увеличилось более чем в 10 раз), значение государственного контроля на этом уровне существенно возрастает, и структурой, име-

ющей на муниципальном уровне подразделения по осуществлению такого контроля, является прокуратура.

В Федеральном законе «О прокуратуре РФ» [2] определены предмет надзора и основные параметры прокурорской деятельности. Прокурорский надзор имеет несколько направлений, одним из которых является прокурорский надзор за соответствием законам издаваемых органами местного самоуправления правовых актов.

Статья 77 Федерального закона «Об общих принципах организации местного самоуправления в Российской Федерации» предусматривает в качестве функции прокуратуры надзор только за исполнением законов. Представляется, что компетенция прокуратуры в сфере надзора за законностью в системе местного самоуправления значительно шире. В соответствии со ст. 1, 21, 26 Закона о прокуратуре ее органы осуществляют надзор за соблюдением Конституции РФ и исполнением законов органами местного самоуправления; за соответствием законам издаваемых ими правовых актов.

Учитывая то, что контроль за законностью правовых актов представительных органов местного самоуправления является одним из наиболее важных элементов в системе контроля за деятельностью органов местного самоуправления, необходимо проведение определенной работы по оптимизации законодательства о местном самоуправлении в указанной области, а также приведение его отдельных положений в соответствие с законодательством о прокуратуре.

Прокурор наделен правом приносить протест на противоречащий закону правовой акт (такой протест приносится в представительный орган муниципального образования, который издал этот акт) либо обращаться в суд в порядке, предусмотренном процессуальным законодательством Российской Федерации [3]. Закон о прокуратуре не уточняет вопрос о характере правового акта, подлежащего опротестованию, предоставляя прокурору возможность принесения протеста как на правовой акт индивидуального характера, так и на нормативный правовой акт, не соответствующий закону.

В соответствии со ст. 43 Федерального закона № 131-ФЗ основным муниципальным актом, принимаемым представительным органом муниципального образования, является устав муниципального образования. Кроме того, представительный орган муниципального образования по вопросам, отнесенным к его компетенции, принимает решения, устанавливающие правила, обязательные для исполнения на территории муниципального образования, решение об удалении главы муниципального образования в отставку, а также решения по вопросам организации деятельности представительного органа муниципального образования и по иным вопросам, отнесенным к его компетенции.

Протест приносится на правовой акт в случае его противоречия закону. В нем заключается требование об устранении имеющихся в правовом акте противоречий закону, о приведении акта в соответствие с федеральным законом или его отмене. Время рассмотрения протеста представительным органом местного самоуправления, исходя из особенностей организации их деятельности, приурочивается к ближайшему заседанию коллегиального органа. О результатах рассмотрения протеста прокурору в тот же день должно быть направлено письменное сообщение [4].

Прокурор, принесший протест, может участвовать в работе заседания коллегиального органа как представитель органа, осуществляющего надзор за ис-

полнением действующих на территории Российской Федерации законов, в соответствии с предоставленными ему полномочиями. Режим работы коллегиального органа определяется его регламентом, поэтому прокурор, чтобы знать дату заседания, должен получить от него соответствующую информацию.

После вмешательства прокуратуры подавляющее большинство правовых актов органов местного самоуправления приводится в соответствие с законом или отменяется, а должностные лица, виновные в их принятии, привлекаются к дисциплинарной или административной ответственности.

Закон предоставляет возможность прокурору по своему усмотрению избирать процедуру, в рамках которой должна быть восстановлена законность: опротестование в порядке надзора либо обращение в суд. Обращение в суд с требованием о признании незаконным правового акта местного самоуправления является для прокурора альтернативой принесения протеста. Прокурор также обращается в суд, если принесенный им протест был необоснованно отклонен или не был рассмотрен в установленные законом сроки [5, с. 85]. Заявление в суд направляется в соответствии с действующими положениями процессуального законодательства о подведомственности и подсудности дел.

Вместе с тем принятие несоответствующего закону муниципального правового акта легче предупредить, чем опротестовывать его. Именно поэтому нельзя не остановиться еще на одном виде прокурорской деятельности – участии в нормотворческом процессе органов местного самоуправления, что само по себе также является надзором за законностью муниципальных правовых актов.

Статьей 7 Закона о прокуратуре установлено, что прокуроры субъекта РФ, города, района, приравненные к ним прокуроры, их заместители и по их поручению другие прокуроры вправе присутствовать на заседаниях представительных и исполнительных органов местного самоуправления соответствующего и нижестоящего уровней. При обсуждении проектов прокурор обязан высказать свои замечания и мнение о законности принимаемого акта.

Тщательное изучение прокуратурой проектов нормативных правовых актов представительных органов местного самоуправления, оценка их с точки зрения соответствия установлениям более высокой юридической силы и подготовка мотивированных заключений нередко предупреждают принятие правовых норм, противоречащих действующему законодательству [6]. Если усматриваются какие-либо противоречия действующему законодательству, иные недостатки проекта акта, на это следует обратить внимание представительного органа, назвать конкретный закон, который может быть нарушен, напомнить о вредных последствиях, которые могут наступить, и объяснить, что в случае принятия акта в таком виде на него будет принесен протест либо направлено в суд заявление о признании его недействительным. Но такая процедура затягивает принятие акта, в то время как предварительная проверка помогла бы избежать возможных ошибок.

Давая правовую оценку проектам актов с точки зрения их соответствия действующему законодательству, внося предложения, направленные на совершенствование проектов актов, прокурор, с одной стороны, предупреждает принятие правовых актов, противоречащих законам, а с другой – способствует принятию более совершенных актов. Участие прокуроров в заседаниях представительных органов местного самоуправления позволяет им, кроме того, быть

в курсе законотворческой и нормотворческой практики, обсуждаемых вопросов жизнедеятельности субъектов Федерации или муниципальных образований, оказывать правовую помощь депутатам [7].

Выполнение задач по участию в правотворческой деятельности обеспечивается в том числе путем участия в рабочих группах, заседаниях комитетов и комиссий органов местного самоуправления.

При возросшем в несколько раз количестве поселений, зачастую их значительной удаленности от городской и (или) районной прокуратуры обеспечить участие сотрудника прокуратуры в каждом заседании представительного органа весьма затруднительно. Положение усугубляется, когда заседания советов депутатов на территории, например, муниципального района назначаются одновременно в разных местах. Вместе с тем в большинстве случаев активное участие прокурора в заседаниях представительного органа позволяет влиять на формирование правовой позиции депутатов и избегать принятия незаконных правовых актов. Таким образом, предупреждение нарушений закона путем воспрепятствования принятию незаконных правовых актов может рассматриваться как одна из основных форм участия прокуроров в нормотворческой деятельности органов местного самоуправления.

Однако законом не установлена обязанность муниципального органа направлять на проверку проекты нормативных актов, поэтому прокурорам приходится решать такие вопросы по взаимной договоренности с руководителями этих органов.

В последние годы во многих регионах России получает распространение практика включения органов прокуратуры в число обязательных адресатов, которым предварительно направляются правовые акты представительных органов муниципальных образований. Это позволяет прокурорам своевременно знакомиться с принимаемыми актами и реагировать на те из них, которые не соответствуют законам. Представляется, что это полезное начинание должно быть подкреплено законодательно. Однако Федеральный закон «Об общих принципах организации местного самоуправления в Российской Федерации» не содержит подобной нормы.

Очевидно, что муниципальное нормотворчество не может быть полностью изолировано от надзора и контроля со стороны органов государственной власти в целом и прокуратуры в частности. В противном случае это приведет к отступлению от принципа законности, сделает невозможным эффективное проведение федеральной и региональной политики, реализацию социально-экономических и иных программ [4].

Считаем, что необходимо внесение изменений в Федеральный закон № 131-ФЗ «Об общих принципах организации местного самоуправления в Российской Федерации» в части, касающейся обязанности органов местного самоуправления согласовывать с органами прокуратуры принятие муниципальных правовых актов по основным вопросам жизнедеятельности муниципальных образований, включив органы прокуратуры в перечень обязательных адресатов, кому направляются проекты таких актов для согласования, а также на обязательность присутствия прокурора на заседании представительного органа при обсуждении проектов таких актов. Тем самым будет предупреждено огромное количество незаконных решений, принимаемых органами местного самоуправления. Кроме того, для усиления правозащитной роли прокуратуры предлагается дополнить

редакцию ч. 1 ст. 77 Федерального закона «Об общих принципах организации местного самоуправления в Российской Федерации» положением об осуществлении надзора прокуратуры за соответствием законам издаваемых правовых актов органами и должностными лицами местного самоуправления.

Библиографический список

1. Об общих принципах организации местного самоуправления в Российской Федерации: Федер. закон от 6 окт. 2003 г. № 131-ФЗ в ред. от 7 мая 2009 г. // СЗ РФ. 2003. № 40. Ст. 3822; 2009. № 19. Ст. 2280.

2. О прокуратуре Российской Федерации: Федер. закон от 17 янв. 1992 г. № 2202-1 в ред. от 17 июля 2009 г. // Ведомости СНД РФ и ВС РФ. 1992. № 8. Ст. 366; СЗ РФ. 2009. № 29. Ст. 3608.

3. *Шугрина Е.С.* Контроль за органами местного самоуправления и их должностными лицами // Конституционное и муниципальное право. 2007. № 6.

4. *Слюсаренко Т.В.* Прокурорский надзор за соответствием законам издаваемых органами местного самоуправления правовых актов // Муниципальная служба: правовые вопросы. 2008. № 2.

5. *Пешин Н.Л.* Государственная власть и местное самоуправление в России: проблемы развития конституционно-правовой модели. М., 2007.

6. *Беркович Е.Ф.* Прокурорский надзор в системе местного самоуправления // Законность. 2007. № 11.

7. *Беркович Е.Ф.* Актуальные проблемы прокурорского надзора в системе местного самоуправления // Государственная власть и местное самоуправление. 2007. № 9.

УДК 347.254
ББК Х 67

Н.В. Битюкова

ПРОБЛЕМЫ ПРАВОВОГО РЕГУЛИРОВАНИЯ ПОЛНОМОЧИЙ ОРГАНОВ МЕСТНОГО САМОУПРАВЛЕНИЯ ПРИ УСТАНОВЛЕНИИ РАЗМЕРА ПЛАТЫ ЗА ЖИЛЬЕ

Действующий Федеральный закон РФ «Об общих принципах организации местного самоуправления в Российской Федерации» [1] достаточно четко обозначил сферы деятельности и полномочия органов местного самоуправления. В законе значительное внимание уделено вопросам жилищно-коммунального хозяйства, в числе которых

N.V. Bityukova
Problems of Legal Regulation of Local Bodies' Authority at the Settlement of the Amount of Municipal Services Payment

Problems of legal regulation of municipality's authority connected with the settlement of the amount of payment for the maintenance and repair of apartments for multiple dwelling apartment owners are studied. The order and conditions and legal issues of the implementation of the authority are considered.

Key words and word-combinations: a local authority body, authority legal regulation, apartment payment.

Исследуются проблемы правового регулирования полномочий муниципалитета, связанных с установлением размера платы за содержание и ремонт жилого помещения для собственников помещений многоквартирных домов. Рассмотрены порядок и условия, правовые проблемы реализации указанных полномочий.

Ключевые слова и словосочетания: орган местного самоуправления, полномочия, правовое регулирование, плата за жилое помещение.

организация в границах муниципального образования электро-, тепло-, газо- и водоснабжения населения, водоотведения; обеспечение малоимущих граждан, проживающих на территории муниципального образования и нуждающихся в улучшении жилищных условий, жилыми помещениями в соответствии с жилищным законодательством; организация строительства и содержания муниципального жилищного фонда; создание условий для жилищного строительства и другие.

Все эти проблемы находятся в сфере административно-правового регулирования, где орган местного самоуправления выступает в роли властного субъекта. Специальные законы и иные нормативно-правовые акты, конкретизирующие порядок и условия реализации указанных полномочий, имеют под собой достаточно прочную основу.

Сложнее обстоит дело с правовым регулированием полномочий местной власти в гражданско-правовой сфере, реализация которых влияет на права и обязанности сторон договорного правоотношения, как правило возникающего на основе их добровольного волеизъявления. К таковым относится вопрос установления органом местного самоуправления размера платы за содержание и ремонт жилого помещения для собственников помещений многоквартирных домов. Несмотря на продолжающийся процесс реформирования жилищно-коммунального хозяйства и постоянного «отлаживания» системы жилищных правоотношений путем принятия новых (изменяющих, дополняющих) нормативно-правовых актов, на сегодняшний день существует много пробелов и правовых дефектов, наличие которых не позволяет считать данный вопрос урегулированным на нормативном уровне.

Ранее вопрос установления платы за жилье как для нанимателей, так и для собственников был отнесен к безусловной компетенции местных органов власти [2]. Это «правомочие» было исключительным для органа местного самоуправления и основывалось на системе административно-правового регулирования, поскольку весь жилищный фонд «считался» муниципальным, а единственными «поставщиками жилищных услуг» были подведомственные муниципальные предприятия и учреждения. Объем работ формировался в целом по «муниципальному фонду», и, соответственно, для населения утверждался единый усредненный тариф. Собственники помещений в многоквартирных домах не имели реальной возможности выбрать способ управления своим домом и согласовать цену его обслуживания.

С введением в действие Жилищного кодекса РФ [3], «провозгласившего» рыночный характер отношений по управлению многоквартирными домами, собственники были наделены правом самостоятельно осуществлять выбор способа управления и устанавливать плату за содержание и ремонт жилого помещения в своем многоквартирном доме путем принятия соответствующего решения на общем собрании исходя из потребностей, необходимых для содержания общего имущества в состоянии, отвечающем нормативным требованиям [3, пп. 1 и 7 ст. 156]. В качестве основы для установления размера платы должны выступать запланированный собственниками перечень и объем работ (услуг), связанный с надлежащим содержанием общего имущества конкретного многоквартирного дома исходя из его состава, конструктивных особенностей, степени физического износа и технического состояния дома [4, п. 31], а также стоимость выполнения этих работ, предложенная контрагентом по договору (управляющей организацией – по договору управления, иной подрядной организацией – при непосредственном управлении и т.п.).

Предложенная законодателем схема действительно вполне логично рассматривает «размер платы за содержание и ремонт жилого помещения» для собственника не как абстрактную величину, а вполне экономически обоснованную сумму расходов на выполнение комплекса работ, связанных с содержанием общего имущества дома (пропорционально принадлежащей собственнику доле в праве общей собственности на общее имущество) [3, п. 2 ст. 39].

Казалось бы, стороннее вмешательство в отношения субъектов – сторон гражданско-правового договора, добровольно вступающих в договорные отношения и самостоятельно определяющих их условия, в данной ситуации недопустимо и противоречит принципу «свободы договора». Однако, выведя плату за жилье за пределы государственного регулирования, учитывая инертность собственников в решении данных вопросов, в целях поддержания удовлетворительного состояния многоквартирных домов, органы местного самоуправления законодательно все же наделены правом установления размера платы за содержание и ремонт жилья для собственников.

Жилищный кодекс РФ предусматривает всего два случая, когда органы местного самоуправления действительно обладают данными полномочиями:

1) если собственники не приняли решения о выборе способа управления многоквартирным домом [3, п. 3 ст. 156];

2) если собственники определились со способом управления, но на общем собрании не приняли решения об установлении размера платы за содержание и ремонт жилого помещения [3, п. 4 ст. 158].

Правовая проблема заключается в том, что буквальное толкование указанных норм Жилищного кодекса недостаточно точно отражает смысл и основы установления размера платы за содержание и ремонт жилья, заложенные в самом Кодексе, что позволяет органам местного самоуправления действовать с превышением предоставленных полномочий. Лишь исследование жилищного законодательства в совокупности, с применением нормативных актов нижестоящего уровня (включая разъяснения официальных органов), показывает, что «круг» таких случаев является гораздо более узким, чем предусмотрено п. 3 ст. 156 и п. 4 ст. 158 Жилищного кодекса РФ.

При толковании и применении норм Жилищного кодекса РФ и других нормативных актов возникают определенные правовые коллизии. Одна из них – установление размера платы для собственников жилых помещений, которые не приняли решения о выборе способа управления многоквартирным домом.

Исходя из буквального толкования п. 3 ст. 156 Жилищного кодекса следует, что муниципалитет обладает указанным правомочием во всех случаях, если собственники многоквартирного дома не определились со способом управления. Никаких ссылок на «иные нормативные документы», предусматривающие условия и порядок установления размера платы в таком случае, норма не содержит. Более того, особенность ее расположения и характер изложения позволяют провести аналогию с порядком установления размера платы для нанимателей муниципальных жилых помещений, занимаемых по договору социального найма, что, на наш взгляд, несовместимо.

При этом, принятое во исполнение Жилищного кодекса постановление Правительства РФ № 491 [4, п. 34] вводит «ограничение» для реализации

полномочий по данной статье, определяя, что размер платы в этом случае устанавливается органом местного самоуправления *только по результатам открытого конкурса* по выбору управляющей организации [5] и должен быть равен цене договора управления. Таким образом, орган местного самоуправления по результатам мониторинга определяет многоквартирные дома, собственники которых не определились со способом управления либо не реализовали его, и объявляет открытый конкурс по отбору управляющей организации на эти дома; при подготовке к конкурсу рассчитывает стоимость обязательных работ, подлежащих выполнению в рамках договора управления, а также соответствующий ей размер платы за содержание и ремонт жилья. Впоследствии это и составляет цену договора управления, заключенного по результатам конкурса, а перечень работ, подлежащих выполнению за эту цену, будет являться существенным условием договора управления. Размер платы в данном случае устанавливается муниципалитетом в отношении каждого многоквартирного дома в отдельности.

Данная позиция подтверждается официальными разъяснениями Минрегиона РФ, изложенными в Письме от 12 октября 2006 г. № 9555-РМ/07 [6]. Как отмечается в нем, установленный размер платы за содержание и ремонт жилого помещения должен быть соразмерен указанному в договоре управления многоквартирным домом перечню, объемам и качеству услуг и работ по содержанию и ремонту общего имущества в нем (стоимости обязательных и дополнительных работ и услуг, подлежащих выполнению участником – победителем конкурса). Именно при такой «процедуре» установления размера платы сохраняется гражданско-правовая направленность отношений сторон договора управления, заключенного по результатам открытого конкурса. Административный акт органа власти (протокол конкурса) служит лишь основанием для возникновения договорных отношений.

Анализ действующей нормативно-правовой базы Волгоградской области показал, что по сегодняшний день в большинстве случаев органы местного самоуправления принимают соответствующие решения без проведения открытого конкурса – как правило, путем издания единого нормативно-правового акта об установлении платы за содержание и ремонт жилья в одинаковом усредненном размере как для нанимателей, так и для собственников (в лучшем случае, разделив дома по уровню благоустроенности), вне зависимости от технического состояния каждого конкретного многоквартирного дома и потребности дома в проведении ремонта.

В целях недопустимости расширительного и неоднозначного толкования п. 3 ст. 156 Кодекса предлагается внести следующие изменения в ст. 156:

– п. 3 изложить в следующей редакции: «Размер платы за пользование жилым помещением (платы за наем), платы за содержание и ремонт жилого помещения для нанимателей жилых помещений… устанавливается органами местного самоуправления (далее по тексту)»;

– дополнить статью пунктом 3.1 следующего содержания: «Размер платы за содержание и ремонт жилого помещения для собственников жилых помещений, которые не приняли решения о выборе способа управления многоквартирным домом, устанавливается органом местного самоуправления (в субъектах Российской Федерации – городах федерального значения Москве и Санкт-Петербурге – органами государственной власти соответствующего субъекта

Российской Федерации) по результатам открытого конкурса, проводимого в установленном порядке, равной цене договора управления многоквартирным домом».

Вопрос установления размера платы за содержание и ремонт жилого помещения для собственников помещений в многоквартирном доме, которые определились со способом управления, но на общем собрании не приняли решения об установлении размера платы за содержание и ремонт жилого помещения, является особенно спорным. Согласно п. 4 ст. 158 Жилищного кодекса в этом случае размер платы для собственников устанавливается органом местного самоуправления. Никаких дополнительных условий и отсылок данная статья не содержит.

Исходя из этого, многие муниципальные образования рассматривают эту норму как возможность установления размера платы для собственников всех многоквартирных домов, не определившихся с данным вопросом вне зависимости от выбранного способа управления (причем, так же, как и в первом случае, игнорируя требования об установлении размера платы для каждого дома в отдельности), в то время как, в соответствии с п. 36 постановления № 491 и разъяснениями Минрегиона РФ такая возможность существует только в случае выбора непосредственного способа управления многоквартирным домом [6]. При этом размер платы устанавливается исходя из стоимости услуг и работ, входящих в утвержденные решением общего собрания собственников помещений перечни услуг и работ, выполняемых лицами, осуществляющими эту деятельность. Значит, установлению размера платы должно предшествовать проведение общего собрания собственников в целях утверждения перечня работ и услуг по содержанию общего имущества многоквартирного дома.

Моделирование реализации данной нормы на практике выявляет необходимость применения более жесткого трактования ее условий. Представляется недостаточным принимать за основу протоколы общих собраний собственников лишь с решением о выборе способа непосредственного управления и утверждением перечня работ и услуг по содержанию многоквартирного дома. В решении должны быть также отражены объем и (или) периодичность выполнения работ, услуг; наименование осуществляющих данные виды деятельности лиц, услугами которых намерены воспользоваться собственники (путем заключения договора в порядке п. 1 ст. 164 Жилищного кодекса РФ). В идеале, основой для установления размера платы за содержание и ремонт жилого помещения должна служить стоимость работ (услуг), установленная в заключенных договорах на оказание услуг по содержанию и (или) выполнению работ по ремонту общего имущества по конкретному дому.

В целях недопустимости неоднозначного толкования п. 4 ст. 158 предлагается внести изменения в данный пункт, изложив его в следующей редакции: «Если собственники помещений в многоквартирном доме на их общем собрании не приняли решения об установлении размера платы за содержание и ремонт жилого помещения, такой размер устанавливается органом местного самоуправления в порядке, установленном законодательством», тем самым законодательно отсылая к постановлению № 491 (п. 36).

Подводя итоги изложенному, можно сделать определенные выводы.

Обусловленная законодательством возможность органов местного самоуправления устанавливать размер платы за содержание и ремонт жилого помещения

для собственников помещений многоквартирных домов является исключением из общего правила, согласно которому «установление размера платы – прерогатива собственников».

Реализация муниципалитетом указанного властного правомочия не должна нарушать баланс гражданско-правовых интересов сторон договорного жилищного правоотношения, связанного с управлением и эксплуатацией многоквартирного дома. В связи с этим, утвержденный размер платы должен устанавливаться исходя из стоимости выполнения определенного перечня и объемов работ и услуг по конкретному многоквартирному дому.

Игнорирование принципа экономической обоснованности цены за содержание и ремонт жилья, применение «усредненного» размера платы, с одной стороны, дает основание для судов и инспектирующих органов делать вывод о неограниченной (максимальной) ответственности исполнителей услуг (управляющей организации, товарищества собственников жилья) по обязательствам, связанным с содержанием общего имущества многоквартирного дома. С другой стороны, отсутствие конкретных обязательств исполнителя услуг, которые бы соответствовали установленному размеру платы, лишает последнего какой-либо коммерческой заинтересованности в выполнении работ с надлежащим уровнем качества.

Несмотря на существующие недостатки правового регулирования полномочий органов местного самоуправления, связанных с установлением размера платы за содержание и ремонт жилья для собственников, исследование действующего гражданского и жилищного законодательства в совокупности (включая разъяснения официальных органов) на наш взгляд, позволяет определить порядок, условия и пределы реализации указанных полномочий. Однако в целях недопущения неоднозначного толкования правовых норм предлагается рассмотреть возможность внесения в Жилищный кодекс РФ изложенных изменений и дополнений.

Библиографический список

1. Об общих принципах организации местного самоуправления в Российской Федерации: Фед. закон от 6 окт. 2003 г. № 131-ФЗ // СЗ РФ. 2003. № 40. Ст. 3822.

2. О порядке и условиях оплаты гражданами жилья и коммунальных услуг: постановление Правительства РФ от 30 июля 2004 г. № 392 // Рос. газ. 2004. 6 авг.

3. Жилищный кодекс РФ от 29 дек. 2004 г. № 188-ФЗ в ред. Федер. закона от 3 июня 2009 г. № 121-ФЗ // СЗ РФ. 2005. № 1 (ч. 1). Ст. 14.

4. Об утверждении правил содержания общего имущества в многоквартирном доме и правил изменения размера платы за содержание и ремонт жилого помещения в случае оказания услуг и выполнения работ по управлению, содержанию и ремонту общего имущества в многоквартирном доме ненадлежащего качества и (или) с перерывами, превышающими установленную продолжительность: постановление Правительства РФ от 13 авг. 2006 г. № 491 // СЗ РФ. 2006. № 34. Ст. 3680.

5. О порядке проведения органом местного самоуправления открытого конкурса по отбору управляющей организации для управления многоквартирным домом: постановление Правительства РФ от 6 февр. 2006 г. № 75 в ред. постановления Правительства РФ от 18 июля 2007 г. № 453 // Рос. газ. 2006. 22 февр.

6. Об особенностях установления размера платы за содержание и ремонт жилого помещения и коммунальные услуги в связи с принятием постановления Правительства Российской Федерации от 13 авг. 2006 г. № 491: Письмо Минрегиона РФ от 12 окт. 2006 г. № 9555-РМ/07 // Журнал руководителя и главного бухгалтера ЖКХ. 2007. № 3 (ч. II).

N.A. Chernykh
Higher Professional Education Liberal Model: the Reality of Introduction Sociological Estimation

The major results of the modernization process in the Russian higher professional education system are analyzed. The special attention is paid to the empirical results of the sociological research carried out by the author in Sverdlovskaya Oblast.

Key words and word combinations: modernization, the liberal model of education, effectiveness.

Исследуются основные итоги модернизации высшего профессионального образования в России. Особое внимание уделяется обсуждению эмпирических результатов социологического исследования, проведенного автором в Свердловской области.

Ключевые слова и словосочетания: модернизация, либеральная модель образования, эффективность.

УДК 303
ББК 60.5

Н.А. Черных

ЛИБЕРАЛЬНАЯ МОДЕЛЬ ВЫСШЕГО ПРОФЕССИОНАЛЬНОГО ОБРАЗОВАНИЯ: СОЦИОЛОГИЧЕСКАЯ ОЦЕНКА РЕАЛЬНОСТИ ВНЕДРЕНИЯ

Модернизация образования необходима российскому обществу и государству как в стратегическом (в проекции на перспективы развития страны), так и в тактическом (для успешного выхода из экономического кризиса) отношении. На настоящем этапе, в условиях сложной социально-экономической ситуации в России, важной государственной задачей становится изменение подходов к развитию сферы образования.

Современные требования к выпускнику высшей школы диктуют необходимость модернизации не только программ обучения, но и материально-технической базы, а также иных составляющих, оказывающих решающее влияние на подготовку высококлассного специалиста международного уровня. Поэтому для того, чтобы процесс модернизации образования проходил эффективно, обязатель-

ным условием становится аккумулирование всех возможных ресурсов (финансовых, научных, инновационных, кадровых).

Модернизация может быть охарактеризована с точки зрения участия в этом процессе основных социальных акторов. Очевидно, что различные институты власти, гражданского общества, бизнеса играют важную роль в процессе модернизации. Степень и формы их участия определяют регламентирующие процесс образования нормативно-правовые акты.

С другой стороны, модернизацию можно оценивать с точки зрения заявляемых целей и задач, что создает предпосылки для замера эффективности этого процесса. И в первом, и во втором случае необходимо учитывать границы компетенции государства и определяемые им направления образовательной политики.

Обращаясь к тематике модернизации высшего профессионального образования, предлагаем понимать и трактовать ее как сложный процесс, направленный на снятие противоречий 1) между все возрастающим уровнем когнитивной информации и структурой высшего профессионального образования (это противоречие диктует потребность в выделении уровней образовательной подготовки профессионалов); 2) между традиционной изоляцией отечественной системы высшего профессионального образования и процессом глобализации (снятие этого противоречия требует соответствия структуры и содержания образовательных программ российского высшего профессионального образования международным стандартам); 3) между экстенсивными и интенсивными направлениями развития системы высшего профессионального образования (этот риск может быть минимизирован посредством выделения условно низшего и высшего уровня высшего образования).

Поставив задачу рассмотреть основные аспекты внедрения либеральной модели в высшую школу в контексте институционального взаимодействия основных акторов модернизации образования, считаем необходимым отталкиваться от широко представленных в специальной литературе моделей образования, которые фиксируют тот или иной тип взаимодействия интересов личности, общества и государства: патерналистский (традиционный), либеральный и ультралиберальный.

Характеризуя особенности участия акторов в представляемых моделях, отметим, что в образовательную деятельность, хотя и в различной степени и роли, вовлечены и государство, и общество, и личность. Но для традиционной модели образования характерно доминирование интересов государства, для либеральной – интересов общества, тогда как ультралиберальный вариант представляет собой модель смешанного типа [1, с. 5].

Представляется необходимым назвать факторы, которые влияют на степень готовности участников образовательного процесса к внедрению мероприятий в рамках провозглашенной модернизации. Во-первых, современное российское образование значительно отстает от научно-технического прогресса. Во-вторых, вступление России в мировое образовательное пространство непосредственно сказывается на содержании модернизационного процесса, во многом предопределяя его преимущественно либеральный характер. В-третьих, мировой эко-

номический кризис, изменивший и ужесточивший не только и без того сложные финансовые условия существования вузов, обрисовывает новый портрет выпускника высшего учебного заведения.

Верифицируя теоретические утверждения о том, что конечной целью внедрения либеральной образовательной модели должна стать не подготовка специалиста к какой-то конкретной деятельности, а, скорее, развитие личности будущего специалиста, способного гибко реагировать на изменения, происходящие на рынке труда. Важным является определение готовности основных участников этого процесса к возможности внедрения такой модели [2, с. 158].

Ценностный аспект образования, выстроенного по либеральному типу, отличает ряд содержательных моментов. Прежде всего, такое образование характеризуется платностью, индивидуальным планом обучения, предоставляющим студентам максимально возможную свободу выбора, но совмещающим широту дисциплинарного охвата с глубиной изучения предмета, а также ориентированностью на студента преподавательских интерактивных методик [3, с. 15].

Эффективность текущей модернизации высшего профессионального образования зависит от низовых уровней взаимодействия: во-первых, взаимодействия вузов в регионе, которые «строят» рынок образовательных услуг высшего профессионального образования в конкретном регионе; во-вторых, взаимодействия студента и высшего учебного заведения. Эти уровни определяют жизнеспособность процесса модернизации высшего профессионального образования, его системность, поэтому нуждаются в эмпирической проверке.

В 2009 г. с помощью целенаправленного исследования определялась готовность основных субъектов образовательной политики к внедрению либеральной модели в высшее профессиональное образование. В высших учебных заведениях и органах власти Екатеринбурга и Нижнего Тагила нами были опрошены 11 экспертов, занимающихся проблемами высшего профессионального образования в Свердловской области, и 141 абитуриент, поступающий в Нижнетагильский технологический институт – филиал Уральского государственного технического университета – УПИ.

Выборка экспертов была обусловлена необходимостью дальнейшего анализа проблем и выявленных противоречий в мегаполисе Свердловской области – Екатеринбурге и моногороде – Нижнем Тагиле. В роли опрашиваемых выступили руководители ведущих государственных вузов Свердловской области, директор департамента по делам молодежи Свердловской области, начальник управления по делам молодежи Нижнего Тагила, представители научного сообщества, начальник службы занятости и представители вузовской общественности. Выбор вуза, абитуриенты которого опрашивались, тоже не был случайным, поскольку Нижнетагильский технологический институт – типичное крупное государственное учреждение высшего профессионального образования. Институт, являясь филиалом крупного университета, тесно связано с мегаполисом (Екатеринбургом) и готовит специалистов для промышленных предприятий не только Нижнего Тагила, но и всей Свердловской области.

Анализ социокультурного пространства названных городов позволяет сделать вывод о том, что к 2009 г. региональная система высшего профессиональ-

ного образования в целом сложилась. Однако эффективность мероприятий, провозглашенных и внедряемых в рамках модернизации образования, в крупном регионе может быть определена лишь по результатам мониторинговых исследований. Именно на это и было ориентирован проведенный опрос. Главной исследовательской задачей экспертного опроса стала оценка эффективности политики государства в отношении высших учебных заведений в Свердловской области, а также степени готовности экспертов к внедрению либеральной образовательной модели.

В целом мнения экспертов подтверждают несоответствие между потребностями вузов на местах и проводимой государственной политикой. Самая главная проблема – постоянно снижающееся финансирование образовательной системы. Государство, по мнению экспертов, постепенно уходит от своих обязательств, что и вызывает опасения за дальнейшее функционирование вузов и внедрение основных мероприятий, планируемых в рамках модернизации.

Все опрошенные эксперты отмечают слабую степень готовности к внедрению либеральной модели в образование, тогда как традиционная модель в настоящий момент, по их мнению, уже не отвечает основным потребностям современного общества. Руководители вузов, представители научного сообщества, государственные и муниципальные чиновники сомневаются в готовности и оправданности внедрения либеральной модели в современной высшей школе, что может свидетельствовать об ощущаемой ими ответственности за эффективность функционирования вузов и в целом региональной системы образования.

Очевидно, что реформирование высшего профессионального образования в наибольшей степени затрагивает интересы большого слоя научно-педагогических работников вузов и значительной части молодежи. Наиболее заинтересованную социальную группу участников процесса обновления российского образования, его интеграции с европейским составляют преподаватели и руководство вузов, которые призваны реализовать модернизационные мероприятия на практике. Начавшаяся адаптация российской высшей школы к требованиям Болонской декларации, по словам экспертов, не только институциональная, но и социальная проблема. Во многом данное обстоятельство проистекает из того, что практически каждый житель нашей страны является либо заказчиком (будущим или настоящим) системы высшего профессионального образования (абитуриенты, студенты, их родители), либо потребителем результатов ее деятельности (работодатели, общество в целом).

Результаты экспертного опроса специалистов, имеющих прямое или косвенное отношение к системе высшего профессионального образования, позволяют сделать вывод о том, что для внедрения либеральной образовательной модели, кроме готовности вузовского сообщества к этому процессу, должна быть еще и готовность молодежи как основного потребителя образования. Анкетирование абитуриентов, которые приходят обучаться в вуз в ситуации социально-экономического кризиса, позволило, на наш взгляд, в ином срезе выявить проблемные зоны российского образования. Вопросы анкеты были сформулированы таким образом, чтобы можно было определить общую готовность молодежи к либерализации, а также выяснить, насколько получение высшего образования

личностно значимо для абитуриента, позволяя ему стать агентом либеральной образовательной модели через самостоятельную оплату своего обучения в вузе.

Высшее образование, как показал опрос, значимо лишь для части абитуриентов: 36,9% респондентов выделили его в качестве первоосновы успешной жизни, остальные 63,1% считают, что иметь высшее образование – еще не означает получить фундаментальную основу успешной жизни. Большинство опрашиваемых полагают, что важно обладать большим трудолюбием и упорством, остальные ценностные жизненные аспекты, такие, как необходимые связи и знакомства, способность к риску и инициативность, удачное стечение обстоятельств, деньги, в качестве основных отметила малочисленная группа респондентов.

Молодежь в большинстве своем сориентирована на поддержку со стороны государства в получении бесплатного высшего образования. Так, абитуриенты считают, что государство обязано заботиться об их обучении в вузах (92,9% респондентов), небольшая часть опрошенных полагают, что государство уклоняется от своих обязательств по обучению студентов в вузах (7,1%). При этом 73,8% респондентов с различной степенью уверенности заявляют о возможности оплачивать свое образование, тогда как 26,2% совсем к этому не готовы.

Учитывая достаточно большой процент респондентов, допускающих возможность платного обучения в вузе, приходим к заключению, что получение платного образования перестает в сознании людей восприниматься как недопустимый факт. Следовательно, понимая платность образования как обязательный признак либерализации образования, можно констатировать преимущественную ориентированность опрошенной молодежи на либеральную модель. Результаты анкетирования абитуриентов, представляющих разные доходные группы населения рабочего уральского города, подтвердили их готовность участвовать в финансировании своего образования. Таким образом, молодежь в большинстве своем не намерена отказываться от образовательных планов, даже если их реализация подразумевает финансовые расходы.

Результаты проведенного исследования позволяют сделать вывод о том, что программа по модернизации отечественной системы высшего профессионального образования нуждается в пересмотре, так как на сегодняшний день, по мнению респондентов, она так и не повлияла на эффективность функционирования образовательной сферы. Коррективы, вносимые в программу, должны быть ориентированы на повышение ее эффективности и достижение такого состояния российского высшего образования, которое характеризуется как конкурентоспособное в международном отношении. В связи с этим необходимыми шагами представляются следующие:

1) учет полученных экспертами аналитических оценок о результатах внедрения модернизационных мероприятий;

2) развитие практик и возможностей взаимодействия вузов с работодателями, а также принятие во внимание состояния рынка труда в условиях сложившейся экономической ситуации;

3) следование международным тенденциям, но не в ущерб сохранению лучших черт национальной высшей школы;

4) создание эффективной системы менеджмента качества образования;

5) обеспечение открытости деятельности образовательных учреждений и формирование механизмов общественного (профессионального сообщества и потребителей образовательных услуг) контроля за образовательным процессом.

Вопрос о методах разрешения имеющихся в сфере высшего образования противоречий в значительной мере упирается в проблему стратегических ориентиров. В первую очередь предстоит определиться, чьи интересы должны выступать в качестве цели модернизации – бизнеса, отдельного абитуриента / студента, государства или интересы страны, входящей в постиндустриальную эпоху. Следовательно, выбор образовательной модели участниками этого процесса лежит в основе разработки дальнейших модернизационных мероприятий и, возможно, повлечет за собой изменение вектора образовательных реформ.

Библиографический список

1. *Сальников Н., Бурухин С.* Реформирование высшей школы: концепция новой образовательной модели // Высшее образование в России. 2008. № 2. С. 3–11.

2. *Кулагин В.* Основные тенденции модернизации управления в сфере высшего образования // Высшее образование в России. 2007. № 3. С. 156–164.

3. *Зернов В.* Высшее образование как ресурс инновационного развития России // Высшее образование в России. 2008. № 1. С. 12–22.

УДК 316.77
ББК 60.542.15

В.П. Букин,
Е.Н. Григорьева

ОСОБЕННОСТИ СОЦИАЛИЗАЦИИ УЧАЩЕЙСЯ МОЛОДЕЖИ В УСЛОВИЯХ МЕЖКУЛЬТУРНОЙ КОММУНИКАЦИИ

V.P. Bukin, E.N. Grigorieva
Peculiarities of Young Students Socialization in Conditions of Intercultural Communication

Factors of intercultural influence on the processes socialization are analyzed on the basis of sociological research. Patterns of communicational interaction of the modern youth are described.

Key words and word-combination: young students, socialization, intercultural communication, mentality, identification.

На основе данных социологических исследований проводится анализ факторов межкультурного воздействия на процессы социализации. Описываются схемы коммуникационного взаимодействия современной молодежи.

Ключевые слова: учащаяся молодежь, социализация, межкультурная коммуникация, ментальность, менталитет.

Процессы трансформации, происходящие практически во всех сферах жизнедеятельности современного российского общества, способствуют вовлечению России в единую глобальную систему современного мира. Российское социальное пространство все больше наполняется либеральными идеями и установками, на базе которых возни-

кают новые формы общественных отношений, образуются социальные иерархии и ценностные ориентации людей.

Происходящие изменения наиболее полно испытывают на себе представители молодого поколения страны, для которых глобализация оказывается существенным фактором социализации. Она предъявляет молодому поколению жесткие требования: необходимость раннего выбора жизненного пути из значительного количества альтернатив, самостоятельное определение духовно-ценностных приоритетов, столкновение с новыми, принципиально отличными от опыта старшего поколения социально-экономическими и политическими отношениями. Вовлечение молодежи в глобальные изменения, протекающие в современном обществе, неразрывно связано с процессом усвоения молодыми людьми необходимых в новых условиях знаний, норм, ценностей и навыков, необходимых для вхождения в окружающую социальную среду.

В истории гуманитарного знания вопрос о социализации индивида достаточно глубоко изучался представителями различных направлений как отечественной, так и западной науки. Находясь на стыке дисциплин, он вызывал интерес у социальных философов и психологов, социологов, специалистов иных гуманитарных и общественных направлений науки. Специалисты пришли к единодушному мнению, что социализация делает возможным продолжение существования общества и передачу его культуры от поколения к поколению. Это процесс может концептуализироваться двумя способами. Во-первых, он воспринимается как интернация социальных норм: индивид испытывает потребность соответствия социальным нормам. Социальные правила становятся внутренними для индивида в том смысле, что они более не навязываются посредством внешней регуляции, а налагаются индивидом самим на себя, становясь, таким образом, частью его «Я». Во-вторых, социализация может рассматриваться как существенный элемент социального взаимодействия. Это понимание основывается на предположении, что люди стремятся к укреплению своего представления о себе посредством достижения одобрения и определенного статуса в глазах других. В этом случае индивиды социализируются по мере приведения своих действий в соответствие с ожиданиями других [1, с. 430–431].

Специфика российского молодежного социума заключается в том, что в его развитии находят отражение как глобальные проблемы, характерные для молодежи развивающихся и экономически развитых стран, так и национально-региональные особенности, связанные с социальной ориентацией российского общества [2, с. 122].

В широком смысле слова молодежь представляет собой обширную совокупность групповых общностей, образующих на основе возрастных признаков и связанных с ними основных видов деятельности. В более узком – социологическом смысле молодежь является социально-демографической группой, выделяемой на основе обусловленных возрастом особенностей социального положения граждан, их места и функций в социальной структуре общества, специфических интересов и ценностей. Молодое поколение характеризуется современным образом жизни и является потребителем всех форм культуры. Эта особая возрастная и социальная группа всегда готова по-своему воспринимать ценности

культуры. Она обладает определенным уровнем интеллектуальной активности, мобильности, здоровья, энтузиазма, который отличает ее от других групп населения.

Молодежь неоднородна по своему составу. Данная социальная категория ярко отражает сложную дифференциацию социальной жизни современного общества [3, с. 267–269]. С учетом возрастных психологических особенностей и внутренней социально-классовой дифференциации, специфичной для условий современной жизни, можно получить наиболее полное представление о молодежи как социально-демографической группе общества.

Среди молодого населения можно выделить следующие группы: 1) производственные рабочие (в основном со средним специальным образованием – механизаторы, работники ферм, транспортники, строители); 2) лица, занимающиеся неквалифицированным и ручным трудом; 3) активно растущая в условиях компьютеризации труда прослойка молодежи, связанная с появлением новых профессий, обслуживанием современной техники; 4) молодые люди со средним и высшим образованием, нашедшие себе применение в различных сферах производственной деятельности (менеджеры, риэлторы, агрономы, зоотехники, организаторы производства, специалисты как традиционных, так и новых сфер хозяйства), 5) научная и творческая интеллигенция (медицинские работники, учителя, работники народного образования и культуры); 6) учащаяся молодежь. Последняя из перечисленных категорий неоднородна по своему возрастному составу и структуре, возрастные границы этой группы – от 14 до 30 лет, и потребности людей здесь весьма разнообразны [4, с. 234–235].

Социальная идентичность молодежи, процессы ее идентификации отмечены определенной спецификой, связанной с социальными и психологическими особенностями данной демографической группы, местом и функцией молодежи в обществе. Именно в процессе социализации происходит непрерывная (само)идентификация, которая определяет качество идентичности социальной. Следовательно, идентичность социальная в значительной степени есть результат социализации, наиболее активная фаза которой приходится на период молодости, когда усваиваются базовые ценности и нормы, присущие данной социокультурной системе. Идентификация здесь выступает как один из механизмов социализации личности [5, с. 144].

Процессы социального взаимодействия индивидов сегодня непосредственно связаны с процессами коммуникации на разных уровнях (межличностном, внутригрупповом, массовом), а значительная часть жизни современного молодого человека протекает именно в информационном пространстве. По сравнению с предшествующими поколениями современный молодой человек испытывает всю мощь информационного потока, поступающего по разным каналам и на разном уровне. Представителям молодого поколения открываются все новые и новые возможности извлечения информации не только традиционным путем, предложенным СМИ, но и посредством межличностного общения с представителями иноязычных культур как при непосредственно личных контактах, так и посредством всемирной глобальной сети Интернет.

С целью выявления особенностей социализации молодежи авторами статьи в 2007 г. был проведен анализ процессов межкультурной осуществляемой через всемирную сеть коммуникации среди студентов Финляндии, Германии, Франции, Испании, Швейцарии и России. Было опрошено 250 респондентов. На вопрос: «В каких целях Вы используете Интернет?» – были получены следующие ответы (таблица).

Вопрос: «В каких целях Вы используете Интернет?»

Ответ	Финляндия	Германия	Франция	Испания	Швейцария	Россия
Для получения информации при подготовке домашних заданий	1 (12%)	42 (69%)	10 (67%)	21 (66%)	6 (67%)	15 (75%)
Для развлечения	8 (100%)	41 (67%)	7 (47%)	28 (88%)	8 (89%)	9 (45%)
Как возможность общения с другими людьми	8 (100%)	16 (27%)	12 (80%)	16 (50%)	7 (78%)	18 (90%)
Вообще не пользуюсь интернетом	–	3 (5%)	–	–	–	–
Свои варианты	–	–	–	4 (13%) (Чтобы создать свой мир) 1 (6%) (Для работы)	–	–

По мнению респондентов, Интернет является наиболее доступным, универсальным средством получения информации. Как показывают данные таблицы, только 1% респондентов не пользуется всемирной информационной сетью, 59% пользуются услугами сети для получения информации при подготовке домашних заданий, 73% – для развлечения (просмотр фильмов, игры в режиме on line, прослушивание музыки и т.д.), для 71% респондентов Интернет – средство общения (электронная почта, ICQ, MMS-сообщения, Интернет-чаты), 2% пытаются создать в сети «свой мир», и для 1% респондентов Интернет является источником заработка. Из приведенных данных следует, что глобальная информационная сеть Интернет является одним из основных каналов коммуникации современной молодежи.

Передача и получение информации, осуществляемые представителями различных культур, являются неотъемлемой частью процессов межкультурной коммуникации, протекающих в современном обществе, и имеют социально направленный характер. Будучи процессом социальным, меж-

культурная коммуникация становится одним из условий протекания процессов социализации современной учащейся молодежи. Если представить это графически (рисунок), то можно предположить, что индивид испытывает три вида коммуникационного воздействия: со стороны межличностной коммуникации, межгрупповой и массовой. При этом поступающая и исходящая от него информация имеет ряд особенностей и по-разному воздействует на него, что на рисунке показано одно- и двусторонними стрелками.

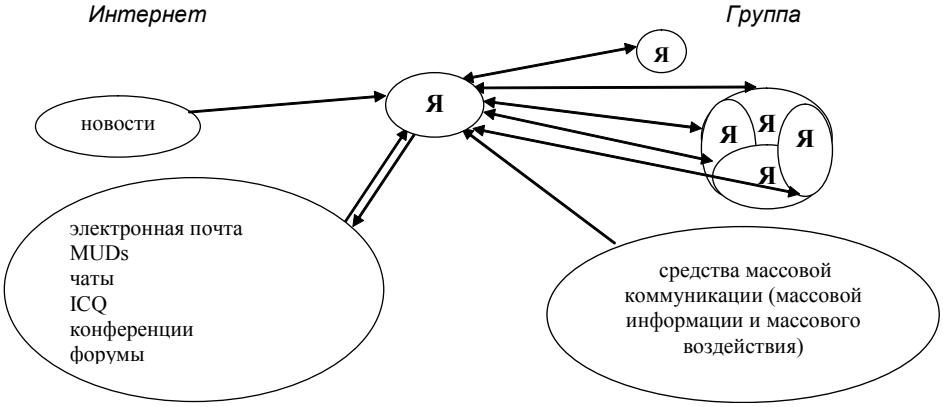

Человек в современном информационном пространстве в процессе межкультурной коммуникации

На приведенном рисунке индивид является центральной фигурой и обозначен заглавной буквой *Я*. В процессе межличностного общения с другим индивидом (равным по статусу, ровесником или представителем старшего поколения, преподавателем) происходит взаимообмен информацией, что показано двойными стрелками на рисунке. Подобного плана двусторонняя коммуникация происходит при межгрупповом и внутригрупповом общении того же индивида (общение в условиях иноязычной среды в семье, учебной группе, профессиональном коллективе).

Несколько большим по размеру обозначен блок средств массовой коммуникации, состоящий из традиционных СМИ и средств массового воздействия. Здесь процессы межкультурной коммуникации протекают в одностороннем порядке, оказывая воздействие на реципиента с присущими для массовой коммуникации особенностями.

Правосторонние фигуры рисунка представляют социальные процессы реального мира, в то время как левосторонние – отражают процессы коммуникации виртуальной действительности, которые оказывают немаловажное воздействие на индивида.

Интернет и его возможности представлены на рисунке в виде двух фигур. Верхняя составляющая с надписью «новости» содержит в себе информацион-

ный блок, предоставляющий индивиду разноплановую информацию (интеллектуально-познавательную, энциклопедическую, новости политики, спорта, культуры или информацию развлекательного плана), имеющую односторонне воздействие на индивида и соответствующую уровню его потребностей. Это может быть информация о культурах других стран, как на родном языке, так и на иностранном, музыка, фильмы.

Чуть ниже представлен перечень средств Интернет-коммуникаций, отражающих процессы межличностного или межгруппового общения при помощи дополнительных технических средств, которые способны превращать общение с представителями разных культур, проживающих в разных частях мира, в привычное межличностное общение индивидов. Подтверждением тому являются результаты проведенных авторами социологических исследований в условиях англоязычной среды.

Вхождение представителей учащейся молодежи в социальную среду в условиях межкультурной коммуникации происходит не только путем получения информации о самых разных сторонах социальной жизни, но и через усвоение ими социокультурных ценностей общества посредством коммуникации с другими индивидами, взаимодействия с социальными институтами и организациями. Молодой человек подключается к культуре как таковой и одновременно – к традициям конкретной национальной культуры, выступающей для него фактором формирования устойчивой социальной идентичности.

В итоге наблюдений за российской учащейся молодежью в возрасте от 14 до 18 лет, проживающей в английских семьях, авторами было замечено, что молодые люди вовлечены в процессы межличностной и внутригрупповой коммуникации и как бы «изнутри» познавали особенности иноязычной культуры. При этом со стороны преподавателей к ним поступала информация несколько иного плана в сравнении с той, которую они получали от сверстников. Кроме того, российские студенты подвергались воздействию иноязычной массовой культуры и средств массой коммуникации. Как показали проведенные нами наблюдения, данный способ погружения индивидов в условия иноязычной среды оказался очень действенным в плане изменения их представления о культуре страны изучаемого ими языка и крушения годами создаваемых стереотипов. Это стало ярким событием одного из этапов их социализации.

Ученые отмечают взаимосвязь менталитета и социализации. Менталитет, по мнению ряда исследователей, представляет собой систему мировоззрения, основанную на этнической картине мира, передающейся в процессе социализации и включающей в себя устойчивые общественные представления о приоритетах, нормах и моделях поведения индивида в конкретных обстоятельствах. Образцы поведения, ценностные ориентиры постепенно проникают в ментальность народа, закрепляясь в ней на долгое время и становясь ее неотъемлемой частью. Через исторически переработанные представления происходит восприятие индивидом основных аспектов реальности: пространства, искусства, политики, экономики, культуры, религии, цивилизации. Ментальность отражает духовную настроенность, образ мышления, мировосприятия как отдельного

индивида, так и социальной группы. Ее содержание выражается посредством культуры, через определенный культурный код.

В результате многочисленных коммуникационных процессов, в которые оказываются вовлеченными представители молодого поколения, происходит усвоение ими (как осознанно, так и на бессознательном уровне) культурно-исторического, национального и социального опыта. Эффективность процессов межкультурной коммуникации достигается при верном взаимопонимании партнеров по коммуникации. Процесс же восприятия иной культуры не подразумевает полного ее приятия, растворения в ней, отказа от собственных убеждений и слепого следования образцам чужого поведения.

Молодежь, как часть общности людей, принадлежащих какой-либо культуре, обладает определенным для собственной культуры менталитетом, что особенно проявляется в процессах межкультурного взаимодействия. Ведь именно в общении с представителями других культур каждый индивид осознает собственную культурную принадлежность. Получая информацию из разных источников по разным каналам, современный молодой человек пропускает ее сквозь призму своего восприятия, в основе которого находится менталитет.

Период юношества и молодости – один из самых важных в жизни индивида, когда приходится делать ответственный выбор в самом широком смысле слова – выбор будущей профессии, высшего учебного заведения, партнера по браку, места работы, системы ценностей. Поступающий по разным каналам поток информации, преломляясь в сознании молодого человека сквозь призму его национального менталитета, в процессе межкультурного взаимодействия может оказать как решающее значение в его жизненном выборе, так и постепенное влияние на различные этапы его социализации. Это период наиболее интенсивного принятия жизненно важных решений.

Учащаяся молодежь в современных условиях подвержена воздействию различного рода информации, передаваемой теми или иными видами коммуникации, одним из которых является межкультурная. В процессе межкультурной коммуникации для учащейся молодежи остается актуальным сохранение национальной самоидентификации и осознание собственной культурной принадлежности.

Библиографический список

1. Социологический словарь / Н. Аберкромби, С. Хилл, Б.С. Тернер; пер. с англ. под ред. С.А. Ерофеева. 2-е изд., перераб. и доп. М., 2004.

2. *Букин В.П.* Социализация молодежи в современном российском обществе: региональный аспект // Известия высших учебных заведений: Поволжский регион: Гуманитарные науки: науч.-практ. журн. 2009. № 2. (10).

3. *Чупров В.И.* Социология молодежи: энцикл. слов. / отв. ред. Ю.А. Зубок, В.И. Чупров. М., 2008.

4. *Маршак А.Л.* Общая социология. Ростов н/Д, 2004.

5. *Гришина Е.А.* Идентичность социальная // Социология молодежи: энцикл. слов. / отв. ред. Ю.А. Зубок, В.И. Чупров. М., 2008.

T.V. Fedina, E.A. Khokhlova
Urgent Problems and Contradictions of Military Colleges Cadets' Legal Awareness Formation

The urgent problems of the future officers' legal awareness formation in military colleges are studied. Particular attention is paid to the analysis of the existing contradictions of this process. Possible ways to overcome the contradictions are proposed.

Key words and word-combinations: legal awareness, legal education, legal training in a military college.

Исследуются актуальные проблемы формирования правосознания будущих офицеров в военном вузе. Особое внимание уделяется анализу существующих противоречий данного процесса. Представлены возможные пути их преодоления.

Ключевые слова и словосочетания: правосознание, правовое воспитание, правовое обучение в военном вузе.

УДК 34:378.6 – 057.36
ББК 68.4(2)27

Т.В. Федина,
Е.А. Хохлова

АКТУАЛЬНЫЕ ПРОБЛЕМЫ И ПРОТИВОРЕЧИЯ ФОРМИРОВАНИЯ ПРАВОСОЗНАНИЯ КУРСАНТОВ В ВОЕННОМ ВУЗЕ

В современных условиях укрепление боеготовности Вооруженных Сил Российской Федерации неразрывно связано с ростом правового сознания военнослужащих. Именно правосознанию принадлежит ключевая роль в вопросах обеспечения законности и правопорядка в Вооруженных Силах, поскольку реализация правовых норм, претворение их в жизнь происходит в подавляющем большинстве случаев через сознательное поведение людей. Следовательно, особую важность приобретают вопросы формирования и укрепления правосознания военнослужащих, обеспечения качества организации и проведения воспитательной работы.

Военный вуз, обладая определенной спецификой, проецирует ее в том числе и на процесс правового воспитания курсантов. Так, детальная регламентация военно-профессиональной деятельности требует четкого знания и неукоснительного соблюдения требований целого ряда нормативных документов, как общего, так и специального назначения.

Отсутствие правовых знаний, несформированность навыков правомерного поведения, правовых качеств личности не позволят военнослужащему выполнять поставленные в мирное время и в боевой обстановке задачи. Именно поэтому в квалификационных требованиях к подготовке офицеров любой спе-

циализации отражено, что выпускник военного вуза должен глубоко знать законы, воинские уставы, сознательно соблюдать их и требовать этого от своих подчиненных, а также знать основы организации и проведения правовоспитательной работы с личным составом.

В настоящее время ряд нормативных документов регламентируют порядок организации и проведения правового обучения и воспитания в Вооруженных Силах РФ. Анализ этих документов показал, что имеется некоторое противоречие в определении понятий «правовое обучение» и «правовое воспитание», а также неравнозначное их толкование различными правовыми документами. Так, в соответствии с п. 1 Инструкции о правовом обучении в Вооруженных Силах РФ [1] правовым обучением считается система мероприятий по правовой подготовке и воспитанию военнослужащих и гражданского персонала Вооруженных Сил РФ. Следовательно, правовое воспитание является составной частью, элементом более общего понятия «правовое обучение».

Однако согласно ранее утвержденной Министром обороны РФ Концепции правового воспитания личного состава ВС РФ [2] правовое воспитание личного состава Вооруженных Сил есть целеустремленное и систематическое влияние на сознание, чувства и психологию людей с целью формирования у них глубоких и устойчивых правовых представлений, убеждений и чувств, привития им высокой правовой культуры, навыков и привычек активного правомерного поведения. Часть определения, а именно «влияние на сознание, чувства и психологию людей с целью формирования у них глубоких и устойчивых правовых представлений, навыков», раскрывает сущность правового обучения. Как следует из анализа, здесь правовое обучение выступает составной частью правового воспитания, что подтверждается другими положениями Концепции.

Наличествующее противоречие создает проблему в едином и ясном понимании сущности этих педагогических явлений, их роли в формировании и повышении уровня правосознания курсантов военного вуза. На наш взгляд, верно положение о том, что правовое обучение есть часть правового воспитания. Согласно руководящим документам правовое воспитание личного состава Вооруженных Сил определяется как целеустремленное и систематическое влияние на сознание, чувства и психологию людей в целях формирования у них глубоких и устойчивых правовых представлений, убеждений и чувств, привития им высокой правовой культуры, навыков и привычек правомерного поведения [3, с. 272].

Для формирования высокого уровня правосознания курсантов военного вуза должны решаться на практико-методологическом уровне следующие специфические задачи: обучение курсантов правовым знаниям; превращение полученных правовых знаний в личные убеждения, в практические навыки и привычки правомерного поведения; привитие курсантам чувства нетерпимости к любым отступлениям от требований правовых норм; воспитание у курсантов военно-профессиональных качеств (ответственность, законность, чувство правового долга, уважения к праву, закону); психологическая подготовка курсантов к правоприменительной деятельности в войсках; формирование готовности и умения у будущих офицеров активно отстаивать и защищать свои права и свободы; выра-

ботка полезных навыков и привычек всегда поступать в строгом и точном соответствии с законом, давать стимул для лучшего исполнения правовых норм; укрепление законности и правопорядка в частях и подразделениях; обеспечение прав и свобод военнослужащих [4, с. 143]

На практике правовое воспитание военнослужащих осуществляется по двум направлениям: 1) путем изучения и разъяснения действующего законодательства; 2) путем воздействия на сознание и чувства людей практикой применения правовых норм.

Основными средствами правового воспитания путем изучения и разъяснения права являются правовая пропаганда, правовое обучение, правовое самообразование. Однако правовое обучение – необходимое, но не достаточное условие формирования высокого правового сознания. Знать нормы права и соблюдать их во всем объеме имеющихся знаний – не одно и то же.

Практика показывает, что далеко не всегда существует прямая зависимость между объемом праворазъяснительных мероприятий и количеством совершенных военнослужащими правонарушений. Именно поэтому, на наш взгляд, требуется реализация еще одного направления правового воспитания, целевая характеристика которого будет состоять в положительном отношении к действующим нормам права, когда эти нормы осознаются и принимаются военнослужащими как необходимые правила реализации военно-служебной деятельности.

Часто военнослужащий имеет высокий уровень правовых знаний, осознает необходимость следования правовым нормам, но это не ведет к стабильной законопослушности, поскольку у него нет устоявшихся навыков и привычек правомерного поведения. Поэтому в рамках второго направления правового воспитания ставится задача добиться устойчивого поведения военнослужащих в соответствии с требованиями закона.

Навыки и привычки правомерного поведения военнослужащего формируются только в условиях постоянной практики применения правовых норм на фоне военно-служебной деятельности. Правовая практика – это реальное исполнение каждым военнослужащим законов Российской Федерации, требований воинских уставов, повседневное участие в работе по укреплению законности, правопорядка и воинской дисциплины. Воздействие на сознание и чувства военнослужащих в данном контексте осуществляется путем использования таких средств, как поддержание твердого уставного порядка; личный пример командиров (начальников); правильная дисциплинарная практика; своевременное и законное разрешение жалоб, заявлений и предложений; участие военнослужащих в работе по укреплению законности и правопорядка [5].

Организация процесса формирования правосознания курсантов должна преимущественно совпадать с организацией правовоспитательной деятельности в военном вузе. Она включает изучение и анализ исходного уровня правосознания курсантов; уяснение имеющихся тенденций и проблем в правовом воспитании личного состава; прогнозирование работы по правовому воспитанию, определение и формулирование целей и задач воспитательного воздействия; планирование правового воспитания как составной части общей системы воспитания; непосредственно организацию правового воспитания, согласование и коорди-

нацию воспитательного воздействия субъектов на воинские коллективы и отдельных военнослужащих; контроль и корректировку воспитательных воздействий в ходе осуществления мероприятий правового воспитания; анализ и обобщение хода и результатов правового воспитания, формирование и реализацию предложений по его совершенствованию.

Детальное изучение руководящих документов, регламентирующих порядок организации и проведения правового обучения и правового воспитания в военном вузе, показало, что в данном контексте раскрытие сущности процесса формирования правосознания будущих офицеров сводится к одностороннему показу его различных сторон, перечислению свойств и характеристик правового воспитания и обучения, а не к выявлению его педагогической сущности [6, с. 24]. Такое положение дел вызывает значительные трудности реализации правовоспитательной деятельности на практике.

Попадая в военный вуз, курсант с первых же дней сталкивается с необходимостью всегда и повсеместно соблюдать требования устава. Уже с первых дней пребывания курсанта в военном вузе начинается относительно управляемое формирование когнитивного и деятельностного компонентов его профессионального правосознания. Командный, профессорско-преподавательский состав активно участвуют в доведении до сознания курсанта соответствующих норм и требований, а также постоянно контролирует качество их исполнения.

Что касается эмоционально-ценностного компонента, то его формирование происходит преимущественно стихийным образом. Курсант должен самостоятельно определиться в отношении к предъявляемым требованиям и решить для себя, зачем ему нужно знание и соблюдение норм права. Основная правовоспитательная цель командиров и начальников на практике сводится к тому, чтобы не допустить правонарушений и преступлений со стороны будущих офицеров. Ценностная сущность права как социального явления, как необходимого условия существования государства, общества, личности в государстве и обществе отходит на второй план. Эмоционально-ценностный компонент просто выпадает из системы правового воспитания и, следовательно, из процесса формирования правового сознания будущего офицера.

Объемность и многогранность законодательства предполагают дифференцированный подход в его изучении отдельными категориями и группами военнослужащих. Курсанты в системе правового воспитания и обучения изучают право «в части, их касающейся», все внимание уделяется нормам военного права, необходимым в повседневной деятельности курсанта, «здесь и сейчас». Так, правовое информирование в основном сводится к «доведению и разъяснению» норм, касающихся уголовной ответственности военнослужащих за воинские и иные преступления и иногда – популяризации нормативных актов, регулирующих права, свободы и льготы военнослужащих, членов их семей. Изучение права в рамках учебных дисциплин также характеризуется преимущественно военной направленностью.

Представляется, что основным потенциалом в формировании правового сознания курсантов в широком, государственном смысле обладает лишь дисциплина «Правоведение». Однако работа в данном направлении не может быть в полной мере эффективной, поскольку весьма ограничено количество

времени, отводимого на ее изучение. Как следствие, результатом правового обучения и воспитания в современных военных вузах становится лишь минимально необходимый объем правовых знаний для успешного выполнения своих должностных обязанностей и реализации предоставленных им прав, а также элементарные навыки правомерного поведения в условиях «жизни по уставу». Поэтому можно говорить лишь о формировании преимущественно военно-профессионального компонента правосознания будущего офицера, тогда как о формировании полноценного правосознания военнослужащего как гражданина Российской Федерации речь не идет.

В руководящих документах четко оговорены формы, методы и средства правового воспитания и обучения. Непосредственными организаторами правовоспитательной работы в военном вузе выступают командиры и заместители по воспитательной работе. Слабая психолого-педагогическая подготовка командиров, неумение применять эти формы на практике вызывают формализм и, как следствие, их низкую результативность. Однако альтернативы этим формам работы пока нет, поэтому важно наполнить их полноценным содержанием, что требует повышения уровня правовой и психолого-педагогической подготовки офицеров. Недостаточная правовая грамотность офицеров-воспитателей, преподавателей, организация жизни и быта курсантов с нарушениями требований законов и воинских уставов, недостаточно высокое качество в проведении правовоспитательных мероприятий снижают уровень правовоспитательной работы, что явно не способствует эффективному формированию правосознания будущих офицеров. Очевидно, что требуется целенаправленная, систематическая, комплексная работа всех офицеров-воспитателей, преподавателей в процессе осуществления различных видов деятельности по формированию правового сознания курсантов, умелое выделение правового аспекта и его целевое использование в учебной, военно-служебной и внеучебной деятельности.

Анализ теории и практики формирования курсантов, изучение отзывов из частей на молодых офицеров, а также изучение специальной литературы показали, что в контексте современного состояния армии данный процесс протекает в условиях следующих противоречий:

а) между целью и результатами процесса (несоответствие реального и объективно необходимого уровня правосознания будущих офицеров);

б) между объемом правовых знаний и опытом их применения в повседневной жизнедеятельности (зачастую курсанты, имея значительный багаж знаний в области права, не способны применять их на практике, знать – не значит уметь и исполнять);

в) между постоянно растущими требованиями к личности будущего офицера и уровнем его правомерного поведения;

г) между реально существующей практикой и регламентирующими ее нормативно-правовыми актами;

д) между объективными условиями всего учебно-воспитательного процесса в военном вузе и субъективными индивидуально-психологическими особенностями курсантов;

е) между убежденностью военнослужащих в силе и авторитетности законов и реальным уровнем их соблюдения.

Подводя итог, обозначим возможные пути преодоления выявленных противоречий. Во-первых, необходим постоянный мониторинг процесса формирования правосознания курсантов, своевременный анализ его результатов и, в случае необходимости, оперативное принятие решений по коррекции данного процесса. Во-вторых, необходима четкая организация педагогического взаимодействия между преподавателями и курсантами в ходе данного процесса на всем его протяжении. В-третьих, необходима разработка комплекса мер педагогического воздействия на курсантов, позволяющего оптимизировать процесс формирования правового сознания курсантов с учетом особенностей организационно-педагогической структуры военного вуза.

Библиографический список

1. Инструкция о правовом обучении в ВС РФ: утв. приказом Министра Обороны РФ от 29 мая 1999 г. № 333 // Правовые основы воспитательной работы в Вооруженных Силах Российской Федерации: юрид. справ. М., 2005.

2. Концепция правового воспитания личного состава ВС РФ: утв. приказом Министра Обороны РФ от 15 апреля 1998 г. // Правовые основы воспитательной работы в Вооруженных Силах Российской Федерации: юрид. справ. М., 2005.

3. Справочник офицера-воспитателя. М., 2003. Вып. 35. Сер.: Право в Вооруженных Силах – консультант.

4. Психология и педагогика высшей военной школы: учеб. пособие / под ред. А.В. Барабанщикова. М., 1989.

5. *Пепеляев А.В.* Правовое воспитание военнослужащих. Новосибирск, 2007.

6. *Сливин Т.С.* Концептуальные основы правовой подготовки офицерских кадров в военных вузах Вооруженных Сил Российской Федерации. М., 2008.

УДК 316.3/4
ББК 60.56

О.С. Гришанова

ЗДОРОВЬЕ ДЕТЕЙ КАК ПРИОРИТЕТНОЕ НАПРАВЛЕНИЕ СОВРЕМЕННОЙ ОБРАЗОВАТЕЛЬНОЙ ПОЛИТИКИ РОССИИ: РЕГИОНАЛЬНЫЙ АСПЕКТ

O.S. Grishanova
Children's Health as a Priority of Modern Education Policy in Russia: Regional Aspect

Issues of maintaining health of children in the context of the implementation of the modern educational policy of Russia in the Saratov region are considered. Reasons of the actualization of the problem and the scientific discourse are analyzed.

Key words and word-combinations: social policy, education, educational institution, child health, healthy lifestyle.

Рассмотрены вопросы сохранения здоровья детей в контексте осуществления современной образовательной политики государства в Саратовской области. Проанализированы причины актуализации проблемы и соответствующего дискурса в научном сообществе.

Ключевые слова и словосочетания: социальная политика, образование, образовательное учреждение, здоровье детей, здоровый образ жизни.

В современном мире для достижения высоких показателей в экономическом и социальном развитии необходимым условием становится приоритетное внимание государства и общества к сфере образова-

ния. Интенсивное развитие процессов глобализации и информатизации современного общества обусловило переосмысление целей и содержания образования, следствием чего стало изменение государственной образовательной политики России.

Несмотря на экономические сложности, Российская Федерация ориентирована на вхождение в мировое образовательное пространство [1, с. 51]. Направления реформирования образования в России свидетельствуют об увеличении внимания государства к ресурсам повышения эффективности и качества образовательных услуг.

Помимо традиционной функции передачи знаний, что было характерной чертой образования в постперестроечной России, в настоящее время на государственном уровне актуализируется усиление социальной направленности образовательной политики, которая выражена в принятии комплексных мер по борьбе с беспризорностью, асоциальным поведением детей и молодежи, социальным сиротством. Первостепенное значение при этом занимает деятельность по сохранению и укреплению здоровья подрастающего поколения, формированию у него ценностного отношения к своему здоровью, здоровому образу жизни.

Этому объективно способствует то, что сфера образования тесно смыкается с другими направлениями социальной политики, наиболее значимыми из которых являются здравоохранение, культура, жилищно-коммунальное обеспечение. Все они в значительной степени выполняют задачу формирования социально значимых ценностей и влияют на физическое и социальное благополучие граждан. Поскольку наиболее благоприятным периодом формирования норм и ценностей является детство, то система обязательного школьного образования становится ареной, где указанные задачи могут реализоваться наиболее эффективно.

Школа в современных условиях рассматривается как в контексте формирования у ребенка социального здоровья (привитие общественно значимых норм и ценностей, социального одобряемого поведения), так и в контексте вклада в формирование и сохранение физического здоровья детей и молодежи.

В настоящее время, по данным Министерства здравоохранения и социального развития РФ, из 13,4 млн детей школьного возраста 53% имеют ослабленное здоровье, две трети детей в возрасте 14 лет – хронические заболевания и только 10% выпускников школ можно отнести к категории здоровых. Статистика отмечает и факторы социального неблагополучия в среде молодежи. Так, в среднем по России регулярно курят 31,9% учащихся городских общеобразовательных учреждений обоего пола и 49,2% сельских школьников; в последние годы увеличился процент подростков с диагнозом «алкоголизм» – до 20%, причем возраст, в котором они впервые попробовали алкогольные напитки, составляет 8–9 лет. К тому же, по экспертным оценкам Министерства внутренних дел РФ, более трех миллионов человек потребляют наркотики, почти две трети из них молодежь в возрасте до 30 лет.

Несомненно, что формирование здоровья человека происходит именно в период обучения в школе. Сохранение и укрепление здоровья учащихся, их физическое, психическое развитие, формирование здоровых привычек относится к приоритетным направлениям государственной политики и рассматривается в качестве необходимой гарантии успеха всех социальных и экономических

реформ, проводимых в нашей стране [2]. Таким образом, возникает необходимость научного осмысления способов трансляции социально-политических интересов государства через систему школьного образования.

По мнению большинства специалистов, организация обучения в отечественной школе традиционно ориентирована на получение большого количества информации и обширных теоретических знаний разных наук. Это обусловливает интенсификацию темпов образования зачастую в неблагоприятных условиях реализации учебного процесса. К сожалению, модернизация образования идет преимущественно по пути увеличения объема информации для школьников, что в определенной степени противоречит программным заявлениям реформаторов о необходимости создания здоровой во всех смыслах школьной среды.

По данным Института возрастной физиологии РАО, Научного центра охраны здоровья детей и подростков РАМН и ряда региональных институтов, фактическая учебная школьная нагрузка, особенно в лицеях и гимназиях, гимназических классах, классах с углубленным изучением ряда предметов, в среднем приравнивается к нормам дневного рабочего времени взрослого человека, а где-то и превышает эти нормы [3]. В целом по России масштабные научные исследования качества школьной среды и удовлетворения ее интересам всех участников образовательного процесса не проводились более десяти лет. Как показывает анализ разрозненных исследований и высказываний ученых и общественных деятелей по этому вопросу, все они сводятся по большому счету к общим фразам о школе, ухудшающей здоровье детей и не имеющей достаточной материально-технической базы.

Свидетельства интенсификации учебного процесса в школах Саратовской области получены нами в ходе проведенного социологического исследования. В своих комментариях педагоги отмечали: *«Каким бы раньше образование ни было, плохим или хорошим, сейчас уж все стали только плохое видеть, а ведь раньше такой загрузки у детей не было, думали раньше о детях и их здоровье, а теперь только о деньгах – кто больше денег за свои учебники получит! Ведь это невозможно! Химия – такой сложный предмет, а с ним играют как хотят, то 2 часа дадут, то 1 час! Какие здесь будут знания у детей, да и здоровья нет, потому что ребенок от такого обучения только стресс получает! Они там во власти решают, а виноват кто? Конечно учитель! Ведь дети и родители всей ситуации не знают, им это и не важно, а важно что? Чтобы твой ребенок был здоров и хорошо учился».* Тем самым отмечается, что имеющиеся в школьном образовании тенденции не способствуют сохранению и укреплению здоровья детей и молодежи.

Результаты нашего исследования подтверждают существование тесной взаимосвязи организации образовательного и воспитательного процесса, необходимости применения здоровьесберегающего подхода, использования здоровьесберегающих технологий в процессе обучения. Социальная и воспитательная составляющая школьного образования в настоящее время возрождается. Так, в интервью с заместителем директора по воспитательной работе одной из отдаленных сельских школ Саратовской области прозвучала реплика о передаче школе воспитательной функции, которая традиционно была у семьи: *«Получается, что стали платить учителям больше денег и думают, купили себе тех,*

кто будет все эти проблемы решать! Ведь у нас очень много неблагополучных семей, с которыми порой и говорить-то страшно о воспитании детей, их здоровье; социального педагога и педагога-психолога в школе нет, школа-то сельская, девятилетка, маленькая, да и от районного центра далеко и дороги нет, вот и варимся в своей каше! Закрыть нас не закроют, но и работать не дают спокойно, все отчеты да анализ, а как с таким контингентом работать? Таких родителей сначала самих надо воспитывать, а уж потом детей их, ведь дети после школы домой идут, в семью». Так респондент обозначил необходимость для школы, наряду с детьми, воспитывать и родителей.

В региональных учреждениях образования, где все специалисты признают важность и серьезность сохранения и укрепления здоровья учащихся, а также проводят системную комплексную работу по снижению негативного действия школьных факторов риска на здоровье детей, информантами отмечается положительное влияние деятельности образовательного учреждения на формирование ценности собственного здоровья и активной жизненной позиции у детей и молодежи: *«Вот, например, в гимназии, где учится мой ребенок, очень хорошо вопросы здоровья поставлены. Они и на уроках о здоровье говорят, и в конкурсах участвуют, кружки тоже спортивные функционируют. Я вам больше скажу, ведь и нас, родителей, педагоги здоровью и здоровому образу жизни на собраниях обучают. Я поэтому спокойна за своего ребенка, он попал в хорошие руки, где я что-то не расскажу, учитель сделает. А вот у родственников дочка в обычной школе учится, там у них ничего этого нет. Мало того, и толком здание не обустроено. Окно разбили дети в коридоре, администрация три дня новое вставляла, как такая халатность по отношению к детям может быть?».*

Исследование показало существование в образовательных учреждениях Саратовской области тенденции снижения личностной инициативы педагога в решении проблем по организации здоровьесберегающего пространства с возрастанием стажа педагогической деятельности. Поэтому можно сделать предварительные выводы о неготовности педагогических кадров к осмыслению целей, стоящих перед современным образованием, и к деятельности по созданию здоровьесберегающей среды образовательного учреждения. В интервью с педагогом одного из общеобразовательных учреждений Саратовской области на тему здоровьесберегающей деятельности и применения здоровьесберегающих технологий в образовательном и воспитательном процессе прозвучала реплика о мотивах, которые побуждают заниматься вопросами сохранения и укрепления здоровья детей*: «Здоровьем мы в школе занимаемся, конечно. Но много есть таких учителей, которые делают это от раза к разу – либо чтобы аттестовали, либо чтобы в портфолио на стимулирующую больше баллов набрать. Как-то это все бессистемно проводится и толку мало. Вот если бы система была…».*

Процессы социальной трансформации меняют структуру повседневности школьников, при этом возможности разнообразных форм досуга увеличивают, как ни странно, физическую и психическую нагрузку на детей. Более того, многие современные виды досуга, самыми распространенными и доступными формами которых являются ночные клубы, пивные бары, Интернет-кафе, компьютерные и азартные игры, экстремальные виды спорта, несут угрозу здоровью.

В интервью с заместителем директора по воспитательной работе одного из общеобразовательных учреждений Саратова отмечалось негативное влияние на личность ребенка современных форм досуга: *«Как в нашем обществе дети наркоманами не будут или алкоголиками, если куда ни взгляни, везде одна реклама, картинки красивые да клубы ночные, Интернет-кафе! Был у нас в школе случай. Ушел ребенок из дома вечером гулять, а родителям и дела нет, деньги зарабатывают, в школу утром не пришел, классный руководитель искать начала, родителям звонить, а они тоже ничего не знают о своем ребенке, нашли в Интернет-кафе рядом с домом, заигрался, говорит, в компьютерную игру и про время забыл. Как так можно! Они с этими компьютерными играми уже в зомби превращаются».*

В последние годы расширяется дискуссия об ответственном отношении к собственному здоровью, обсуждаются технологии формирования позитивного отношения к здоровому образу жизни, особенно среди детей и подростков. Поиск путей распространения здоровьесберегающих технологий оправдан: по данным Министерства здравоохранения и социального развития РФ, наблюдается неуклонный рост числа детей, как младшего, так и старшего подросткового возраста, употребляющих наркотические вещества. Так, среди детей до 14 лет за пятилетний период частота впервые выявленной наркомании возросла в 20 раз, токсикомании – в 15, а также алкоголизация, игровая зависимость, травматизм [4, с. 15].

В нашей стране за последние годы сформировалась тенденция к росту заболеваемости, снижению основных показателей здоровья, распространению среди молодежи вредных привычек, сопряженных с риском для здоровья, что расценивается обществом как результат недостаточной деятельности государственных агентов по формированию ценностного отношения к своему здоровью и здоровому образу жизни, а также сопровождается субъективными оценками молодых людей своего места в социальном пространстве. Вследствие алкоголизации, табакокурения, возможности получения доступа к наркотикам возрастает риск совершения молодыми людьми правонарушений и преступлений.

Важным для решения этих проблем является поиск ресурсов и разработка эффективной стратегии формирования ответственного отношения граждан к собственному здоровью и воспитанию. На наш взгляд, именно школьное образование представляет для этого наибольшую ресурсную базу, поскольку более 90% населения страны включены в эту сферу.

Несмотря на указанные проблемы, основные направления здоровьесберегающей деятельности образовательных учреждений Саратовской области к настоящему времени обозначились довольно отчетливо. К таким направлениям можно отнести: обеспечение оздоровительной инфраструктуры школы; активизацию учебного процесса; обеспечение безопасности жизнедеятельности в школе; сохранение природного зрения детей; организацию обучения на основе двигательной активности; непрерывное образование педагогов по вопросам сохранения и укрепления здоровья детей, а также собственного здоровья.

Следует выразить уверенность в том, что системная деятельность школ Саратовской области по сохранению и укреплению здоровья подрастающего поколения поможет решить проблему ухудшения здоровья школьников и сформировать у них ценностное отношение к своему здоровью. Об этом свидетельствуют и данные нашего исследования.

Библиографический список

1. *Зиятдинова Ф.Г.* Российская образовательная политика в свете зарубежного опыта // Социологические исследования. 2006. № 5. С. 51–58.

2. *Левитская А.А.* О мерах по совершенствованию деятельности в сфере сохранения и укрепления здоровья обучающихся, организации их питания в общеобразовательных учреждениях // Здоровьесберегающее образование. 2009. № 1. С. 6–11.

3. *Безруких М.М.* В школу с букетом болезней // Рос. газ.: федер. вып. № 4309. 2007. 6 марта.

4. Программа общероссийской общественной организации содействия укреплению здоровья в системе образования // Здоровьесберегающее образование. 2009. № 1. С. 14–23.

УДК 070.11:316.34/.35
ББК 76.01:60.54

Д.В. Лебедев

ВЛИЯНИЕ МАСС-МЕДИА НА ФОРМИРОВАНИЕ ЦЕННОСТНОГО ОТНОШЕНИЯ К ЗДОРОВЬЮ В МОЛОДЕЖНОЙ СРЕДЕ

В условиях формирования информационного общества, наряду с политическими, экономическими изменениями, особое значение приобретает социокоммуникативная трансформация современного российского общества. Новые информационно-коммуникационные технологии не только качественно видоизменили старые представления, установки, стереотипы, но и трансформировали модели социального взаимодействия.

Развитие информационного общества обусловливает изменение регулятивной функции социальных норм: прежние уже не способны эффективно действовать в сложившихся условиях, а новые либо еще не сформировались, либо не усвоены большинством членов общества. Особое значение приобретают нормы и ценности, ориентированные на здоровьесбережение, особенно молодого поколения.

D.V. Lebedev

The Influence of Mass Media on Formation of Value Attitudes of Youth towards Health

Issues of change of the culture and life-style of young people in conditions of the “information epoch” are analyzed. The potential of the mass-media influence on attitudes towards health and promoting healthy lifestyle is estimated.

Key words and word-combinations: social health, mass-media, healthy lifestyle, the state youth policy.

Анализируются проблемы изменения культуры и образа жизни молодежи в условиях информационной эпохи. Оценивается потенциал влияния масс-медиа на отношение к здоровью и формированию здорового образа жизни.

Ключевые слова и словосочетания: социальное здоровье, масс-медиа, здоровый образ жизни, государственная молодежная политика.

Ухудшающееся состояние здоровья граждан России представляет серьезную социальную опасность. Снижение уровня жизни в условиях социальной незащищенности населения, неуверенность в завтрашнем дне и, как результат, рост социально опасных заболеваний, наркомании и алкоголизма предопределили ухудшение здоровья и сокращение продолжительности жизни россиян.

В рамках новой доктрины социального управления поддержание здоровья населения является важнейшей целью государственной политики. Фундаментальные социальные изменения, связанные со становлением реалий постиндустриального общества на постсоветском пространстве, предполагают смену парадигм в сфере представлений о содержании понятия общественного здоровья.

Взрывной характер развития коммуникационных отношений ставит задачу специального осмысления тех процессов, которые возникают в связи с их влиянием на духовно-интеллектуальную среду, в том числе и на формирование новых ценностно-мотивационных императивов в отношении здоровья. Резкое разбалансирование норм поведения и жизненных правил, ценностей и идеалов в новом ключе раскрывает проблему социального здоровья общества.

Скорость, масштабность, многообразие аспектов и сочетание глобализации с индивидуализацией, с возможностью для каждого получить необходимую информацию, уже стали отличительными чертами современной информационной революции. Исследование процессов информационного глобализма показывает, что эти процессы, имея множество проявлений, оказывают неоднозначное воздействие на общественную жизнь.

Изменение базовых принципов организации жизнедеятельности общества на постсоветском пространстве привело к модификации поведения всех групп населения. Но наиболее серьезно оно затронуло молодежь. Физическое и психическое здоровье молодых россиян является насущной национальной проблемой, которая должна решаться на путях нахождения оптимального уровня не только биологического, но и социального существования. Важная роль в этом процессе отводится средствам массовой информации как агентам государственной молодежной политики.

Значительную часть своих познаний об окружающем мире современные люди получают именно из средств массовой информации. Понятие масс-медиа раскрывается как опосредованная (передающаяся посредством, через посредничество техники и компьютерных технологий) массовая (общедоступная, общепонятная и, как следствие, усредненная) информация.

По мнению ученых, знание, видение человеком и обществом мира глазами СМИ порождает гиперреальность, создает благоприятные условия для манипуляций с помощью продуманных визуальных стратегий. Информация в таком случае представляют собой замкнутую, саму себя подпирающую структуру, нацеленную на смысло- и формообразование [1]. Масс-медиа, таким образом, презентуются как самоорганизующаяся и самопорождающаяся система.

Развитие средств массовой информации и коммуникации, технологические изменения существенным образом преобразовали пространство культуры. В данном контексте следует обратить внимание на то, что изменения российского

социума обусловливают важный аспект – состояние и эволюцию массмедийной (транслируемой средствами масс-медиа) культуры и культуры самих масс-медиа.

Переход к новому типу культуры – информационной культуре – во многом связывается с порождением интерактивных информационно-коммуникативных сред, трансформирующих духовно-ментальные коды и языки культуры. Информационные технологии и массовые коммуникации используются для преобразования человеческого сознания, его психики – как на индивидуальном, так и на общественном уровне. Одно из важнейших следствий названных процессов состоит в том, что в информационном обществе методы прямого влияния (экономические, силовые, политические, правовые) по эффективности своего воздействия на его состояние, и прежде всего на массовое поведение, начинают уступать методам информационным. Именно поэтому в информационном обществе массовая коммуникация становится главным средством влияния и управления, предопределяющим состояние и качество функционирования социума.

Средства массовой информации и коммуникации оказывают непосредственное информационное воздействие на формирование ценностных предпочтений, выбор критериев оценки, а также на мотивацию поведения, на формирование социальных установок или когнитивных шаблонов, убеждений, оценок и мнений. СМИ влияют не только на особенности восприятия социальной реальности, но изменяют образ жизни и модели социального поведения.

Исследование процесса становления личности в информационно-коммуникативных средах свидетельствует об усиливающихся рисках, связанных с изменениями уровня информационно-психологической безопасности человека в современном мире. Информационная сфера в эпоху информационного общества становится мощным фактором воздействия на общественное здоровье.

Осознание того, что здоровье является социальной ценностью, подлежащей защите как со стороны общества, так и со стороны государства, к сожалению, только начинает формироваться. В российском социуме складываются альтернативные способы и стили жизни как совсем несовместимые, так и трудно совместимые по своему характеру, что свидетельствует о его конфликтогенности и неустойчивости вектора общественного развития [2].

В связи с изложенным важнейшими научными и практическими задачами становится устранение содержательных разрывов развития информационного общества, решение проблем экзистенциального характера, связанных с преодолением негативных тенденций формирования массовой культуры общества потребления, виртуализацией и фрагментацией сознания под влиянием информационно-коммуникативных процессов, десубъективизацией знаний и размыванием нравственно-смысловых ориентиров.

В системе ценностей молодежи можно отметить преимущественно развлекательно-рекреативную направленность, вестернизацию культурных потребностей, приоритет потребительских ориентаций над творческими и созидательными. Низкий уровень самосохранительного поведения молодежи проявляется прежде всего в различиях между декларируемыми нормами поведения в отношении здоровья и реальным поведением. Так, с одной стороны, в структуре жизненных ценностей молодежи здоровье занимает одно из первых мест. В то же

время при более глубоком рассмотрении оказывается, что ценность здоровья носит не фундаментальный, а инструментальный характер.

Таким образом, ценность здоровья в нормативных представлениях молодых людей не стала фактом сознания и тем более поведения. Противоречие между декларируемыми ценностями и реальными поведенческими стратегиями особенно заметно проявляется при соотнесении здоровья как ценности и социальных практик, реализуемых в молодежной среде.

Разрушение целостной и внутренне непротиворечивой системы профессионального, патриотического, гражданского, нравственного, правового, экологического воспитания и образования нового поколения россиян привело к появлению манипулируемой молодежи, преимущественно ориентированной на «потребительский» стандарт. Диссонирующая с общественными потребностями неадекватность процесса социализации во многом обусловлена спецификой функционирования обеспечивающих ее институтов, среди которых средства массовой информации занимают ведущее место.

Государственная молодежная политика может быть эффективной только в том случае, если она предлагает реально действующие механизмы социализации молодых россиян. В этом контексте российским масс-медиа необходимо возродить свои воспитательно-просветительские функции. Концептуальные задачи социализации могут решаться как через информационную политику в целом, так и через обеспечение информационной безопасности стратегического социального ресурса страны.

Ценностное отношение к здоровью как на индивидуальном, так и на государственном уровне в настоящее время не является объектом целенаправленного воздействия, сознательного формирования. Оно представляет собой результат стихийных процессов, воздействия целого комплекса факторов, в том числе информационно-коммуникативных. Ситуация усугубляется отсутствием государственной идеологии здоровья, выраженной в информационной политике, нацеленной на сохранение здоровья нации, формирование самосохранительного поведения.

Очевидно, что современному российскому обществу необходима грамотная государственная информационная политика, одной из задач которой должна стать защита общества от негативного информационно-психологического воздействия и обеспечения оптимального информационного климата для социального развития.

Каждое общество вырабатывает своеобразное видение собственного будущего и, соответственно, специфический подход к молодежи, к тем социальным ролям, которые ей необходимо освоить. Наиболее эффективным является тонко сориентированное, так называемое «резонансное» регулирующее, корректирующее общественное воздействие на молодежь. В системе социальных ценностей и приоритетов государственной молодежной политики одно из важнейших мест должно занимать формирование ценностного отношения к здоровью, поэтому государственная информационная политика призвана стать важнейшим элементом формирования новой парадигмы социального здоровья и модели самосохранительного поведения.

Библиографический список

1. *Луман Н.* Реальность масс-медиа. М., 2005

2. *Возьмитель А. А.* Диверсификация образа жизни (Способы и стили жизни в постсоветском социальном пространстве) // Мир России. Социология, этнология. 2002. № 1.

O.A. Kuvshinova
The Problem of Aging in the Modern Russian Society: Social-Demographic Aspects

The International interest in the problem of aging is noted. Social aspects of the aging process in the Russian society are shown.

Key words and word-combinations: aging, elderly people, social-demographic aspects.

Отмечается международный интерес к проблемам старения. Показаны социальные аспекты процесса старения в российском обществе.

Ключевые слова и словосочетания: старение, пожилые люди, социально-демографические аспекты.

УДК 316.346.3 (470+571)
ББК С 542.18 (2)

О.А. Кувшинова

ПРОБЛЕМА СТАРЕНИЯ В СОВРЕМЕННОМ РОССИЙСКОМ ОБЩЕСТВЕ: СОЦИАЛЬНО-ДЕМОГРАФИЧЕСКИЙ АСПЕКТ

В настоящий момент демографические изменения, происходящие во всем мире, являются предметом изучения многих наук. Особенно актуальной считается глобальная по своей значимости проблема старения населения планеты. Рост относительной доли и абсолютного числа пожилых людей в структуре современного социума стал результатом относительного сокращения рождаемости и увеличения во второй половине XX в. примерно на 20 лет продолжительности жизни людей, которая достигла в среднем 66 лет.

Ежегодно в мире число людей старше 60 лет увеличивается на 1,2 миллиона человек. К 2007 г. уже 10% населения планеты – пожилые люди. В развитых государствах на сегодняшний день этот показатель еще выше – 21% от общего количества населения [1]. Следовательно, тенденция постарения населения является характерной для всех стран. В связи с этим появляется необходимость определить, как процесс демографического старения отразится на социальном развитии общества в целом и в России в частности.

По сравнению с развитыми европейскими странами в России процесс старения начался позднее и в течение длительного времени происходил намного медленнее. На основании данных переписей населения и вторичных демографических источников мы составили таблицу соотношения доли лиц в возрасте после 60 лет к общему количеству населения России.

Соотношение лиц пожилого и старческого возраста к общему количеству населения России, %

№	Год	1897	1970	1979	1989	1995	2000	2004	2009	2030
1.	Доля мужчин в возрасте старше 60 лет	7,0	7,7	8,6	10,1	11,8	13,7	13,1	12,8	18,1
2.	Доля женщин в возрасте старше 60 лет	7,6	14,6	18,1	19,8	20,9	22,7	21,9	21,4	30,1
3.	Доля всего населения старше 60 лет	7,3	12,0	13,7	15,3	16,6	18,5	17,8	17,4	24,5

Расчетные цифры показывают, что в течение семидесяти лет после первой переписи (1897 г.), население России старело медленно. Доля лиц старше 60 лет за этот период выросла примерно на 3%. Но уже в начале 80-х годов XX в. процесс старения резко усиливается.

Опираясь на шкалу определения «возраста общества» Ж. Боже-Гаранье, усовершенствованную Э. Россетом, можно сказать, до начала 70-х годов XX в. Россия находилась в стадии «преддверия старости» – доля лиц старше 60 лет составляла 12%. Границу «средней старости» страна пересекла уже в конце 70-х годов: она составила 13,7%. В 1989 г. доля лиц старше 60 лет стала превышать 15%, сделав российское общество «очень старым». В 90-е годы XX в. и в начале XXI в. процессы старения населения только усилились – количество граждан в возрасте старше 60-ти лет увеличилось более чем на 2%. Перспективные прогнозы также говорят о том, что доля лиц в возрасте после 60 лет в ближайшие двадцать лет будет неуклонно расти.

По данным переписи населения 2002 г., доля лиц старше трудоспособного возраста составила 22,5 %. Более чем в 30 субъектах Российской Федерации она превышает среднероссийский уровень, достигая 25–27%.

Доля населения в возрасте старше 60 лет в 2002 г. на территории России составила 18,5%. Самыми «старыми» являются Центральный (21,4%) и Приволжский (18,8%) федеральные округа. В Оренбургской области доля лиц старше 60 лет составила 17,6%. Самыми «молодыми» оказались Дальневосточный (13,3%) и Уральский (16,1%) федеральные округа. Наиболее благополучная в демографическом отношении по сравнению с другими регионами России и европейскими странами область входит в состав Уральского федерального округа – это Тюменская область (около 9% населения в возрасте старше 60 лет). Однако перспективные прогнозы показывают, что доля лиц в возрасте после 60 лет уже в 2011 г. достигнет более 20% от общего количества населения страны. К 2031 г. она вырастет до 29%, а к 2050 г. достигнет 37,2% от общего количества российского населения [2].

Такие изменения внутри общественной структуры объясняются, с одной стороны, увеличением продолжительности жизни населения, которое началось

в 60-е годы XX в. За период от начала XX в. до его середины этот показатель увеличился более чем на 30 лет: в дореволюционной России продолжительность жизни составляла 32 года, в 30-е годы XX в. в СССР средняя продолжительность жизни составила 44 года, а в 40-е годы – 50 лет. Вторая мировая война и ее последствия замедлили процесс увеличения продолжительности жизни населения, но к началу 70-х годов она выросла до 68 лет. В настоящее время этот показатель имеет тенденцию к снижению. По данным Всемирной организации здравоохранения (ВОЗ), в 2009 г. средняя продолжительность жизни в России составила около 66 лет. Прогнозы специалистов показывают, что в ближайшие 40 лет продолжительность жизни россиян будет увеличиваться от 66 лет в 2010–2015 гг. до 72,9 в 2045–2050 гг.

Другая причина стремительного старения российского населения заключается в снижении рождаемости. В конце XIX в. рождаемость в России была одной из самых высоких среди европейских стран – 48,7 рождений на 1000 жителей ежегодно (1897–1900 гг.). К 60-м годам XX в. количество рождений снизилось до 23,2 случаев на 1000 жителей ежегодно. В 70-е годы XX в. количество рождений опустилось до 14,6 случаев. В 80-е годы наблюдалось временное увеличение этого показателя до 15,9 рождений на 1000 жителей ежегодно, но уже в начале 90-х годов произошло катастрофическое обрушение показателя рождаемости до 9,4.

Начало XXI в. существенных изменений не принесло. На протяжении 2002–2006 гг. количество рождений оставалось крайне низким – около 10,3 случаев на 1000 жителей ежегодно. За последние три года ситуация несколько улучшилась: 2007 г. – 11,3; 2008 г. – 12,0; 2009 г. – 12,4, но повлиять на то, чтобы процесс старения населения в России приостановился, такие незначительные изменения не могут. Прогнозы специалистов на ближайшие 10–15 лет также не выявляют причин для роста показателя рождаемости [3].

В итоге, на современном этапе около 30 миллионов населения России составляют люди старшего поколения. При этом в России смертность значительно замедляет процесс старения общества в целом. Особенно велик уровень смертности среди мужской части населения страны. На рисунке графически представлены показатели средней продолжительности жизни мужского и женского населения, начиная с 1960 и заканчивая 2009 г.

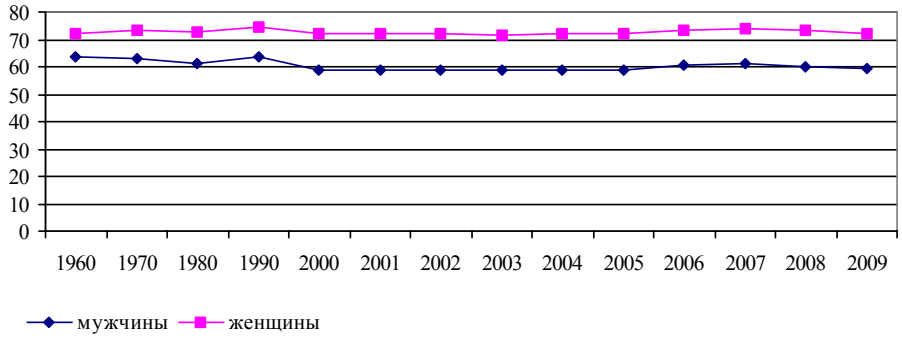

Продолжительность жизни в России (лет)

В период с 1990 по 2003 гг. четко видно, что показатель продолжительности жизни резко снижается как у мужчин, так и у женщин. За это время в среднем продолжительность жизни уменьшилась у мужчин на 5,3 года, у женщин – на 2,5 года. В общем, с 60-х годов, когда был зафиксирован максимум показателя средней продолжительности жизни, его значение снизилось на 7,3 года для мужчин и на 5,5 года для женщин.

В результате, по данным 2009 г., средняя продолжительность жизни российских женщин составляет 71,9 года, мужчин – 59,6 года.

Из-за сверхвысокой смертности мужчин в нашей стране процесс старения по-разному отразился на мужском и женском населении. Среди лиц пенсионных лет распределение по возрасту выглядит следующим образом: количество мужчин в возрасте от 60 лет и старше составляет 14 %; от 65 лет и старше – 8,7 %; 75 лет и старше – 2,3 %; итого – 25 %.

В то же время количество женщин превышает мужское население в этой возрастной группе почти в два раза – 46,3 %, а именно: в возрасте от 60 лет и старше – 23,2 %; от 65 лет и старше – 16,5 %; 75 лет и старше – 6,6 % [4]. Можно отметить, что перевес женского населения с возрастом увеличивается.

Проведенное исследование показало, что Россия, находясь в русле общемировых тенденций постарения населения, имеет свои особенности. Отличительной чертой социально-демографического старения населения в нашей стране является его феминизация. Пожилая женщина «обесценивается» как жена и как работник, постоянно сталкивается с возрастной дискриминацией. В традиционно женских специальностях часто востребована привлекательность, свойственная больше молодому возрасту. Отечественные исследователи О. Краснова и А. Лидерс пришли к выводу, что «феминизация старого возраста» переходит в «феминизацию бедности» [5, с. 92], так как женщины чаще материально обеспечены недостаточно, а это способствует возникновению неравенства в получении образования, медицинского обслуживания, материальных благ.

Представленные данные позволяют предположить, что изменения, происходящие в последние десятилетия в структуре российского общества должны отразиться на структуре его социальной организации. В первую очередь это касается трансформации системы социального обслуживания лиц пожилого возраста, требований к развитию инфраструктуры регионов и изменения отношения к статусу пожилого человека.

Традиционно в нашей стране процесс старения воспринимается как явление сугубо негативное. Так, Р. Яцемирская предлагает негативную геронтологическую модель, представляющую старение как процесс лавинообразного сбоя всех органических систем. В своих работах по социальной геронтологии она утверждает, что старение – это разрушительный процесс, который протекает в результате нарастающего с возрастом повреждающего действия внешних и внутренних факторов и ведет к недостаточности физиологических функций организма, сопровождаясь снижением жизнеспособности [6, с. 14]. Исследователь отождествляет старость только с биологической и временной формами, в которых, как справедливо считает И. Кон, нет места социальному, экзистенциальному бытию человека. Возможно, что с точки зрения медицины такая модель

оправдана, но в рамках нашего исследования вызывает принципиальное несогласие как не соответствующая современному осмыслению пожилого и старческого возраста.

В настоящее время определение старости смещается по направлению к ее положительной дефиниции. Полагается возможным учитывать нелинейный характер процесса старения, который является неоднозначным и многоаспектным, совмещающим в себе ослабление и одновременное усложнение отдельных функций индивида.

На протяжении последних двадцати лет зарубежные ученые начали постепенно отказываться от определения «старость» и «старики». Наиболее распространенными терминами стали «пожилые» и «очень пожилые» люди. В частности, современные американцы отказались называть пожилых людей стариками. Теперь их определяют как уважаемых граждан – senior citizens. От термина «престарелые» американцы и европейцы отказались вообще. Это связано с серьезным увеличением продолжительности жизни, возможностью длительной сохранности интеллектуальных способностей и физических функций лиц пенсионного возраста и изменением общественного мнения, которое все чаще склонно видеть в позднем возрасте потенциал развития.

В нашей стране в рамках всего общества пока таких изменений не наблюдается. Однако уже сегодня заметно, что роль ученых – как правило, людей пенсионного возраста, – способных организовать свои научные школы в структуре системы высшего образования, все более возрастает [7, с. 41–68]. Отношения высшей школы с людьми пожилого возраста, достигшими высоких результатов в профессиональной деятельности, могут стать моделью построения новых взаимоотношений социума и лиц пенсионного возраста. История общественных отношений сложилась таким образом, что именно пожилые люди передают культурные традиции молодому поколению. Необходимо учитывать данный факт.

В настоящее время активно стали возрождаться и развиваться различные центры народного творчества и национальной культуры. Активными участниками таких организаций являются люди, вышедшие на заслуженный отдых. Около 72% деятелей культурно-национальных объединений – люди в возрасте после 55 лет.

Возрождение религиозности в обществе привело к тому, что люди, вышедшие на пенсию, получили возможность свободно посещать церковные службы. Причем исследования подтверждают, что люди этого возраста очень редко тяготеют к религиозным сектам – как правило, они исповедуют традиционные религии. Около 68% прихожан православных храмов Приволжского федерального округа – люди в возрасте старше 55 лет. Из них порядка 84% составляют женщины.

Культурный и духовный потенциал людей пожилого возраста в нашем обществе востребован в достаточной мере. Однако современное общество недостаточно использует педагогический потенциал и потенциал свободного времени лиц пожилого возраста. С учетом того, что основная часть населения пенсионного возраста – женщины, считаем возможным, в частности, применение достаточно распространенного в США опыта фостерных семей: американские пенсионеры с удовольствием ухаживают за «лежачими» больными и за детьми,

оказавшимися в трудной жизненной ситуации или без опеки родителей. Зачастую эта работа для пожилых американцев носит общественный характер и осуществляется в рамках волонтерских организаций.

Применение существующих методов работы с пожилыми людьми и эффективное использование зарубежного опыта позволит солидаризировать общество и сохранить традиции разных народов.

Социально-демографические изменения общества не могли не затронуть сферу трудовой активности населения. Исследования, проведенные Независимым институтом социальной политики (г. Москва) в рамках международного проекта «Поколение гендер», показали, что в последние годы этапе более 9 миллионов пенсионеров продолжают активно участвовать в производственной деятельности страны. Эта цифра соответствует четверти от общего количества пенсионеров России. Следовательно, в нашей стране имеются все предпосылки для перехода к новой системе выхода на заслуженный отдых лиц, достигших пенсионного возраста. За основу можно взять систему «мягкого» выхода на пенсию, применяемую в Германии.

Юридически уже сегодня возможно закрепление увеличения возраста выхода на пенсию до 60 лет у женщин и 65 лет – у мужчин. Но необходимо проведение подготовки к выходу на пенсию, которая должна начинаться в возрасте 54–55 лет у женщин и 59–60 лет – у мужчин. Рабочий день у людей этого возраста должен сократиться на 2–4 часа при сохранении среднего заработка. Будущий пенсионер начинает работать как консультант, основной задачей которого является подготовка замены – молодого специалиста на свое рабочее место. В должности консультанта высококвалифицированные специалисты могут продолжать работать и после выхода на пенсию. Для этого им, по согласованию, устанавливается рабочий график, состоящий из 8–16 рабочих часов в неделю. Такой подход позволит сохранить трудовые ресурсы, сократить пенсионные расходы, уменьшить временные и ресурсные затраты на подготовку молодых специалистов и повышение их квалификации.

Дополнительно изменение возрастной структуры выдвигает специфичные требования к системе социального обслуживания. В первую очередь они, должны затронуть сеть геронтологических учреждений. Только лишь медицинское обслуживание уже не может считаться достаточным. Увеличение продолжительности жизни и активного ее периода после выхода на пенсию диктует необходимость, в первую очередь, социальной реабилитации, а не медицинского ухода. Для реализации обозначенного реабилитационного направления потребуются привлечение дополнительных средств и расширение сети негосударственных учреждений обслуживания лиц пожилого и старческого возраста, организация клубов по интересам и расширение возможностей привлечения пожилых людей к общественной работе.

Таким образом, старение общества является серьезной социальной проблемой, требующей своего срочного разрешения. Проекты эффективного использования потенциала лиц пожилого возраста существуют и требуют срочного внедрения и реализации.

Библиографический список

1. *Медков В.* Депопуляционные прогнозы численности населения России в 2005–2050 гг. Демография.ру. URL: http://www.demographia.ru
2. Динамика численности населения России. URL: http://www.demoscope.ru/weekly/2002/093/barom01.php
3. Российская демография и экономическая стратегия. URL: http://www.POLIT.ru/reserch/2005/01/02/
4. Продолжительность жизни населения. URL: http://www.biology.krc.karelia.ru/misc/atl/ra8.htm
5. *Краснова О.В., Лидерс А.Г.* Социальная психология старения. М., 2002. 287 с.
6. *Яцемирская Р.С.* Социальная геронтология: академический проект. М., 2006. 320 с.
7. *Кувшинова О.А.* Люди и время: конфликт поколений в зеркале социального согласия. Тюмень, 2009. 187 с.

УДК 355.12
ББК 60.56

И.Ю. Суркова,
Е.С. Щеглова

ДИНАМИКА ПРОЯВЛЕНИЙ ВОЕННОГО СИНДРОМА: СТРУКТУРНО-ФУНКЦИОНАЛИСТСКАЯ ПЕРСПЕКТИВА

История человечества в определенной степени может пониматься как чередование периодов войны и мира, процесс столкновения разных племен, княжеств, государств. П.А. Сорокин полагал, что главной причиной мира является наличие в данном обществе целостной, твердо вошедшей в жизнь системы основных ценностей и соответствующих норм поведения, которые должны вступать в гармоничные отношения с этой системой и быть совместимыми друг с другом [1, с. 262]. Когда такое единство ослабевает, увеличиваются шансы международной или гражданской войны.

На Земле по-прежнему происходят террористические акты, межнациональные и межэтнические конфликты, вооруженные

I.Yu. Surkova, E.S. Shcheglova
Dynamics of Displays of the Military Syndrome: Structural-Functionalistic Prospect

The research of the post-traumatic stress syndrome of military-men is carried out in the context of the structural-functional analysis of the army in the space of war and peace. The dynamics of the “war syndrome” and its social consequences, affecting the social status of combatants in the structure of society are analyzed.

Key words and word-combinations: social rehabilitation, war syndrome, combatants.

Проводится изучение феномена посттравматического стрессового синдрома военнослужащих через призму структурно-функционалистского анализа армии в пространстве войны и мира. Анализируется динамика военного синдрома и его социальные последствия, влияющие на статус участников боевых действий в социальной структуре общества.

Ключевые слова и словосочетания: социальная реабилитация, военный синдром, участники боевых действий.

столкновения государств, а насилие и агрессия остаются основными темами, обсуждаемыми в средствах массовой информации.

Одним из акторов, призванных обеспечить мир и восстановить стабильность в стране, является армия, которая представляет собой продукт определенного исторического развития, зависящего от политического строя, от общей военной культуры и доктрины государства. С точки зрения структурного функционализма социальная система, в данном случае армия, организуется в упорядоченное целое образцами норм и ценностей, обеспечивающих и взаимосвязь частей системы, и последующую интеграцию целого. Она выполняет определенные функции, имеет свои подсистемы и социальные институты, а также акторов – исполнителей ролей и норм данной системы – военнослужащих. Именно им предстоит поиск оптимальных форм этой организации для поддержания равновесия социальной системы, а также обеспечения мирного существования собственного государства.

Во время войн армия играет первостепенною роль, обеспечивая защиту государства, что высоко оценивается в социуме. Вместе с тем она выступает «социальным лифтом», каналом «вертикальной» социальной мобильности [2, с. 393]. В этом отношении нагляден исторический опыт Петровских времен: крупные потери во время боевых действий среди офицерского состава приводят к заполнению вакансий лицами более низкого социального статуса.

Но и в мирное время военнослужащие включены в систему социального неравенства и стремятся преодолеть различные барьеры, перейти из одной социальной позиции в другую, более привлекательную. По понятным причинам значение Вооруженных Сил как механизма продвижения по «социальной лестнице» в таких условиях становится менее актуальным, но армия сохраняет свое качество канала «вертикальной циркуляции».

Проблемы социальной мобильности посредством армии анализировались в работе «Американский солдат», где раскрываются возможности продвижения вверх в зависимости от таких факторов, как образование, срок службы, возраст и род войск [3]. Однако возникает вопрос: насколько справедливо будет это утверждение в отношении участников боевых действий, которые вернулись в гражданскую жизнь после пережитых стрессовых событий? Ведь за общими словами о миссии армии и ее функциональном предназначении скрываются судьбы миллионов людей, чьи жизненные сценарии были кардинальным образом изменены после возвращения к мирной жизни. Поэтому феномен посттравматического стрессового синдрома военнослужащих актуализируется и входит в научный и публичный дискурс через призму социологического анализа армии.

Несмотря на то что участие в боевых действиях сопряжено с исполнением военнослужащими их профессиональных обязанностей, война не перестает быть одним из самых суровых испытаний личности, ее психологических и физических возможностей. Военнослужащий, как и любой другой человек, весьма уязвим перед мощными стресс-факторами войны (опасность, гибель товарищей, ранение, инвалидность, участие в жестоком насилии, уничтожение противника, новизна и неожиданность изменения событий, высочайшая ответственность, боль).

Главные причины перманентной психотравматизации участников войны следующие. Во-первых, в бою люди вынуждены действовать вопреки своей природе, наперекор основному инстинкту самосохранения, игнорируя потребности собственного организма, во имя надличностных, социальных целей и интересов. Во-вторых, как отмечал Е.К. Краснушкин [4, с. 24], в отличие от психического воздействия стихийных бедствий, действующих однократно, воздействия войны характеризуются многократностью, постоянной угрозой смерти.

Первые попытки научного осмысления проблем, возникающих у ветеранов и участников боевых действий, были предприняты американскими врачами времен Гражданской войны. Та война по своим разрушительным последствиям и уровню психотравматизации участников приближалась к войнам XX в. Поэтому в 1863 г. в Америке был создан первый военный психиатрический госпиталь [5, с. 129]. Большинство диагнозов обозначалось как «ностальгия». Повсеместно также создавались дома для оказания психотерапевтической помощи ветеранам.

Однако первыми, кто стал рассматривать социально-психологические проблемы солдат как следствие боевого стресса, были русские врачи времен Русско-японской войны (1904–1905 гг.), предпринявшие попытку диагностики и лечения боевого шока в непосредственной близости от линии фронта. В 1904 г. в Харбинском военном госпитале было создано отделение для душевнобольных, которое возглавил Г.Е. Шумков [6]. Им были описаны психические явления, наблюдавшиеся у русских воинов после выхода из боя, такие, как сновидения о боевых эпизодах, повышенная раздражительность, ослабление воли, ощущение разбитости, которые могут проявляться через многие месяцы после выхода из сражения. Утомление и душевные потрясения Г.Е. Шумков рассматривал как главные причины посттравматического синдрома участников боевых действий.

В ходе Первой мировой войны было установлено, что невротические расстройства нередко прослеживались у солдат, которые ранее не имели к ним предрасположенности. В то время преобладали расстройства, обусловленные психическими реакциями на взрывы артиллерии большого калибра, что впоследствии английский психиатр Т. Салмон определил как «взрывной» или «артиллерийский» шок [7].

В русской армии больший акцент ставился на изучении психических последствий воздушных контузий. В исследованиях отечественных авторов, посвященных влиянию на психику участников Великой Отечественной войны, основное внимание уделялось последствиям боевых травм и ранений (прежде всего головного мозга), истощений, инфекционных заболеваний и других вредоносных воздействий на нервную систему солдат [8, с. 18].

В соответствующей литературе неоднократно приводились данные, что во время Второй мировой войны только американские войска потеряли более 500 тысяч человек по причине боевых психических расстройств. Такого количества солдат хватило бы для укомплектования 50 пехотных дивизий [9, с. 84], которые могли бы изменить ход любой военной кампании. Судя по всему, «война имеет свои пределы, главным из которых является способность человека

сохранить ясность ума и способность трезво действовать, несмотря на весь ужас окружающей обстановки» [9, с. 17].

Для того чтобы выжить, человек должен перестроить все свое существо (уровень бдительности, скорость реакций, стиль поведения, систему ценностей и отношений к окружающему, людям, себе) в соответствии с требованиями войны. Такая перестройка, приспособление к режиму боевой жизнедеятельности, к стресс-факторам происходит с каждым ее участником и аккумулируется в феномене «боевого стресса». Под боевым стрессом принято понимать многоуровневый процесс адаптационной активности человеческого организма в условиях боевой обстановки, сопровождаемый напряжением механизмов реактивной саморегуляции и закреплением специфических приспособительных психофизиологических изменений.

Относительно необходимости выделения целостного синдрома войны, его симптомокомплексов на протяжении длительного времени идут научные споры между представителями различных специальностей (медиками, психологами, социальными работниками) и между различными научными школами. Однако в последнее время посттравматические стрессовые расстройства описаны как синдром и рассматриваются как отдельная психодиагностическая категория в ряде классификаторов болезней, что дает основания для понимания его в качестве целостного, комплексного образования.

Впервые официально вопрос о необходимости выделения целостного синдрома, называемого «посттравматическое стрессовое расстройство» (ПТСР), был поставлен в США в 1980 г. Именно тогда в публикацию третьего издания американского классификационного стандарта, подготовленного Американской психиатрической ассоциацией, DSM III (Diagnostic and Statistical Manual of Mental Disorders) был внесен раздел, содержащий описание критериев для диагностики нарушений и расстройств, вызванных психотравмирующими обстоятельствами, выходящими за рамки обычного человеческого общества. Этот раздел уточнен и сохранен в новой редакции стандарта DSM IV (код F 43.1) в 1994 г. В этом же году аналогичный раздел появился и в Международном классификаторе болезней МКБ-10 (код. 309.81). В России ПТСР был признан лишь в 1995 г., когда русифицировался Международный кодификатор болезней.

Динамика переживания ПТСР включает в себя четыре этапа [10, с. 201–202]. Первый из них характеризуется шоковым состоянием после пережитого события в ходе проведения боевых действий, когда военнослужащий понимает, что произошло, но не может это принять на эмоциональном уровне. Второй этап заключается в осознании участником боевых действий произошедшего и поиске справедливости, когда происходит либо перекладывание ответственности на тех, кто так или иначе был причастен к травмирующему событию, либо проявление аутоагрессии, сопровождающейся сильным чувством вины. Третий этап связан с депрессивным состоянием, когда комбатант не видит выхода из создавшейся ситуации, жизнь становится бессмысленной, и он начинает испытывать чувство ненужности, одиночества, непонимания со стороны общества и близких людей. На четвертом этапе происходит полное и сознательное принятие своего военного прошлого, обретение веры в собственные силы и восприятие

своего участия в боевых действиях как определенного жизненного опыта. Такова динамика нормального протекания боевого стресса, однако большинство ветеранов не могут выйти из кризиса и остаются на втором или третьем этапе.

Наиболее тяжелы, как для самого военнослужащего, так и для его окружения, отсроченные реакции, которые могут преследовать комбатанта на протяжении всей оставшейся жизни. К таким проявлениям относятся: сверхбдительность, когда формируется устойчивое ощущение опасности и нужно постоянно за всем следить; неадекватное реагирование и «взрывная реакция»; притупленность эмоций – полная или частичная утрата способности к эмоциональным проявлениям; приступы ярости, силовые меры воздействия при решении любой проблемы; нарушения памяти и концентрации внимания; депрессия; общая тревожность, проявляющаяся на физиологическом и психологическом уровнях, а также способствующая развитию психосоматических заболеваний; злоупотребление наркотическими и лекарственными веществами; алкоголизм; непрошеные навязчивые воспоминания; галлюцинаторные переживания; суицидальные наклонности, а также «вина выжившего». Подобные патологические симптомы затрудняют социальную адаптацию и ставят перед военнослужащими вопрос: как жить после военной психической травмы?

Огромную роль при осуществлении социальной интеграции участников боевых действий в мирную жизнь играет общественное мнение и то, насколько справедливыми воспринимаются те или иные вооруженные конфликты в социуме. Наглядным примером служит Афганская война, которая катализировала внутренние потрясения в государстве и в конечном итоге способствовала распаду СССР, а ПТСР для ветеранов Афганской войны усугубилось еще и кризисом духовных ценностей [11, с. 22–23]. Н. Данилова проанализировала формирование социального статуса участников Афганской войны в социально-правовом дискурсе и пришла к выводу, что сначала об их роли в боевых действиях открыто никто не говорил, затем они стали воинами-интернационалистами, потом героями, а после распада СССР их часто стали называть сначала «преступниками и убийцами» [12, с. 268], а затем «жертвами» интересов Советского государства.

Спустя определенное время общество признало заслуги воинов-афганцев перед государством, наделив их определенными гарантиями и льготами. Они стали отстаивать свои права и интересы через общественные организации и органы государственной власти, однако приобретенное на войне ПТСР продолжает накладывать ограничения на реализацию жизненного потенциала ветеранов войны и сегодня.

Официальное признание военного синдрома в качестве болезни позволило осуществлять реабилитационные программы, способствующие более эффективному интегрированию бывших военных в мирное социальное пространство. Однако существующая система социально-психологической реабилитации не достаточно развита, ведь социально-психологические центры в основном используют медикалистский подход, игнорируя потребности комбатантов в профессиональной и социальной реабилитации. Несмотря на то что ПТСР формально является психическим заболеванием, его изучение носит комплексный

характер, а диагностика относится к компетенции психологов, психотерапевтов и социальных работников, что чрезвычайно важно при составлении комплексных реабилитационных программ для комбатантов.

Участие нашей страны в разрешении различных вооруженных конфликтов изменяет социальную структуру общества, с каждым годом увеличивая страту военнослужащих – участников боевых действий. Однако в настоящее время государство уделяет мало внимания созданию определенных социальных условий для решения проблем страдающих поствоенным синдромом и реализации их жизненного потенциала. Для этого требуются механизмы социальной реабилитации и адаптации ветеранов, участников вооруженных конфликтов в контексте социальной политики.

Государственные усилия в отношении комбатантов должны включать в себя комплекс разнообразных материальных и нематериальных стимулов для адекватного компенсирования частично или полностью отчуждаемых у военнослужащих прав, затраченных сил и возможностей в связи с особенностями их профессии. Дифференцированный подход к решению проблем военнослужащих позволит минимизировать влияние социального неравенства на статус данной категории граждан и создать возможности для использования дополнительных каналов вертикальной социальной мобильности.

Библиографический список

1. *Сорокин П.А.* Причины войны и условия мира // Социология в России XIX–XX веков. Вып. 4: Военная социология / под ред. В.И. Добренькова. М., 2002.

2. *Сорокин П.А.* Социальная стратификация и мобильность // Человек. Цивилизация. Общество. М., 1992.

3. *Stouffer S.A.* The American soldier / S.A. Stouffer, A.A. Lumsdaine, M.H. Lumsdaine, R.M.Jr. Williams, M.B. Smith, I.L. Janis, S.A. Star (Vol. 1–2). Princeton, NJ, 1949.

4. *Краснушкин Е.К.* К психологии и психопатологии убийства // Убийства и убийцы / под ред. Е.К. Краснушкина, Г.М. Сегала, Ц.М. Фейнберг. М., 1928.

5. *Бэрон Р., Ричардсон Д.* Агрессия. СПб., 1998.

6. *Шумков Г.Е.* Душевное состояние воинов после боя // Военный сборник. 1914. № 11.

7. *Solomon Z.* Combat Stress Reaction. N.Y., 1993.

8. *Караяни А.Г., Белоусов А.В.* Отечественная психология в годы Второй мировой войны // Инновации в образовании. 2005. № 3. С. 17–27.

9. *Сторм У.* Психологический эффект массовых потерь // Современная буржуазная военная психология / под ред. А.В. Барабанщикова, Н.Ф. Феденко. М., 1965.

10. *Огороднов Л.* Синдром посттравматического стресса // Проблемы военной психологии: хрестоматия. Минск, 2003.

11. *Сенявская Е.С.* Психология войны в XX веке как историко-теоретическая проблема // Проблемы военной психологии: хрестоматия. Минск, 2003.

12. *Данилова Н.Ю.* Армия и общество: принципы взаимодействия. СПб., 2007.

E.V. Matveeva
Ecological Policy of the World Community in the second half of the XX - the beginning of the XXI centuriy

The international policy in the field of ecology is considered. The experience of the United Nations and the European Union in the field of ecological problems solution of the present is estimated.

Key words and word-combinations: the international ecological policy, ecological conferences, Kyoto Protocol.

Рассматривается международная политика в области экологии. Оценивается опыт ООН и Европейского союза в области решения экологических проблем современности.

Ключевые слова и словосочетания: международная экологическая политика, экологические конференции, Киотский протокол.

УДК 323.2
ББК Ф 4 (4/8)

Е.В. Матвеева

ЭКОЛОГИЧЕСКАЯ ПОЛИТИКА МИРОВОГО СООБЩЕСТВА ВО ВТОРОЙ ПОЛОВИНЕ XX – НАЧАЛЕ XXI ВЕКА

Во второй половине XX в. мировое сообщество столкнулось с рядом проблем, среди которых особое место занимают экологические. Это было связано прежде всего с такими явлениями, как научно-техническая революция и развитие индустрии. К концу столетия указанные проблемы стали приобретать значение глобальных.

В современных условиях наиболее остро в политическом плане стоит вопрос о совместных практических мерах, предпринимаемых государствами в экологической сфере. В числе наиболее значимых экологических проблем, обозначившихся в последние годы перед мировым сообществом и требующих скорейшего решения в глобальных масштабах, значатся: изменение климата, качественное и количественное состояние лесных, земельных и пресноводных ресурсов, опустынивание земельных угодий. Обострение экологической обстановки стало осознаваться

политически и потребовало решения как на национальном, так и на международном уровне.

Взятие государствами на себя международных обязательств в соответствующей области повышает обязательность их воплощения, создает дополнительные гарантии, выходящие за национальные границы. Как следствие, это способствует формированию более эффективной и устойчивой модели развития современного мира. Следовательно, по нашему мнению, политологический анализ проблемы взаимодействия ведущих государств мира в области экологии представляет несомненный научный интерес.

Приступая к рассмотрению международного сотрудничества, определим два основных исследовательских направления: природоохранное взаимодействие государств в рамках Организации Объединенных Наций и деятельность государств Европейского союза в сфере обеспечения экологического благополучия. Основными критериями, позволившими обозначить именно такой срез, выступают наличие разработанной правовой базы и документально зафиксированная программная определенность приоритетных задач.

Организация Объединенных Наций является крупнейшей международной структурой, занимающейся разработкой концепции устойчивого развития и вопросами экологии в мировом масштабе. ООН активно разрабатывает и реализует наиболее значимые международные экологические программы. Конвенции ООН служат важным инструментом глобальной экологической политики. Под их действие попадает огромное количество направлений, в том числе природные ресурсы и опасные для окружающей среды виды человеческой деятельности. Кроме того, в сферу, регулируемую этими документами, входят климат и атмосфера, моря и океаны, леса и пустыни, биологическое разнообразие в целом и исчезающие виды в частности.

Как правило, процесс разработки документов в рамках ООН связан с проведением этой организацией международных конференций, поэтому необходимо, на наш взгляд, рассмотреть и проанализировать итоги наиболее важных форумов ООН, которые заложили современные основы глобального сотрудничества в области экологии.

Первая международная конференция ООН по охране окружающей среды состоялась в Стокгольме в 1972 г., и дата открытия этой конференции (5 июня) отмечается сегодня как день охраны окружающей среды. На Стокгольмской конференции была принята Декларация принципов международной экологической политики [1]. Основными ориентирами, зафиксированными в данном документе, стали признание права человека на благоприятную окружающую среду; задача сохранения природных ресурсов на благо нынешнего и будущих поколений; стремление к избавлению человечества и биосферы от опасности применения ядерного и иных видов оружия массового уничтожения. Конференция также приняла план мероприятий, включающий организационные, экономические и политические аспекты международного взаимодействия государств. Кроме того Стокгольмская конференция инициировала процесс институционализации экологического сотрудничества государств в международном многостороннем формате. Хотя ее решения носили во многом рекомендатель-

ный характер, они оказали большое влияние на активизацию международной природоохранной деятельности. В рамках самой ООН были созданы две новые структуры – ЮНЕП (Программа по окружающей среде) и Международный экологический фонд.

Следующим весомым событием стало Совещание по безопасности и сотрудничеству в Европе (СБСЕ), проходившее в Хельсинки в 1975 г. с участием всех европейских стран, США и Канады. В Заключительном акте наряду с решением политических вопросов содержались положения, нацеленные на организацию международного сотрудничества в сфере экологической безопасности. В нем были обозначены цели, формы и методы экологического сотрудничества, в том числе по таким направлениям, как борьба с загрязнением атмосферы, охрана почв, заповедников, научное сотрудничество в области экологии.

В 1986 г. состоялась Венская встреча представителей государств – участников СБСЕ, где, в частности, рассматривались результаты выполнения хельсинкских договоренностей по охране окружающей среды.

Главным событием в области охраны окружающей среды конца XX в. стала проведенная в 1992 г. Конференция ООН по окружающей среде и развитию в Рио-де-Жанейро. На ней присутствовало 15 тысяч делегатов из 179 стран мира, которые подвели итоги двадцатилетней работы по охране окружающей среды. Важнейшими документами, принятыми на форуме, стали «Повестка дня на XXI век» и Концепция устойчивого развития.

«Повестка дня на XXI век» обосновывала необходимость такого развития человечества, которое обеспечило бы должный баланс между решением социально-экономических проблем и сохранением окружающей среды, удовлетворением основных жизненных потребностей нынешнего поколения и сохранением таких возможностей для будущих поколений [2, с. 4].

Концепция устойчивого развития стала результатом длительной эволюции идей, берущих начало в учении В.И. Вернадского о ноосфере (20 – 30-е гг. XX в.) и закрепленных в докладах Римского клуба (70–80-е гг. XX в.). Особую роль в оформлении Концепции сыграла Всемирная комиссия ООН по окружающей среде и развитию (Комиссии Брундтланд, 1987 г.) [3]. Оценивая экологическую составляющую глобальных проблем развития мирового сообщества, специалисты отмечали, что требуются мероприятия по защите атмосферы; комплексному подходу к планированию и рациональному использованию земельных ресурсов; борьбе с обезлесением; рациональному использованию уязвимых экосистем; содействию устойчивому ведению сельского хозяйства и развитию сельских регионов [4, с. 28].

В контексте решений Конференции ООН по окружающей среде и развитию в Рио-де-Жанейро для России обозначились наиболее значимые экологические проблемы и направления их решения. В частности, чтобы перейти к устойчивому развитию в экономической политике, требовалось преодолеть негативные проявления деэкологизации производства и обеспечить стабильность экологической ситуации в процессе выхода страны из экономического кризиса. Для этого необходимо совершенствовать организационные структуры управления охраной окружающей среды и природопользования; развивать природоохрани-

тельное законодательство, вводившее системы экологических ограничений и регламентации режимов природопользования; оптимизировать экономические механизмы природопользования и охраны окружающей среды, реализации программ и проектов хозяйственной и иной деятельности [5, с. 290].

Хотя Конференция ООН в Рио-де-Жанейро была достаточно успешной, уже следующая конференция ООН по устойчивому развитию, состоявшаяся в начале сентября 2002 г. в Йоханнесбурге (Южная Африка), поубавила оптимизма в отношении реальности осуществления всех программ и проектов – как национальных, так и международных. Лидеры стран разошлись в определении основных подходов к стратегии устойчивого развития. Помимо этого, стала очевидной главная проблема подобных конференций – несоответствие политических деклараций, принимаемых большинством развивающихся стран, механизму их исполнения, за который отвечает меньшинство развитых стран [6, с. 7].

Практика проведения глобальных форумов под эгидой ООН, однако, продолжилась, причем на крупнейших международных мероприятиях стали обсуждаться довольно узкие, но имеющие чрезвычайно важное значение темы. Так, в декабре 2009 г. в Копенгагене прошла Конференция ООН по проблеме глобального потепления. Все попытки принять соглашение по климату, которое должно заменить Киотский протокол (срок действия истекает в 2012 г.), на данной конференции оказались напрасными. Тем не менее удалось принять политическую декларацию, которая должна стать первым шагом в дальнейшей работе по выработке нового договора.

Очевидно, что принятие документов на уровне ООН (например, Киотский протокол, Программа деятельности ЮНЕП на 2010–2011 гг.) пока не позволяет достичь заметных успехов в решении экологических проблем. Как правило, позиция развитых стран не находит одобрения и поддержки у руководства развивающих стран (в том числе Китая и Индии – крупнейших загрязнителей воздушной среды). Исходя из этого, можно сделать вывод, что уровень социально-экономического и политического развития той или иной страны, несомненно, является фактором, существенно влияющим на подходы национального государства к решению экологических проблем.

В условиях социально-экономической и политической нестабильности экологические проблемы, как правило, отходят на второй план, что демонстрирует политика многих развивающихся стран. Следовательно, успех принятых ООН документов и программ, по нашему мнению, будет во многом зависеть от осознания степени глобальности данного процесса, скоординированности усилий большинства стран мира в реализации поставленных целей и задач, а также заинтересованности общественности не только развитых, но и развивающихся стран.

Несколько иной – отличающийся в позитивную сторону – уровень готовности решать экологические проблемы демонстрируют страны Европы. Европейский союз не без оснований претендует на мировое лидерство в рассматриваемой области. Он – единственный из международных объединений, выступающих в экологических соглашениях в качестве главного действующего лица. Именно Европейский союз фактически инициировал подписание Киотского протокола и появление новых международных норм в области экологической

политики и охраны окружающей среды. Рамочная конвенция ООН об изменении климата появилась во многом благодаря активным усилиям Евросоюза. Система принятия общих обязательств с последующим их перераспределением среди стран ЕС была использована в Киотском протоколе, согласно которому каждая страна – член ЕС обязалась снизить выбросы парниковых газов к 2010 г. на 8% [7, с. 8].

Масштабность экологических проблем и то количество сфер, которые они затрагивают, отражается в функционировании институтов Евросоюза: Еврокомиссии, Европарламента, Европейского суда, Счетной палаты. Существует и специальный орган, занимающийся вопросами окружающей среды (Европейское агентство по окружающей среде – European Environment Agency, EEA), учрежденный Регламентом 1210/90. Агентство взяло на себя очень важную и уникальную в своем роде функцию – сбор и анализ данных о состоянии окружающей среды на континенте. Фактически Агентство начало функционировать с декабря 1993 г., его штаб-квартира расположена в Копенгагене.

Стремление стран ЕС улучшить экологическое состояние континента зафиксировано в ратифицированном Лиссабонском договоре [8], вступившем в силу 1 декабря 2009 г. В частности, в нем говорится, что политика Союза в энергетическом плане должна проводиться в соответствии с необходимостью сохранить и улучшить окружающую среду. Приоритетное значение в документе отводится борьбе с глобальным изменением климата: «ЕС должен предпринимать меры на международном уровне по борьбе с региональными и глобальными проблемами окружающей среды, в первую очередь – с изменением климата» (ст. 174).

Основными административными инструментами общеевропейской экологической политики являются нормативные акты и документы, такие, как конвенции, директивы и регламенты. Наибольшее значение имеют конвенции ООН, но и директивы самого Европейского союза являются важнейшими инструментами экологической политики. Так, роль ключевых актов играют Директива Совета 85/337/ЕЭС от 27 июня 1985 г. по оценке воздействия некоторых государственных и частных проектов на окружающую среду и Регламент Совета ЕЭС 1210/90 от 7 мая 1990 г. об учреждении Европейского агентства по окружающей среде и Европейской сети информации и наблюдения за окружающей средой.

В Директиве, в частности, нашло отражение стремление ЕС к вовлечению экономических акторов и гражданского общества в дело защиты окружающей среды. Документ оказал огромное влияние как на международно-правовое сотрудничество в области окружающей среды, так и на экологическое законодательство различных стран, которые вовсе не являются членами Евросоюза.

Основная идея принципа превентивных действий Директивы заключается в том, что действия по охране окружающей среды должны проводиться заблаговременно и быть направлены на устранение непосредственного неблагоприятного источника и недопущение его появления. Именно в связи с этим согласно ст. 1 Директивы любой государственный или частный экономический проект, способный повлиять на окружающую среду, должен пройти соответствующую экспертную экологическую оценку. Директива содержит критерии для подобной экспертной оценки (ст. 3); кроме того, приводятся типы проектов, оценка

которых обязательна, а также типы проектов, для которых государства-члены могут ввести обязательность оценки. Серьезное внимание уделяется такому аспекту, как распространение экологически значимой информации и учет заинтересованного общественного мнения [9].

В конце XX в. в экологической политике ЕС обозначился отход от прямого администрирования к более гибким, в том числе включающим рыночные элементы механизмам, например к торговле квотами выбросов парниковых газов и к элементам партиципативного управления, основанным на принципе «разделенной ответственности» между участниками (правительством, бизнесом, общественностью, потребителями). Так, торговля квотами на выбросы CO_2 в ЕС начала функционировать с января 2005 г. С 2010 г. планируется расширение торговли сертификатами на электричество, вырабатываемое безопасными для окружающей среды альтернативными источниками, а также введение единой системы дорожных взносов. Более того, по Орхусской конвенции, подписанной в 1998 г., частные граждане также должны быть включены в природоохранную деятельность, задействованы в процессах подготовки, мониторинга и контроля за нарушением экологических норм. Граждане имеют право на информацию, право на участие в подготовке правовых актов, право обращаться в суд по вопросам защиты окружающей среды.

Гибкие рыночные механизмы, применяемые в странах ЕС, эффективны во всех приоритетных областях экологической политики: в борьбе с изменением климата и за сохранение биологического разнообразия, в защите окружающей среды и здоровья человека, в обеспечении устойчивого использования природных ресурсов. Они стимулируют производителей и потребителей в пользу экоэффективного использования природных ресурсов, а также к разработке инновационных природосберегающих технологий. Помимо этого, предлагаемые механизмы отвечают целям устойчивого развития и Лиссабонскому договору. Следует ожидать, что использование эффективных рыночных инструментов и их роль в экологической политике в ближайшие годы в странах Европейского союза будет существенно возрастать, а применение экологических налогов, льгот и субсидий станет общим для всех членов ЕС политическим инструментом.

В числе приоритетных задач, стоящих перед Европой, вопросам экологии, наряду с энергетикой, иммиграцией, процветанием и безопасностью граждан, уделяется значительное внимание [10]. Сегодня развитые страны, несмотря на предпринимаемые усилия, столкнулись с большим количеством экологических проблем, в числе которых сохранение лесов и поддержание их биологического разнообразия, ухудшение состояние прибрежных экосистем и акваторий, чрезмерная эксплуатация ресурсов, состояние грунтовых вод и другие.

Основные экологические проблемы европейского континента определяются и обсуждаются на различных политических форумах. Так, на Пятой конференции министров «Окружающая среда для Европы», проведенной в мае 2003 г. в Киеве, соответствующие министры европейских государств приняли Декларацию, в которой признали особую ответственность Европы за улучшение состояния окружающей среды во всем мире. Основными первоочередными мерами по стабилизации экологической обстановки в Европе были признаны необхо-

димость укрепления регионального и субрегионального взаимодействия, а также поддержка инициатив по налаживанию партнерских связей вне Европейского региона; сохранение экосистем, находящихся под угрозой; контроль качества питьевой воды и водных ресурсов, находящихся в опасности [11].

Таким образом, международная экологическая политика остается важнейшим направлением в деятельности и ООН, и Европейского союза. В рамках ООН одной из приоритетных задач на современном этапе является разработка документа по проблеме глобального изменения климата. Кроме того, не остаются без внимания и такие вопросы, как сохранение лесных, земельных и пресноводных ресурсов, ухудшение состояния прибрежных экосистем. ЕС, так же как и ООН, являясь мировым лидером в проведении международной экологической политики, успешно решает многие экологические проблемы современного мира. Для осуществления международной экологической политики в рамках ООН и ЕС созданы и функционируют специальные институты, приняты соответствующие законодательные документы. Вместе с тем в области международного сотрудничества по экологическим вопросам существует много проблем. Одна из них – отсутствие скоординированной позиции развитых и развивающихся стран по большинству экологических вопросов, поэтому успех и эффективность их решения в дальнейшем во многом будет зависеть от согласованности позиций развитых и развивающихся стран.

Библиографический список

1. *Разумова Е.Р.* Международное сотрудничество в области охраны окружающей среды [Электронный ресурс]. URL: http: //www.e-college.ru/xbooks/index.htm (дата обращения 06.01.2010).

2. *Зотов В.Д.* Глобальная экологическая политика – категорический императив XXI века // Социально-гуманитарные знания. 2002. № 6.

3. *Соловьева Т.С., Иноземцева В.А.* Концепция устойчивого развития: проблемы теории и практики [Электронный ресурс]. URL: http://www.petrsu.ru /Faculties/Politology /soloveva. doc (дата обращения 06.01.2010).

4. Глобальный кризис и проблемы мировой политики // Вестн. Моск. ун-та. Сер. 12: Политические науки. 2003. № 3.

5. *Голицина Е.Ю.* Некоторые аспекты экологической политики России // Социально-гуманитарные знания. 2002. № 3.

6. *Коптюг В.А., Матросов В.М., Левашов В.К., Демянко Ю.Г.* Устойчивое развитие цивилизации и место в ней России (проблемы формирования национальной стратегии). Владивосток, 1997.

7. Глобальная экологическая перспектива – 2000. М., 1999.

8. Лиссабонский договор [Электронный ресурс]. URL: http:// www.wikipedia.ru „(дата обращения 06.01.2010).

9. Современная экологическая политика [Электронный ресурс]. URL: http://www.greensalvation (дата обращения 21.01.2010).

10. Заявление Министра Иностранных и Европейский Дел Господина Б. Кушнера и Государственного секретаря по европейским делам Господина Ж.-П. Жуйе 8.02.2008 [Электронный ресурс]. URL: http://reseau.ambafrance-ru.org/spip.php?article6133 (дата обращения 06.01.2010).

11. *Гусев А.А., Гусев А.А.* Международные приоритеты Европейского союза в области экологической политики и охраны окружающей среды [Электронный ресурс]. URL: http:// www.jurnal.org/articles/2008 /polit31.html (дата обращения 06.01.2010).

S.I. Mokshin
Improving Legislation in the Field of Implementation of the Constitutional Duty to Protect the Environment

The constitutional duty to protect the environment is analyzed. Foreign experience in the field is sited. Basic legal problems of implementation of the duty by different subjects are highlighted.

Key words and word-combinations: environment protection, constitutional duty, improving legislation.

Анализируется конституционная обязанность по охране окружающей среды. Приводится зарубежный опыт в данной сфере. Выделяются основные правовые проблемы реализации указанной обязанности различными субъектами.

Ключевые слова и словосочетания: охрана окружающей среды, конституционная обязанность, совершенствование законодательства.

УДК 342.4:349.6
ББК 67.400.2:67.407

С.И. Мокшин

СОВЕРШЕНСТВОВАНИЕ ЗАКОНОДАТЕЛЬСТВА В СФЕРЕ РЕАЛИЗАЦИИ КОНСТИТУЦИОННОЙ ОБЯЗАННОСТИ ПО ОХРАНЕ ОКРУЖАЮЩЕЙ СРЕДЫ

Основным инструментом в процессах регулирования и контроля сложившейся экологической ситуации является природоохранное законодательство Российской Федерации, призванное дополнить, расширить и обусловить практическую реализацию положений ст. 58 Основного Закона РФ: «Каждый обязан сохранять природу и окружающую среду, бережно относиться к природным богатствам». При этом термин «сохранять» предполагает активные действия, направленные на сбережение человеческой среды обитания и представленные в качестве двух разноплановых правовых обязанностей [1].

Ввод новых мощностей, увеличение объемов выпускаемой продукции, рост автопарка, повышение уровня энергопотребления неизбежно ведут к ухудшению экологической обстановки, особенно в крупных городах и производственных центрах, усиливают дисбаланс во взаимоотношениях человека и окружающей среды. Устойчивый экономический и производственный рост в России за последнее десятилетие, лишь недавно прерванный кризисными явлениями 2008/09 г., не способствовал улучшению экологической ситуации в стране.

Особое место в системе возникающих по поводу охраны окружающей среды право-

отношений принадлежит государству. Оно выступает как один из субъектов, несущих установленные статьей Конституции обязанности, а также является управомоченной стороной, имеющей право требовать от всех остальных субъектов исполнения ими соответствующих обязанностей [2, с. 49]. Кроме того, именно государство посредством принятия соответствующих нормативно-правовых актов определяет правовую регламентацию сферы природопользования и природоохраны.

Динамичный процесс системной трансформации соответствующей области правового регулирования невозможен без противоречий и конфликтов, которые преодолеваются и разрешаются посредством корректирования установок, закрепленных конституционным законодательством. К ключевым проблемным аспектам в развитии отечественного природоохранного законодательства следует относить широкий спектр регулируемых вопросов, требующий единства позиций федерального и регионального законодателя [3]; несовершенство правоприменительного механизма, подчас демонстрирующего неэффективность процедур практической реализации законодательных норм [4]; непредусмотренность законодателем ни определенного поощрения субъекта обязанности в случае следования предлагаемой модели поведения, ни прямого наказания за уклонение от «сохранения окружающей среды» [5, с. 25–26].

Основными направлениями совершенствования российского законодательства, регламентирующего охрану окружающей среды и реализацию соответствующей конституционной обязанности, признаются следующие: адаптация уже существующих природоохранных норм; разработка новых законопроектов в соответствии с общими принципами международного экологического права и конкретными межгосударственными документами и конвенциями; регулирование механизмов прямого взаимодействия человека и окружающей среды в целях перехода к разумному потреблению, а не бездумной экономической эксплуатации природных богатств; разработка соответствующих санкций и нормативно-правовых запретов, препятствующих нерациональному использованию природных ресурсов, находящихся во владении граждан, организаций, муниципальных властей; совершенствование мер законодательного стимулирования экологически чистого производства; интенсификация контроля и постоянный мониторинг процессов по охране окружающей среды; развитие механизмов правоприменительной деятельности со стороны органов исполнительной власти.

Повышение реальной эффективности в реализации рассматриваемой конституционной обязанности невозможно без совершенствования правоприменительного нормативного ресурса. Охрана окружающей среды предусматривает активную роль и полезное участие граждан, соответственно государство должно обладать необходимым набором легитимных инструментов мотивации данного участия и пресечения негативного поведения. Представляется, что преодоление проблемных явлений в рассматриваемой сфере возможно в случае последовательного усовершенствования текущей природоохранной законодательной базы. Законотворчество должно быть направлено на государственное стимулирование и мотивирование граждан и организаций, с тем чтобы обеспечить практичес-

кое осуществление конституционных норм, а также на ужесточение санкций, в первую очередь имущественного и уголовного характера.

Функционирование и практическая реализация правоприменительного механизма охраны окружающей среды и рассматриваемой конституционной обязанности в общем объективно осуществляется посредством ресурсов и административных решений профильных министерств и ведомств исполнительной ветви власти России. Безусловно, ключевую роль в данной иерархии занимает федеральное Министерство природных ресурсов и экологии. Нельзя не отметить тот факт, что сведение преобладающей экономической концепции управления природными ресурсами и социально ориентированной концепции экологической безопасности и природной охраны в рамках одного государственного органа серьезным образом влияет на общую эффективность правоприменительного механизма.

Рассматриваемая конституционная обязанность включает значительное число векторов развития, не исчерпывающихся бережным отношением и охраной, которые должны быть воплощены посредством административного ресурса органов исполнительной власти. Соподчиненность исполнительно-распорядительной структуры государственных органов, отвечающих за охрану окружающей среды, единому федеральному центру (федеральному Министерству природных ресурсов и экологии) не способствует обоснованной децентрализации природоохранной деятельности государства. В связи с этим, на наш взгляд, необходимо провести структурное преобразование министерства – создать два независимых органа: Министерство природных ресурсов и Министерство экологии, для того чтобы эффективно разграничить исполнительную компетенцию.

Своеобразную «планку развития» (максимальный позитивный уровень нормативно-правового обеспечения конституционной обязанности) задает именно состояние и качество правоприменительного механизма, реализуемого органами исполнительной власти и обеспечиваемого не столько законами, сколько многочисленными внутренними инструкциями, регламентами, уставами и положениями. Законодатель же должен использовать механизмы консультаций с органами исполнительной власти и создавать законы, ориентируясь в основном на существующий, реально функционирующий правоприменительный механизм, а не на абстрактные юридические представления.

В целях достижения максимальной эффективности государсвтенных мер необходимо проводить четкую дифференциацию субъектов природоохранного законодательства – граждан и юридических лиц. Юридические лица, в свою очередь, целесообразно подразделять на тех, чья деятельность не затрагивает сферу промышленности, сырьевой добычи, обработки, и тех, которые специализируются на экологически опасных, потенциально вредных для окружающей среды направлениях (предприятия нефтехимии, атомной энергетики).

Полагаем, что в контексте рассматриваемой конституционной обязанности диспозитивный подход, основанный на разнообразных концепциях материального и нематериального стимулирования позитивного поведения (действий, последствия которых оказывают благотворное влияние на состояние окружающей среды), представляется наилучшим вектором в эволюции национального

природоохранного законодательства. В то же время охрана окружающей среды может быть интерпретирована как форма прерогативной социальной ответственности крупного бизнеса. В данном случае государство обладает всеми необходимыми инструментами для экологического контролирования наиболее значительных и опасных «поставщиков» загрязнений и вредных выбросов – крупных комбинатов, химических концернов, нефтеперерабатывающих предприятий.

Охрана окружающей среды заключается преимущественно в охране жизни и здоровья человека и гражданина. Следовательно, важным приоритетом в совершенствовании законодательства в сфере реализации конституционной обязанности должна быть городская экология. Ее состояние определяется комплексом природных, природно-антропогенных и социально-экономических факторов, оказывающих большое воздействие на жителей.

Забота государства о городской экологии должна осуществляться в форме охраны окружающей среды мест, где проживает наибольшее число граждан. Так, законодатель способен в настоящий период разрешить проблему мусора, являющуюся серьезной экологической болезнью больших городов. Речь идет о федеральном законе, составленном по аналогии с существующими нормативно-правовыми актами развитых государств.

Наиболее детализированным и эффективным проектом последнего времени, реализованным в данном направлении, представляется «Закон о мусоре», официально вступивший в силу в Китае 1 января 2009 г. Предполагается, что перспективный российский закон должно содержать разделы о переработке промышленных отходов; переработке бытовых отходов; утилизации мусора, не поддающегося вторичному использованию; создании необходимой инфраструктуры сбора, хранения и утилизации мусора; финансировании деятельности; необходимых санкциях и поощрениях граждан и организаций.

Городская экосистема также подвержена деструктивному воздействию вследствие большого объема выхлопных газов, производимых личным автотранспортом. Безусловно, необходимо разрешить проблему автомобильного «перенаселения», которая при повышающемся уровне жизни и растущем рынке автокредитования приведет к опасной для здоровья человека концентрации вредных веществ в городской атмосфере. Примером может послужить опыт законодательства Германии, которое способствует поддержке национального автопрома и одновременно улучшению экологической ситуации.

Очевидно, что значительную часть автотранспорта в России составляют советские автомашины, подержанные иномарки, дешевые отечественные автомобили (более 50% автомобилей старше 12 лет) [6–8], которые крайне небезопасны в экологическом отношении. Государственная поддержка, оказываемая гражданам и организациям в обновлении автопарка серьезным образом способна позитивно повлиять на городскую экосистему. Федеральная программа утилизации старых автомобилей может быть дополнена мерами установления дополнительных льготных условий при покупке малолитражных или гибридных моделей. При этом могут быть использованы механизмы налогового стимулирования или же применения привлекательных кредитных схем с низким процентом. Кроме того, государство может влиять через систему поощрений

автомобилистов, имеющих транспортные средства с малым пробегом (в рамках контрольного срока) или оснащенные системами, снижающими токсичность выхлопов.

В целях предотвращения промышленного загрязнения окружающей среды законодатель может императивно обязать предприятия использовать новейшие системы очистки и экологической безопасности, а также мотивировать производителя к самостоятельному разрешению экологических проблем [9, с. 204–205; 10; 11]. Стимулами, находящимися в руках государства, в последнем случае выступают налоговые сборы, льготные кредиты, государственные заказы и тендеры, амортизационная политика, специальное ценообразование, квотирование.

Федеральная политика, направленная на защиту окружающей среды от промышленного загрязнения, по нашему мнению, должна включать следующие направления: формирование списка предприятий, потенциально или реально представляющих экологическую опасность; создание специального ведомства, курирующего работу федеральных экспертов-ревизоров, на местах осуществляющих контроль над предприятиями из упомянутого списка; разработка системы санкций как административного, так и уголовного характера, причем материальные санкции должны превышать стоимость установки очистных систем, чтобы стимулировать производителя к предотвращению загрязнения окружающей среды.

Указанные законодательные инициативы, равно как экологическое страхование, могут быть отнесены к категории перспективных и потенциально высокоэффективных государственных методов охраны окружающей среды.

Библиографический список

1. Постатейный комментарий к Конституции Российской Федерации / под общ. ред. В.Д. Карповича. М., 2005.

2. *Гончарук В.Е.* Конституционная обязанность человека и гражданина Российской Федерации сохранять природу и окружающую среду и роль органов внутренних дел в ее обеспечении // Право: Теория и Практика. 2003. № 1.

3. *Боголюбов С.А.* Соотношение федерального и регионального законодательства в области охраны окружающей среды // Журнал российского права. 2003. № 2. С. 7–13.

4. *Лотарев А.* России нужен экологический закон // Российская Федерация сегодня. 2009. № 12. С. 8–9.

5. *Малько А.В.* Льготная и поощрительная правовая политика. СПб., 2004.

6. Автопарк России в 2008 году составил 32 млн машин. URL: http://news.drom.ru/11952.html (дата обращения 03.02.2010).

7. Машины поделили страну пополам // Газета.Ru URL: http://gazeta.ru/auto/2009/01/23_a_2928862.shtml (дата обращения 03.02.2010).

8. Под программу утилизации попадет половина российского автопарка // Lenta. Ru. URL: http://auto.lenta.ru/news/2009/09/03/util/ (дата обращения 03.02.2010).

9. *Арбузов В.В., Грузин Д.П., Симакин В.И.* Экономика природопользования и природоохраны: учеб. пособие. Пенза, 2004.

10. *Воротникова О.В.* Не сорить! Экономические методы охраны окружающей среды на российских предприятиях в современных условиях // Вестн. РГППУ, Екатеринбург. 2006. № 9. С. 159–162.

11. *Елисеев С.В.* Актуальные вопросы природоохранного законодательства в деятельности предприятий водоснабжения и водоотведения. URL: http://www.evraziyskiy.ru/files/Eliseev.doc (дата обращения 03.02.2010).

V.N. Kuzin
Food Security as a Scientific Category and a Practical Problem

Food security is considered as a scientific category and a sphere of practical application. The gap between the modern scientific ideas and real historic experience is revealed.

Key words and word-combinations: food security, agriculture, food reserves, legal regulation.

Продовольственная безопасность рассматривается как научная категория и как сфера практического применения. Показано отставание современных научных представлений о продовольственной безопасности от реального исторического опыта.

Ключевые слова и словосочетания: продовольственная безопасность, сельское хозяйство, продовольственные резервы, правовое регулирование.

УДК 338.43:351
ББК 65.32:67.401.11(2Рос)

В.Н. Кузин

ПРОДОВОЛЬСТВЕННАЯ БЕЗОПАСНОСТЬ КАК НАУЧНАЯ КАТЕГОРИЯ И ПРАКТИЧЕСКАЯ ПРОБЛЕМА

Эволюционный переход от аграрного общества к промышленному обусловил возникновение у государства новой и такой достаточно обременительной внутренней функции, как обеспечение пропитанием городского населения, причем недостаток продовольствия достаточно часто ставил под вопрос существование той или иной государственности. Как точно подмечено, исторический опыт «свидетельствует о том, что решение продовольственной проблемы как условия физического выживания человека выступает базовым фактором обеспечения социальной стабильности любого государства» [1, с. 62].

Невзирая на это, проблему продовольственной безопасности почему-то принимают за «новый вызов человечеству», который был осознан мировым сообществом «только в 70-х годах прошлого века» [2]. Разрешение названной проблемы находится в двух плоскостях – в сфере научных исследований и в области практического применения, поэтому важно подчеркнуть, что актуализация теоретического осознания и практической реализации продовольственной безопасности хронологически не совпадают, что, собственно, и порождает дуализм восприятия самой проблемы.

Действительно, сам термин «продовольственная безопасность» относительно новый, он появился в международном обороте толь-

ко после зернового кризиса 1972–1973 гг., когда в развитых странах наблюдалось перепроизводство продовольствия, в то время как в странах «третьего мира» был голод. На этом фоне и сформировалось понимание новой угрозы человечеству, носящей глобальный характер.

Проблема скоро вышла за рамки национальных границ и стала предметом обсуждения представителями мирового сообщества. Так, в декабре 1974 г. Генеральная Ассамблея ООН одобрила разработанные Продовольственной и сельскохозяйственной организацией ООН «Международные обязательства по обеспечению продовольственной безопасности в мире», где четких определений еще не звучало. В 1994 г. в Программе развития ООН термином «продовольственная безопасностью» обозначалась доступность основных продуктов питания, что предполагало наличие как необходимого количества продуктов питания, так и свободного доступа к ним, достаточную покупательную способность населения [3].

В ноябре 1996 г. была принята Римская декларация по всемирной продовольственной безопасности [4]. Она подтвердила «право каждого на доступ к безопасным для здоровья и полноценным продуктам питания, в соответствии с правом на адекватное питание и основным правом каждого на жизнь». Примечательно, что эта формулировка ляжет в основу всех появившихся позднее определений продовольственной безопасности. В этот период эксперты Продовольственной и сельскохозяйственной организации ООН оперировали категорией «международная продовольственная безопасность», одновременно разрабатывая подходы к ее инструментальному анализу.

Состояние продовольственной безопасности предлагалось оценивать по двум показателям: объемам переходящих до следующего урожая мировых зерновых запасов и уровню мирового производства зерна в среднем на душу населения. Безопасным был принят объем переходящих запасов зерна, соответствующий 60 дням мирового потребления [5]. При такой оценке общие критерии мировой продовольственной безопасности суммировались из показателей отдельно взятых стран. Недостаток данной методики заключается в том, что даже для одной достаточно крупной страны средние показатели продовольственного обеспечения могут свидетельствовать о благополучии, но при этом одна ее часть окажется в состоянии продовольственного изобилия, а другая будет голодать. Поэтому рождалось понимание того, что подобные критерии в действительности должны обусловливаться экономическим потенциалом конкретной страны, ее природно-климатическими условиями, состоянием транспортных и торговых сетей, наконец, традициями питания.

Означенный подход создавал основу для понимания национального характера продовольственной безопасности. Соответствующие исследования развернулись и в России. Катализатором для них стала перспектива присоединения страны к ВТО и осознание обществом серьезных проблем, которые неизбежно возникнут вследствие неконкурентоспособности отечественного аграрного сектора.

Со второй половины 1990-х годов проблема стала активно обсуждаться научным сообществом, появились первые публикации, посвященные вопросам методологии продовольственной безопасности. Например, в 1998 г. А.В. Горде-

ев попытался выделить показатели, характеризующие продовольственную безопасность. Он предложил учитывать уровень потребления продовольствия, состояние АПК, продовольственную независимость страны, устойчивость системы продовольственного обеспечения [6]. Однако при столь широком понимании перечисленных элементов продовольственной безопасности им были упущены важные аспекты. Не получили отражения вопросы качества продуктов питания, их экологическая безопасность, что, к сожалению, уже стало для России серьезной проблемой. Отсутствовал и такой важнейший и теперь уже общепризнанный показатель, как состояние государственных продовольственных резервов.

В 1999 г. состоялась новая попытка определить содержание понятия «продовольственная безопасность» и появились основные условия ее достижения. Было показано, что национальная продовольственная безопасность предполагает наличие нескольких компонентов, главные из них: установление степени самообеспеченности основными продовольственными товарами и критического порога импорта; функционирование комплекса экономических мер по поддержке отечественного сельского хозяйства; создание и поддержание системы переходящих и страховых запасов продовольствия, прежде всего зерна [7].

В то же время появились и довольно дискуссионные работы, где речь шла о моделях и концепциях обеспечения продовольственной безопасности отдельно взятого региона [8]. Представляется, что в данном случае происходит подмена понятий «продовольственная безопасность» и «продовольственное обеспечение». На наш взгляд, первое может применяться исключительно для государственного масштаба, а второе – только на региональном уровне. Такой подход обоснован тем, что временные перебои с продовольствием в отдельно взятом регионе (например, снежные заносы) могут нарушить уровень продовольственного снабжения местного населения, но они не свидетельствуют об угрозе национальной продовольственной безопасности. Более того, эти перебои могут быть оперативно устранимы именно средствами последней – переброской в пострадавший регион по альтернативной транспортной системе части государственных резервов и организацией их распределения.

Думается, что попытка придать проблеме региональный характер имеет определенный политический аспект. На практике создание продовольственной «заначки» субъектом Федерации неизбежно приведет к необходимости ее отчуждения, выделения из государственного резерва. Это не только экономически затратно и технически не всегда возможно, но и еще политически опасно, ибо в конечном счете открывает прямой путь к обособлению регионов. Отсюда следует, что функция обеспечения продовольственной безопасности населения должна принадлежать лишь государству. Но это обстоятельство одновременно требует и высочайшей степени политической ответственности государства. Государственная гарантия должна постоянно «незримо присутствовать» в регионах, но проявляться только в чрезвычайных обстоятельствах. Она может основываться лишь на безусловном наличии общегосударственных запасов, играющих роль стабилизирующего фактора.

В современной литературе часто смешиваются и такие понятия, как «продовольственная безопасность» и «продовольственная независимость». На наш

взгляд, во втором случае следует предполагать определенный уровень самообеспечения страны продовольствием. Обеспечение населения страны продуктами питания является не только конкретным показателем уровня продовольственной независимости страны, но и одним из основных условий продовольственной безопасности. Так, неурожайный год может привести к недостаточному количеству каких-либо продуктов, что, возможно, обусловит возникновение определенной продовольственной зависимости, но не создаст угрозу продовольственной безопасности в том случае, если имеются достаточные государственные резервы. Тогда государство может свободно задействовать эти стратегические запасы. Впрочем, систематическое использование государственных резервов приведет к их исчерпанию, что в условиях возникшей продовольственной зависимости явится уже угрозой продовольственной безопасности.

С нашей точки зрения, не может быть детерминирована продовольственная безопасность страны и как «ответственность государства за обеспечение в обычных и чрезвычайных условиях для каждого человека экономической и физической доступности к качественному (безопасному) продовольствию…» [9, с. 2]. Представляется, что в таком определении доминирует субъективное отношение государства к проблеме, но не отражение некоего качественного или количественного состояния продовольственной сферы. Трудно согласиться и с тем, что «продовольственное обеспечение – это организационно-экономическая система, позволяющая на данном временном этапе материализовать потенциал продовольственной безопасности страны» [9, с. 2–3]. Это определение слишком узко, оно отражает только материальные придатки, но не сущность категории «продовольственное обеспечение». Очевидно, что при идентификации данного понятия необходимо учитывать его исходную доминанту – обеспечение населения продовольствием, ибо могут быть прекрасные транспортные магистрали, развитая распределительная сеть, налаженные организационно-экономические отношения, но не будет только одного – реального продовольствия в данной системе, и, значит, придется констатировать отсутствие продовольственного обеспечения.

Применительно к нашей стране необходимо учитывать обширность ее территории. При всей современной глобализации российского продовольственного рынка не может быть идентичным продовольственное обеспечение в регионах, которые различаются по доходам на душу населения, по стоимости продуктов питания, по количественному и качественному ассортименту продовольственного набора. Недостаточное наличие какого-либо традиционного продукта в продовольственной корзине может быть болезненным для жителей одного региона и совершенно незаметным для обитателей другого. Следовательно, по нашему мнению, под продовольственным обеспечением конкретного региона стоит понимать прежде всего степень обеспеченности населения традиционным продуктами питания по установленным для региона нормам потребления.

В 2006 г. для оценки состояния продовольственной безопасности было предложено учитывать, наряду с прочим, уровень развития и устойчивости сельскохозяйственного производства; доходы и качество питания населения; степень обеспеченности продовольствием отечественного производства; масштабы им-

порта; степень открытости продовольственных рынков; объемы продовольственных запасов [10]. Такая трактовка проблемы позволяет сделать вывод, что понимание сущности продовольственной безопасности к этому времени уже сложилось. Однако по-прежнему не было общепринятого или официального ее определения, оставался открытым и вопрос об инструментальном определении выделенных критериев. Только в июле 2007 г. в законопроекте была предпринята попытка сформулировать определение продовольственной безопасности страны. Под ней предложено понимать «состояние экономики Российской Федерации, при котором обеспечивается продовольственная независимость страны и гарантируется физическая и экономическая доступность продовольствия для всего населения в количестве, необходимом для активной и здоровой жизни» [11]. Впрочем, этим практически повторялось определение, выработанное в Риме еще в 1974 г.

Под обеспечением продовольственной безопасности в проекте понимается «разработка и осуществление экономических, организационных и иных мер, направленных на предупреждение продовольственных кризисов, удовлетворение потребностей населения в жизненно важных продуктах на уровне физиологических норм питания». Однако законопроект так и не стал законом, пробел в законодательстве заполнен не был, что по-прежнему является серьезным затруднением для анализа проблемы. Поэтому и сегодня признается «отсутствие у ученых и специалистов-управленцев единого понимания сущности продовольственной безопасности и как научной категории, и как практически значимой сферы продовольственного обеспечения» [12, с. 39].

При всех различиях в научных подходах к пониманию продовольственной безопасности сформировалось четкое представление о ее материальном и организационном наполнении. Основными слагаемыми признаются стратегические запасы продовольствия, производительное сельское хозяйство, оптимальное для страны соотношение между экспортом продовольствия и его импортом, развитые транспортные и торговые сети. Отталкиваясь от этого обстоятельства, можно перейти к исследованию практической стороны вопроса.

Историко-правовой анализ обнаружил истоки рассматриваемой проблемы в 20-х годах прошлого века. На наш взгляд, именно с этого времени в нашей стране начались разработки методик расчета потребления на душу населения, как городского, так и сельского, на армию, расчета переходящих запасов хлеба, была подготовлена сеть элеваторов, проведены мероприятия по развитию транспортной и торговой сетей, наконец, были созданы государственные продовольственные резервы. Иными словами, в те годы были заложены материальные слагаемые того, что сегодня называется продовольственной безопасностью [13].

Так, в начале 1922 г. предпринималась попытка вычислить нормы потребления на душу населения [14], в конце этого же года началось обсуждение первых методик подобных расчетов [15], что позволило в начале 1923 г. поставить вопрос о создании государственных хлебных резервов [16. С июня 1923 г. все промышленные тресты, транспортные организации и заготовители обязывались ежеквартально докладывать о наличности хлебных и кормовых запасов, и

к концу года в стране была создана система достаточно точного и оперативного учета запасов продовольствия [17]. Наконец, в декабре 1923 г. был определен перечень складов-зернохранилищ, включенных в сеть государственных зернохранилищ общесоюзного значения, а в январе 1924 г. опубликован Наказ по управлению ими, явившийся правовой основой их деятельности [18].

В указанный период в сводках ЦСУ особое внимание уделялось определению хлебных запасов, загруженности и степени использования элеваторной сети. Материалы обследований разрабатывались по губерниям и по владельцам хлебов. В итоге показывалось распределение запасов по районам «с недочетом их на душу городского населения» и сопоставлялось с заготовками и расходами как на внутреннее потребление, так и на экспорт [19, с. 188]. Проведенная работа позволила к 1924 г. определить необходимый объем государственных запасов – до 400 млн пудов хлеба [20, с. 18].

Состоявшийся в январе 1924 г. XI Всероссийский Съезд Советов возможное неблагополучие дел в сельском хозяйстве рассматривал как очевидную угрозу нормальной жизни страны [21]. На обеспечение физической и экономической доступности продовольствия были направлены и партийные решения, игравшие роль законов в условиях советской действительности. Буквально в сегодняшнем звучании они требовали «принять все меры к организации государственной хлебной торговли на внутреннем рынке в формах, обеспечивающих устойчивость хлебных цен (переброска соответствующих количеств хлеба, регулирование тарифов, развитие сети элеваторов и пр.)» [22, с. 399]. В данной цитате четко видны элементы современной системы продовольственной безопасности (внутренний рынок, элеваторы, переброска хлеба, регулирование тарифов).

В январе 1927 г. правительство приняло Положение о постоянном государственном хлебном фонде. Согласно ст. 49 пунктами хранения государственных запасов становились элеваторы и зерносклады, находящиеся у станций железных дорог, приспособленных к срочной погрузке большого количества хлеба и фуража [23]. Наконец, в мае 1927 г. был утвержден государственный бюджет на 1927/28 г., в котором появилась новая статья (ст. 207) – «Расходы на образование государственного хлебного фонда Союза ССР» [24]. Принятие Положения означало серьезный шаг в формировании правовых основ продовольственной безопасности.

В феврале 1928 г. СНК Союза ССР утвердил новую редакцию Положения о постоянном государственном хлебном фонде. Фонд являлся переходящим из года в год запасом, предназначенным для удовлетворения потребностей населения в продовольствии, фураже и семенах в случае неурожая или других бедствий; удовлетворения чрезвычайных потребностей государства в хлебе и фураже; устранения перебоев в снабжении хлебом и фуражом потребляющих районов; регулирования хлебных цен, в случаях чрезмерного их повышения, путем выпуска на рынок части фонда. В Положении (ст. 49) были предусмотрены и технические меры, обеспечивавшие оперативность использования государственных резервов на всей территории страны [25.

В обозначенные годы уже сложилось представление о необходимости системного подхода к решению задачи. Понималось, что «хлебную проблему нельзя разрешать изолированно, вне оценки хозяйственной конъюнктуры в целом; темпу развития сельского хозяйства должно соответствовать восстановление промышленного производства, строительства и транспорта, расширение товарооборота, кредита и денежного обращения» [26, с. 46]. Поэтому серьезное развитие получила и транспортная система страны.

Так, с 1922/23 хозяйственного года начала выправляться ситуация в речном хозяйстве. Были впервые намечены объемы перевозок, выделены средства на ремонт оборудования и восстановление речных путей, произведена концентрация оборудования в наиболее мощных ремонтных мастерских. С 1923/24 г. началась реализация пятилетнего плана восстановления и развития речного флота. План предусматривал восстановление грузоперевозок и водных путей к 1928 г. почти до довоенного состояния [27, с. 115]. Такое же внимание уделялось и восстановлению железных дорог. Уже с 1923/24 г. отмечен постоянный рост грузовых перевозок, в первую очередь хлебных. В феврале 1924 г. Президиум Госплана рассмотрел перспективный план развития железнодорожного транспорта на пятилетие 1923/24–1927/28 гг. В нем предусматривался значительный рост общего объема перевозок, в первую очередь продовольственных грузов [28, с. 3].

Таким образом, совершенно очевидна попытка реализации комплекса организационно-хозяйственных и правовых мер, базирующихся на научно обоснованных расчетах и направленных на предупреждение продовольственной проблемы. Изложенное свидетельствует о том, что проблема продовольственной безопасности стала ярким примером отставания научной теории от реальной практики и что в нашей стране уже в первой четверти XX в. названная проблема находилась в области практического решения.

Увлечение форсированной индустриализацией, требовавшей непосильного экспорта, усугубленное низким качеством государственного управления и жесткими идеологическими установками, не позволило решить проблему продовольственной безопасности в рамках неразвитой рыночной системы. В итоге пришлось срочно объявлять год «великого перелома», вводить чрезвычайные меры в заготовках, переходить к преждевременной коллективизации, что обрушило производительные силы деревни.

К сожалению, проблема продовольственной безопасности не решена и в современной России. Более того, по непонятным причинам задерживается ее правовое оформление на федеральном уровне. Только в конце 2009 г. в прессе появилось сообщение о том, что доктрина продовольственной безопасности наконец-то может быть утверждена в новом году, а к 1 апреля 2010 г. должны быть приняты документы, которые обеспечат господдержку производства и экспорта российской сельхозпродукции [29]. В связи с этим представляется, что нынешним законодателям крайне необходимо иметь в виду пусть даже и неоднозначный, но богатый опыт решения проблемы продовольственной безопасности в период нэпа, а методические наработки и практические решения того времени позволят избежать прежних ошибок.

Библиографический список

1. *Степанян Е.Н.* Некоторые аспекты и статистические показатели продовольственной безопасности России // Вопросы статистики. 2009. № 5.

2. *Филонова Т.* Продовольственная безопасность: анализ факторов и их взаимосвязь // Власть. 2006. № 12. С. 89–92.

3. Аналитический вестник [Электронный ресурс]. 2002. № 26. URL: http://www.mid.ru.

4. Римская декларация по всемирной продовольственной безопасности // АПК: экономика, управление. 1997. № 2.

5. *Руцкой А.* Продовольственная безопасность: зарубежный опыт // АПК: экономика, управление. 1997. № 2. С. 7–14.

6. *Гордеев А.В.* Обеспечение продовольственной безопасности России – задача стратегическая // АПК: экономика, управление. 1998. № 8. С. 3.

7. *Шмелёв Г.И., Назаренко В.И., Блинова Е.Н.* Продовольственная безопасность России: пути достижения // Проблемы прогнозирования. 1999. № 1. С. 27–41.

8. *Маслаков В.В.* Концепция системы продовольственной безопасности индустриально-аграрного региона (на примере Урала и Сибири). Екатеринбург, 1998.

9. *Алтухов А.* Методология и методика определения уровня продовольственной безопасности страны // АПК: экономика, управление. 2006. № 8. С. 2–6.

10. *Ушачёв И.* Продовольственная безопасность страны: проблемы и решения // АПК: экономика, управление. 2006. № 10. С. 5–10.

11. Постановление Правительства РФ от 14 июля 2007 г. № 446 «О государственной программе развития сельского хозяйства и регулирования рынков сельскохозяйственной продукции, сырья и продовольствия на 2008–2012 гг.» М., 2007.

12. *Оболенцев И., Корнилов М., Синюков М.* Продовольственная безопасность // Экономист. 2005. № 12. С. 39–47.

13. *Кузин В.Н.* К постановке проблемы продовольственной безопасности в СССР: историко-правовой аспект // Вестн. ПАГС. 2009. № 2. С. 32–40.

14. *Дубровский С.* Революция и крестьянское хозяйство // Сельское и лесное хозяйство. 1922. № 1/2. С. 3–9.

15. Опыт исчисления посевных площадей и с.-х. продукции в 1913–21 гг. // Сельское и лесное хозяйство. 1922. № 9–10. С. 45–74.

16. *Кондратьев Н.Д.* Относительное падение хлебных цен // Избр. соч. / ред. кол.: Л.И. Абалкин и др.; сост.: В.М. Бондаренко, В.В. Иванов, С.Л. Комлев и др. М., 1993.

17. Сборник постановлений, распоряжений и приказов по народному хозяйству. 1923. № 6 (июнь).

18. Сборник декретов, постановлений, распоряжений и приказов по народному хозяйству. 1924. № 4 (16) (январь).

19. Вестник статистики. Октябрь – декабрь 1924 г. 1924. Кн. XIX, № 10–12.

20. Наше внешнее и внутреннее положение / сост. В. Глыбов. М., 1924.

21. КПСС в резолюциях и решениях съездов, конференций и пленумов ЦК. Ч. II: 1924–1930. М., 1954.

22. Решения партии и правительства по хозяйственным вопросам: в 5 т. Т. 1: 1917–1928 годы. М., 1967.

23. Собрание законодательства Союза ССР. 1927. № 5.

24. Собрание законодательства Союза ССР. 1927. № 24.

25. Собрание законодательства Союза ССР. 1928. № 14.

26. *Виноградский Н.Н.* Хлебная проблема (Замысел и выполнение, 1923–1926 гг.) // Плановое хозяйство. 1925. № 10.

27. *Белюнов С.* Речной транспорт и перспективы его планирования // Плановое хозяйство. 1924. № 7/8. С. 110–119.

28. *Белюнов С.* Проблема грузооборота по перспективному плану железнодорожного транспорта на пятилетие 1923/24–1927/28 гг. // Плановое хозяйство. 1924. № 6. С. 3–17.

29. *Фаризова С.* Сельскому хозяйству помогут в борьбе с конкурентами // Известия. 2009. 7 дек.

V.A. Kolontaev
Quality and Standard of Living of the Faculty in a Higher Military Educational Institution

The quality and standard of living of the faculty in the higher military educational institution – the Internal Troops of the Ministry of Internal Affairs of Russia are researched. Data of a sociological survey are sited and interpreted.

Key words and word-combinations: quality and standard of living, the faculty, higher military educational institutions.

Исследуется уровень и качество жизни профессорско-преподавательского состава высшего военного учебного заведения – Саратовского института внутренних войск МВД России. Приводятся и интерпретируются результаты социологического опроса.

Ключевые слова и словосочетания: уровень и качество жизни, профессорско-преподавательский состав, высшие военные учебные заведения.

УДК[316.7:355.341.1](470.44-25)
ББК 60.56(235.54)+68.49(235.54)3

В.А. Колонтаев

УРОВЕНЬ И КАЧЕСТВО ЖИЗНИ ПРОФЕССОРСКО-ПРЕПОДАВАТЕЛЬСКОГО СОСТАВА ВЫСШЕГО ВОЕННОГО УЧЕБНОГО ЗАВЕДЕНИЯ

Обеспечение достойного качества жизни населения России заявлено на высшем государственном уровне как приоритетное направление государственной политики на долгосрочную перспективу, главный критерий развития научно-технического и человеческого потенциала страны, достижения ее социальной и экономической безопасности и определения исторической перспективы формирования нового российского общества [1–2].

Категория «качество жизни» появилась в научном дискурсе в середине XX в., и ее понимание не ограничивается уровнем потреблением товаров и услуг, а выступает обобщающей характеристикой социально-экономических результатов развития общества. «Качество жизни» включает в себя среднюю продолжительность жизни, уровень заболеваемости, условия и охрану труда, доступность информации, обеспечение прав человека. В рыночной экономике его важнейшими составляющими становятся также степень социальной защищенности населения, свобода выбора человека, улучшение социальной среды, культурные, национальные и религиозные отношения.

Теоретические основы определения категории «качество жизни» были заложены в работах таких известных зарубежных уче-

ных, как Н. Реймерс, С. Маккола, А. Кэмпбелл, П. Сорокин; среди отечественных исследователей следует отметить Н. Бердяева и И. Ильина, которые поднимали вопрос о «качестве нашего бытия». В Советской России использование понятия «качество жизни» вызывало ряд споров [3, с. 18–22], наряду с рассматриваемой категорией применялись термины «качество населения» и «образ жизни».

В этом исследовании качество жизни в самом общем виде рассматривается как *уровень развития и степень удовлетворения всего комплекса потребностей и интересов людей* [4, с. 69].

Качество жизни определяется социальным самочувствием населения, формируемым соответствием условий жизнедеятельности индивидуума – качества потребляемых товаров и услуг, уровня жизни в целом – его потребностям, интересам и ценностям. Таким образом, качество населения можно рассматривать как его интегральное свойство, создающее потенциальную возможность осуществлять жизнедеятельность [5, с. 87–91]. Количественное измерение качества жизни затруднено признанием наличия у него объективных и субъективных показателей.

Следует отметить, что понятие «качество жизни» является для России относительно новым. Еще совсем недавно отечественные политики, эксперты и научные работники говорили об «уровне жизни». Термин был введен в 1961 г. По рекомендации ООН уровень жизни измеряется системой показателей, характеризующих здоровье, потребление, занятость, образование, жилище, социальное обеспечение граждан.

С точки зрения экономики, уровень жизни населения – это «совокупность условий жизни и труда людей, соответствующих достигнутому уровню общественного производства и обусловленных господствующим строем» [6]. Уровень жизни отражает объем и структуру потребления, социальные и производственные условия труда, развитость сферы услуг, структуру рабочего и свободного времени, размеры личной собственности. В таком широком понимании эта категория характеризует экономическое положение населения. В более узком смысле под уровнем жизни понимается уровень удовлетворения потребностей и соответствующий ему уровень доходов. Таким образом, уровень жизни является одной из важнейших социально-экономических категорий, которая характеризует структуру потребностей человека и возможности их удовлетворения.

Потребности людей многообразны. Наряду с материальными существуют (и не менее важны) потребности духовные и социальные. В связи с этим различен набор потребностей каждого человека. Для различных социальных групп разнообразны и возможности удовлетворения потребностей.

На наш взгляд, объективная составляющая категории «качество жизни», интегрирует в себя категорию «уровень жизни», причем последняя представляет собой набор количественных показателей. Субъективная составляющая качества жизни отражает социальное самочувствие и может зависеть не только от удовлетворения основных потребностей, но и социальных стандартов, взятых в сравнении, а также индивидуальных психических особенностей личности.

Профессорско-преподавательский состав высшего военного учебного заведения является ключевым элементом высшей школы. От квалификации преподавателя, педагогической компетентности, человеческих и моральных качеств, общей культуры, условий его труда, уровня и качества жизни непосредственно зависят и качество подготовки будущих офицеров, и общая результативность учебного процесса. Можно выделить некоторые аспекты качества жизни профессорско-преподавательского состава высшего военного учебного заведения на примере штатных работников Саратовского военного института внутренних войск МВД России.

Социологический опрос проводился в июле 2009 г. Выборочная совокупность составила 48 чел., что обеспечивает 25% штатного состава. В штатном составе преподавателей военного вуза 94% мужчин, 6% женщин, 77% состоят в браке. Среди опрошенных существует разница в возрастных категориях: 21% преподавателей – в возрасте до 30 лет, 44% – 31–40 лет, 33% – в возрасте от 41 до50 лет. Старше 50 лет только 2% преподавателей вуза. 23% профессорско-преподавательского состава не имеют детей, одного ребенка имеют 48, двух – 25, трех и более – 4% (см. рис. 1).

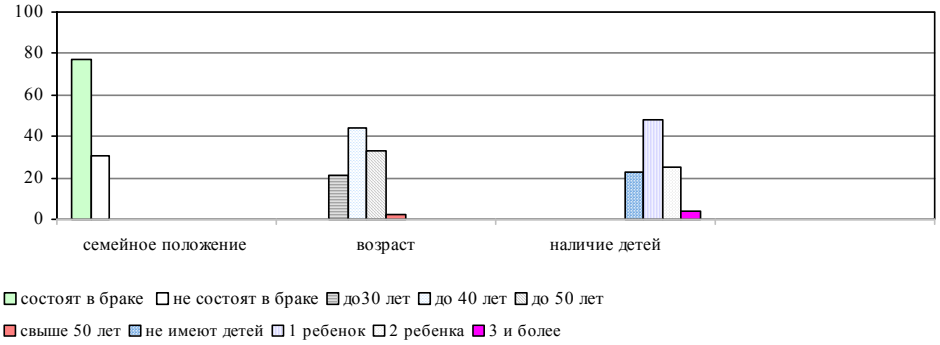

Рис. 1. **Характеристика демографических данных ППС**

Опрос проводился среди работников, преподающих военно-профессиональные (33%), гуманитарные (31%), юридические (21%), естественные (8%) и технические (6%) дисциплины. Выборка представлена начальниками кафедр (8%), заместителями начальников кафедр (10%), старшими преподавателями (38%) и преподавателями (44%).

Морально-психологический климат в вузе благоприятный. Так, на вопрос «Удовлетворяет ли Вас место Вашей работы?» ответили: «да» – 73%, «нет» – 8%, затрудняются ответить 19%.

Общий трудовой стаж профессорско-преподавательского состава составляет менее 5 лет – 10,4%; 5–10 лет – 12,5%; 11–20 лет – 33,3%; более 20 – лет 43,8. Педагогический стаж не велик: у 50% он составляет менее 5 лет (рис. 2).

54% преподавателей проходили службу в различных регионах страны, 56% являются ветеранами боевых действий. Таким образом, в выборке присутствуют представители профессорско-преподавательского состава, имеющие высшее про-

фессиональное образование, определенный опыт служебной работы по данной дисциплине или научно-педагогической деятельности, а также, как правило, ученые степени и звания.

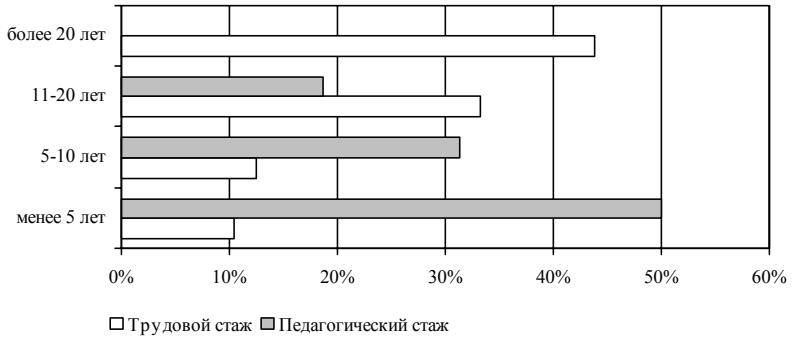

Рис. 2. **Сравнительный анализ трудового и педагогического стажа**

Экономические преобразования в России в начале 1990-х годов вызвали ухудшение материального положения почти всего населения страны. Это коснулось и профессорско-преподавательского состава высших военно-учебных заведений. Преподаватели вузов не относятся к числу высокооплачиваемых работников. Свое материальное положение респонденты оценивают в основном как среднее (60%); хорошим его считает 8%, плохим – 27%, очень плохим – 6%; 19% затрудняются дать такую оценку. 77% не имеют возможности откладывать некоторую сумму денег.

В связи с особенностями условий труда штатный преподаватель военного вуза не обладает никакими существенными источниками дохода, кроме заработной платы, в отличие, например, от преподавателя гражданского вуза, имеющего возможности работы по совместительству. Заработная плата 42% опрошенных составляет 11 000–18 000 руб., 44% – 19 000–22 000 руб., 14,6% – более 23 000 руб. Уровень заработной платы превышает прожиточный минимум в 2–5 раз, однако необходимо учитывать также необходимость распределения доходов на всех членов семьи. Данный групповой показатель размера доходов составляет 2 стандарта прожиточного минимума, то есть каждый из членов семьи офицера существует на сумму примерно 9000 руб. в месяц [7, с. 15].

Важное значение придается и качеству медицинского обслуживания профессорско-преподавательского состава: 33% респондентов оценивают его как среднее, 67% – ниже среднего. Приобретаемые товары имеют среднее качество у 60%, выше среднего – 13% и ниже среднего – 27%.

Уверенность в улучшении финансового положения в ближайшее время выразили 38% преподавателей; считают, что оно не изменится – 38%; ухудшения ожидают 24%. 24,3% отметили положительное влияние на материальное положение прохождение военной службы в других регионах страны, при этом затруднились ответить 27%. 43% считают, что этот фактор не повлиял на их материальное благополучие, а 5% отметили влияние в худшую сторону.

Деятельность профессорско-преподавательского состава вуза очень многогранна, а ее специфика связана с большой эмоциональной нагрузкой. При этом 17% опрошенных для отдыха в будний день имеют менее 0,5 часа, 33,4% – 0,5–1 час, 44% – 1–2 часа, 7% – более 2 часов. Большую часть свободного времени преподаватели тратят на подготовку к занятиям, творческую работу с учебной и научной литературой (38%). 31% отводит это время для общения с семьей и занятия с детьми, 25% занимаются домашней работой. 40% занимаются физической культурой 2–4 раза в неделю, у 44% нет определенного режима, и 17% уделяют время своей физической форме менее одного раза в неделю.

Для уяснения социального портрета профессорско-преподавательского состава высшего военного учебного заведения важно показать субъективные показатели качества жизни. На первом месте у 67% преподавателей стоит семья, отношения с детьми, родными и близкими; на втором месте (13%) – здоровье; на третьем (6%) – материальное благосостояние. Нехватку материальных благ отмечает 33% респондентов, времени – 31%, уверенности в завтрашнем дне – 23%.

В целом качество своей жизни преподаватели военных вузов оценивают в основном как среднее (63%); выше среднего его оценивают 10%; ниже среднего – 27% (рис. 3).

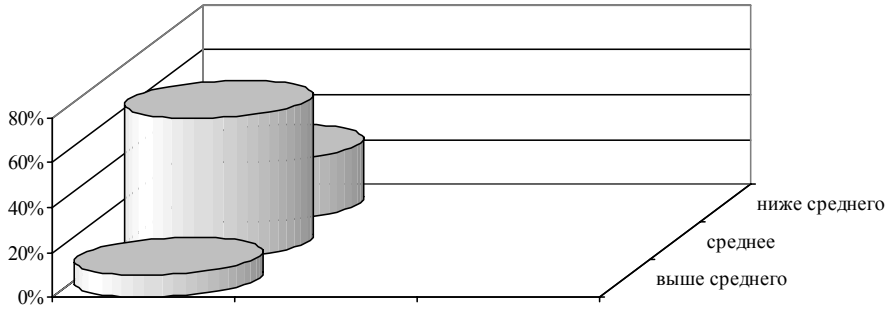

Рис. 3. **Сравнительный анализ качества жизни ППС**

Институт военного образования имеет относительную самостоятельность по своим социальным функциям. Ему свойственны преемственность исторически преходящих систем военного образования и способность оказывать активное воздействие на укрепление и развитие Вооруженных Сил. Состояние и функции военной системы детерминируются уровнем социально-экономического развития государства, структурой его социальных связей и отношений [8, с. 127].

Концепция долгосрочного социально-экономического развития Российской Федерации на период до 2020 г. считает модернизацию системы образования необходимым условием формирования «экономики знаний», призванной на новых началах обеспечить в стране динамичный экономический рост и социальное развитие общества.

Система образования нуждается в педагогическом и административно-управленческом персонале с принципиально иным уровнем подготовки, ориентированным на инновационное развитие человеческих ресурсов. Однако социально-трудовые отношения остаются одной из важнейших социально-экономических проблем современной России, проявляющихся в недооценке высококвалифицированного интеллектуального труда, в девальвации трудовых ценностей, в превращении финансовых результатов труда в средства для выживания. Перечисленные недостатки характерны для многих сфер, но наиболее остро проявляются в государственном секторе и, в частности, в высшей школе. Сегодня все чаще ставятся вопросы о том, как сохранить имеющийся научно-педагогический потенциал, использовать и умножить достижения научного и образовательного сообщества.

Сложные, во многом негативные социально-экономические процессы российской действительности оказывают различное воздействие на условия деятельности, качество жизни профессорско-преподавательского состава высших военных учебных заведений. На наш взгляд, вышеуказанные проблемы связаны с недостаточностью уровня и качества жизни профессорско-преподавательского состава высших военных учебных заведений. Поскольку зависимость формирования человеческого капитала России от человеческого потенциала преподавателя вузов несомненна, актуальным является анализ уровня и качества жизни профессорско-преподавательского состава. При этом особую важность приобретают не только объективные, но и субъективные условия существования, степень удовлетворенности жизнью.

Библиографический список

1. *Медведев Д.* Выступление на подведении итогов национальных проектов // Рос. газ. 2008. 29 февр.

2. *Медведев Д.* Выступление перед командующими военных округов // Рос. газ. 2008. 29 сент.

3. *Теодоров А.С.* Качество жизни: критика буржуазных теорий. М., 1976. С. 18–22.

4. Социальная политика, уровень и качество жизни: словарь М. 2001. С. 69.

5. *Рубин Я.И.* Качество населения: о сущности и структуре понятия // СОЦИС. 1998. № 9. С. 87–91.

6. *Кураков Л.П.* Экономический энциклопедический словарь. М., 2005.

7. *Бычков П.И.* Качество жизни семей офицеров Вооруженных Сил российской Федерации: состояние, динамика и пути повышения: автореф. дис. …канд. социол. наук. М., 2008. С. 15.

8. *Чубуков А.Ф.* Функции военного образования в социокультурных условиях современного российского общества // Вестн. ПАГС. 2008. № 17. С. 127.

S.Yu. Naumov, N.N. Slonov
The "Sacred History" Ideological Component Interpretation Experience

The three possible approaches towards the Sacred History in the state school subject of "Spiritual-Moral Upbringing" are considered. The principal ideological differences between the atheistic, secular culturological and religious treatments are shown.

Key words and word-combinations: the Sacred History, atheistic culturological approach, secular culturological approach, religious approach.

Рассматриваются три позиции интерпретации Священной истории в преподавании предмета «Духовно-нравственное воспитание» в государственной школе. Показаны принципиальные идеологические отличия атеистической, светской культурологической и религиозной трактовок Священной истории.

Ключевые слова и словосочетания: Священная история, атеистически-культурологический подход, светский культурологический подход, религиозный подход.

УДК 316.75:21
ББК 60.563.0:86.2

С.Ю. Наумов,
Н.Н. Слонов

ОПЫТ ИНТЕРПРЕТАЦИИ ИДЕОЛОГИЧЕСКОЙ КОМПОНЕНТЫ СВЯЩЕННОЙ ИСТОРИИ

История не знает безрелигиозных обществ. При помощи мифа, предания, религиозного учения любое сообщество создает свою Священную историю, в которой описываются устройство мира, те или иные исторические события, действия соответствующих сил и персонажей, в частности богов. Она содержит организационные установления, касающиеся жизни сообщества (в том числе отправления культа), а также духовные и моральные ориентиры, через которые могут быть выявлены вполне земные цели людей. В реализации этих установлений и целей Священная история переходит во Всемирную.

Много тысячелетий освященная религией и слитая с ней культурная традиция охватывала взаимодействие человека со всем его природным и социальным окружением. Она стала лоном, откуда постепенно выделялись все не церковные, секуляризованные виды деятельности. Нерелигиозные проявления человечес-

кой активности в определенной степени обособлялись и дистанцировались от форм деятельности, напрямую связанных с религией, либо полностью изолируясь от Священной истории, либо сохраняя с ней связи, становившиеся все более и более условными. Внутри общины верующих возникло деление на служителей культа и мирян. В сфере управления произошло относительное разделение светской и религиозной властей. Философия отделилась от религиозной идеологии (мифологии и богословия). Светские искусства и литература утверждали себя в особой функции по сравнению с религиозными искусством и литературой.

Однако каждый раз в обществе постепенно устанавливалась та или иная форма мирного сосуществования (равновесия) между, с одной стороны, религиозными, а с другой – мирскими, светскими компонентами; при этом точка равновесия все более смещалась в пользу последних.

Особенно резко противопоставила себя религиозной вере сформировавшаяся три-четыре века назад *наука современного типа*. В.А. Лекторский пишет: «Возникает идеология (или, как иногда говорят, проект) Просвещения, в соответствии с которым знание, и прежде всего знание научное, должно вытеснять веру во всех ее разновидностях...» [1, с. 15]. Но после короткой попытки в годы Великой французской революции установить «культ разума» (взамен религии) в странах передового Запада утвердилось в целом толерантное отношение к религии в ее разных формах как к обязательному компоненту общества.

Наиболее радикально религия отрицалась в рамках просвещенческого коммунистического проекта, реализуемого в СССР. Здесь силой государства утверждалась марксистская атеистическая идеология, декларирующая себя как «единственно научная», был сформирован «научный атеизм». Но и в СССР государство нашло определенный компромисс с Церковью. Крушение социализма способствовало нормализации отношений между религиозно и светско настроенными частями общества, хотя сравнительно большее влияние атеистов сохраняется.

В июле 2009 г. Президент РФ Д.А. Медведев принял решение, согласно которому в течение трех лет, начиная с 2010 г., в порядке эксперимента в 12 тысячах школ будет проводиться преподавание нового предмета – «Духовно-нравственное воспитание (ДНВ)». Ученикам (и их родителям) будет предложен добровольный выбор варианта ДНВ: 1) изучать историю и основы культуры какой-то одной конфессии; 2) сразу всех мировых религий; 3) пройти курс «Основы светской этики». Педагогами будут не священники, а профессиональные учителя. Пробный курс предполагается преподавать в четвертом (4-я четверть) и в пятом (1-я четверть) классах. На наш взгляд, данное решение Президента следует расценить как шаг в направлении формирования современного светского государства [2, с. 164–174].

Отношения современной науки и религии видятся главным образом в форме идейного противостояния. Альтернатива формулируется как *«наука или религия»*, чему свидетельством служат высказывания известных ученых: «По сути дела, в основе обсуждения лежит вопрос о научном и религиозном

мировоззрении, о противоречии между наукой и религией» [3]; «Есть наука, а есть мифология и обман» [4]; «Религиозная вера и научное знание – антагонисты» [5, с. 126].

Атеистически настроенная часть общества еще до принятия президентского решения резко высказалась против самой идеи преподавания основ религиозных духовных традиций в школе, увидев в этом шаг к клерикализации. Признавая, что определенная информированность в сфере религии есть свойство культурного человека, атеисты не возражают, чтобы школьники получали сведения о вере. Но под *культурологическим* характером преподавания духовных основ той или иной конфессии они имеют в виду сообщение школьникам сведений о религии в атеистической научной интерпретации. В частности, учебник «Религии мира», созданный сотрудниками Института истории РАН и предназначенный для учащихся 10–11 классов средней школы, написан с объективистских позиций «равноудаленности» и игнорирует специфическую значимость российских духовных религиозных традиций для формирования культурной идентичности человека.

Научно-атеистический взгляд на отечественную Священную историю полагает ее явлением культуры лишь как *мифологию*, наряду с другими мифологиями других народов и цивилизаций. Однако сам атеизм имеет определенное сходство с религиозной верой: «Носитель сциентистского сознания… человек, искренне верующий во всемогущество науки и питающий восторженные чувства к ученым как служителям храма науки» [6, с. 171]. Атеист верит, что никакое развитие науки в будущем не приведет к обнаружению «скрытого Бога». С этой точки зрения школьники, выросшие в окружении современной техники, не являются неверующими: они «верят» в мир вещей, созданных человеком, овладение которым требует помощи электрика и сантехника, автомобилиста и компьютерщика, учителя и врача, но не шамана или священника.

В современном обществе – как в России, так и на Западе – укрепляется иной взгляд на религию и Священную историю. Религия во всех ее формах и проявлениях признается величайшим явлением в истории человечества: «Именно религиозными учениями обобщены мудрость и жизненный опыт людей по проблемам нравственности, и на этой основе сформулированы главные постулаты морали, без которой невозможно существование народов, организация их общественной и повседневной жизни» [7, с. 3]. Изменились и воззрения на соотношение веры и знания: «…наука не только получает знание, но и принципиально не может обойтись без веры. Отношения между верой и знанием – это не отношения взаимного исключения. Они предполагают друг друга и переплетаются друг с другом» [1, с. 15].

По мере выделения из религии и обособления от нее разных форм культурного постижения мира – эпоса, фольклора, литературы, музыки, живописи, архитектуры – «оставшаяся» религия сама становится одной из таких культурных форм со своей функциональной и коммуникативной спецификой. Средством обращения религии (служителей культа, священных книг, церковного искусства) к человеку является тот или иной *текст* – словесный фрагмент Свя-

щенной истории и *ритуал* – фрагмент Священной истории, опредмеченный в культовых действиях и их оформлении.

Восприятие в этом случае существеннейшим образом зависит от состояния человека, от его готовности к вере. Для глубоко верующего и сегодня Священная история является Истиной, источником которой выступает Слово Божие, а религия исполняет функцию *тотальной ориентации человека в мире, в обществе и относительно самого себя*. В опросной анкете социологов о ценностях он выбирает вариант ответа: *«ходить перед Богом, чувствовать Его рядом с собой – все остальное не имеет значения».* Таких респондентов во всем массиве исследований по России – 11%; среди православных – 13%, среди мусульман – 16% [8, с. 93]. Но есть и частично верующие («обезбоженные», по выражению М. Хайдеггера [9, с. 42]), для которых наиболее значима *консолидирующая* функция религии, сплачивающая людей в сообщества единоверцев, в конфессию.

Для любого уважительно относящегося к своей цивилизационной идентичности человека, не отрывающего себя от корней своей национальной (в широком смысле) культуры, религия важна как отечественная духовная традиция. Эта традиция «священна» для него не столько потому, что основана на «Высшем авторитете», а в первую очередь потому, что она была верой многих поколений предшественников, строивших по этой вере свою жизнь. В наше время многие маловерующие или вовсе неверующие граждане России желают приобщиться к этой духовной традиции хотя бы на уровне наиболее значимых ритуалов. Социологи сделали важный вывод: «Исторически традиционные конфессии в массовом сознании занимают место культурообразующей составляющей в общей системе ценностей духовной жизни того или иного народа» [10, с. 100].

Для светски настроенных (полагающих, что в социальной жизни есть место как для науки, так и для религии) людей Священная история является культурным феноменом, имеющим значение не только для верующих. Они исходят из того, что нельзя считать себя культурным человеком, не понимая содержания бесчисленного множества произведений литературы, изобразительных искусств, кинематографии, связанных с религиозными сюжетами. Действующие храмы разных религий трактуются ими как архитектурные памятники, собрания религиозной живописи и скульптуры, как «живые» этнографические музеи с демонстрацией культовых обрядов, прослушиванием духовной музыки и церковного пения. Для таких людей значима иная альтернатива: *«только ли наука* или же – *и наука, и религия».* Такое понимание светскости соответствует современному содержанию понятия *«светское государство»* (secular state) в наиболее развитых странах.

Для широко мыслящего светского человека религия в своих высших достижениях представляет непреходящую *общекультурную* ценность. Для него всякая религия выполняет преимущественно духовно-возвышающую функцию, а соответствующая Священная история оказывается языком для описания всего духовного Божественного, вневременного, возвышенного относительно житейской повседневности, сиюминутных прагматических и утилитарных интересов

в жизни людей. Как справедливо пишет К. Касьянова, «только Церкви под силу заронить зерно вечности во время» [11, с. 148].

И в обыденности, и в культуре широко распространены понятия, имеющие религиозное происхождение (например, «душа», «вдохновение», «смысл жизни»). Русские поэты активно пользовались в своем творчестве образами и христианской, и античной, и восточной мифологии. Пониманию религии как особой формы культуры, нацеленной на постижение мира в аспектах духовности, выходящих за пределы возможности объективистской науки, соответствует *современный светский культурологический подход.* В соответствии с ним Священная история признается имманентным для данной религии языком духовности.

Из трех взглядов на религию (собственно религиозного, атеистического и светского) возникают и три стратегии преподавания духовно-нравственных традиций.

С конфессиональной точки зрения на первый урок ДНВ придут отчасти школьники-атеисты, по своему неразумению ни во что не верящие и готовые к тому, что педагог откроет им глаза на истинную веру, а отчасти – уже получившие начальные познания, касающиеся веры, от родителей и окружения. Поэтому в преподавании основ той или иной религии оправдан подход: вот вам Слово Божие, вот во Что вы должны верить, Чему служить и поклоняться. В случае расхождения Божественной истины с какой-то иной, например научной, предпочтение, безусловно, отдается первой. Преподаватель в таком случае должен говорить языком как можно более близким к конфессиональному (для православных – к катехизисному) обучению – в меру возможностей восприятия содержания данного текста школьниками.

Атеисты, признавая определенную информированность в сфере религии свойством культурного человека, допускают, чтобы школьники получали сведения о вере. Но под культурологическим характером преподавания духовных основ той или иной конфессии они имеют в виду *атеистически-культурологический* подход, предусматривающий сообщение школьникам сведений о религии (множестве учений и верований) в духе объективистской науки. В создании учебников, методик обучения и подготовке преподавателей нужно будет либо передать указанные функции представителям конфессий (исходя из того, что только сами священнослужители знают, как следует преподавать свои духовные традиции), либо последовательно выступать против попыток привить учащимся элементы *веры в Бога*, а не только знания. Но атеистическая интерпретация Священной истории, преподаваемой на манер естественнонаучного знания, превращает отечественную духовную традицию в миф («есть наука, а есть мифология и обман») наподобие древнегреческих мифов. Ни для какой веры, ни для какого духовного созревания и нравственного совершенствования ученика здесь места не останется.

Движение по первому пути стало бы реальным шагом к *клерикализации* государственного образования. При этом неизбежно столкновение в сознании школьников двух истин – «научной» и «божественной» (например, по вопросу происхождения жизни на Земле). Второй путь практически исключает приви-

тие школьникам собственно духовности в ее общепринятом понимании. На практике же – в зависимости от местной ситуации и соотношения сил, выступающих за реализацию той или иной возможности, – будет, скорее всего, происходить неконтролируемое по проявлениям и последствиям смешение действий, соответствующих обоим вариантам, шараханье от одного к другому.

Современный светский культурологический подход определяет иную модель преподавания отечественных духовных традиций. Подавляющее большинство детей придут на уроки ДНВ атеистами (но не «неверующими») и «обезбоженными». Они уже «духовно окормлены» современной техникой и другими реалиями XXI в. Они глубоко «верят» в телевидение и компьютеры, автомобили и мобильные телефоны, в атом и космос. Это относится и к детям религиозно настроенных родителей, уже приобщенных к определенной духовной традиции.

Но 11–12-летний школьник – отнюдь не tabula rasa для написания «письмен о Боге». Кто-то из воспитанников станет верующим, хотя возможно и обратное: столкновение неукрепившейся веры с современным знанием вызовет охлаждение к религии. Да и выбор в пользу религии, сделанный самим ребенком в этом возрасте, будет неустойчивым. Для начавшегося эксперимента основные кадры духовно-нравственных воспитателей будут формироваться из атеистов и «обезбоженных». Это следует как из обозначенных организационных рамок мероприятий (преподавателей религиозных знаний будут готовить на курсах повышения квалификации учителей), так и из жизненных реалий: просто негде взять достаточное количество убежденных верующих педагогов.

Чтобы достичь планируемого эффекта – повысить духовно-нравственный уровень школьников за счет потенциала отечественных духовных традиций, «культурологичность» предмета ДНВ не должна иметь научно-атеистический характер. Это обессмыслило бы саму идею преподавания *религиозной нравственной традиции*.

Конфессиям необходимо предоставить возможность обращаться к школьникам на своем «языке» – языке Священной истории и религиозных обрядов – в той адаптации, которую представители конфессий сами изберут для общения с детьми. Не нужно стремиться «осовременить» этот «язык», что нередко предлагается Церкви.

С позиций светского культурологического подхода для преподавания предмета ДНВ могут привлекаться и служители конфессий, практики своего дела. Разумеется, они должны быть соответствующим образом подготовлены для работы с учениками государственной школы.

Можно понять логику руководителей конфессий, выступающих за раздельное обучение, возможность которого предусматривают и условия эксперимента. Однако трансляторы духовно-нравственной традиции должны быть ответственны за то, чтобы раздельность в религиозном обучении не выливалась в противопоставление друг другу групп учащихся по конфессиональному признаку и в зарождение напряжения между ними.

Светские огранизаторы обучающего процесса не должны оставлять во власти ситуационных факторов и случайных обстоятельств возможность «лобового»

столкновения религиозного и научного мировоззрения. Они должны исходить из понимания, что «на выходе» из обучения основам выбранной религии в школе типичным и желательным для современного общества результатом будет не «богомольник», а нравственный искатель, усвоивший ключевые элементы веры в так или иначе понятого им Бога. И делать все возможное, чтобы способствовать сопряжению, позитивному взаимодействию, определенной взаимодополняемости науки и религии, рационального знания и веры, светской и конфессиональной этики.

Светский культурологический характер предмета ДНВ должен выражаться прежде всего в том, что детям даются представления о двух типах знания: «инструментальном» знании, которое господствует в науке, технике, рациональных областях деятельности, и «культурном» знании, которое помогает ориентироваться в жизни, принимать самостоятельные решения, устанавливать отношения с людьми, обществом, с миром в целом.

В каждой области культуры – в художественной литературе, поэзии, музыке, живописи и так далее, в том числе и религии, – существуют свои «языки» для передачи культурного знания. «Языком» религии являются Священная история и религиозный обряд. Непосредственная задача предмета ДНВ – научить школьников «читать», понимать, видеть нравственное содержание священных текстов и религиозных обрядов.

Риск преобразования конфессионального разделения на уроках ДНВ в этноконфессиональное несет в себе угрозу увеличения межэтнической напряженности в проблемных регионах. В связи с этим в программу должны быть включены содержательные и методические средства, специально нацеленные на формирование взаимной межконфессиональной толерантности, на развитие взаимного интереса и уважения к носителям иных религиозных и духовных воззрений. Органы образования и общественность обязаны осуществлять постоянный мониторинг случаев противопоставления групп школьников по признаку веры, а в необходимых случаях принимать дополнительные меры – вплоть до замены раздельного религиозного обучения другими формами предмета ДНВ.

Библиографический список

1. *Лекторский В.А.* Вера и знание в современной культуре // Вопросы философии. 2007. № 2.
2. *Наумов С., Слонов Н.* От атеистического к светскому государству // Свободная мысль. 2009. № 9.
3. *Гинзбург В.* У религии – судьба астрологии // Новая газета. Приложение «Кентавр». 2007. № 4.
4. *Садовский М.* Физики и клирики // Новая газета. Приложение «Кентавр». 2008. № 8.
5. *Гобозов И.А.* Религиозная вера и научное знание – антагонисты // Вестник РФО. 2007. № 3.
6. *Осипов Г.В., Тощенко Ж.Т.* Современный мир и религия // Вопросы философии. 2007. № 6.
7. *Пивоваров Д.В.* О четырех квазирелигиозных тенденциях в философии // Вестник РФО. 2008. № 1.
8. *Синелина Ю.Ю.* Православные и мусульмане: сравнительный анализ религиозного поведения и ценностных ориентаций // СОЦИС. 2009. № 4.
9. *Хайдеггер М.* Время картины мира // Хайдеггер М. Время и бытие: статьи и выступления. М., 1993.
10. *Кублицкая Е.А.* Особенности религиозности в современной России // СОЦИС. 2009. № 4.
11. *Касьянова Кс.* О русском национальном характере. М., 1994.

A.V. Yudin
On the Peculiarities of the Co-Relation between Social Memory and Geopolitical Risks

The value and the role of social memory in the production of geopolitical risks are studied. Particular attention is paid to such concepts as "tradition" and "historical memory".

Key words and word-combinations: memory, tradition, geopolitics, risk.

Исследуются значение и роль социальной памяти в продуцировании геополитических рисков. Особое внимание уделяется таким понятиям, как «традиция» и «историческая память».

Ключевые слова и словосочетания: память, традиция, геополитика, риск.

УДК 316.663.24 + 316.334.3
ББК 60.56

А.В. Юдин

ОБ ОСОБЕННОСТЯХ ВЗАИМОСВЯЗИ СОЦИАЛЬНОЙ ПАМЯТИ И ГЕОПОЛИТИЧЕСКОГО РИСКА

Устойчивость проявлений геополитического риска в социально-исторической реальности – очевидный факт, подтверждающийся историческим опытом. На уровне обыденного сознания история донесла до нас тот смысл словосочетания «геополитический риск», который, как правило, ассоциируется с борьбой и столкновениями государств за территориальные переделы с последствиями разного характера. С одной стороны, в национальном сознании геополитические риски оставляют глубокий след, так как они влияют на судьбы наций; а с другой – сама радиция – «геополитически рисковать» – жива в национальном самосознании.

Под социальной памятью следует понимать удержание в сознании субъекта геополитики воспоминания о пространственных трансформациях жизненных форм. Обращение к ней – это обнаружение в совокупном общечеловеческом геополитическом опыте неких сквозных схем и структур, освещающих ключевые вопросы геополитического хода, смысла, цели, характера традиционных единиц геополитических процессов, начиная с отдельного индивидуума, групп индивидуумов, государства и нации.

В свете вышеизложенного принципиально важным будет выяснение характера механизма взаимосвязи социальной памяти и

геополитического риска: с одной стороны, прошлое, зафиксированное в памяти, является изложением наиболее важных и значимых геополитических событий, преобразовавших жизненное пространство общества и человека; с другой – прошлое получает свою актуализацию через память в виде обобщенного образа. В частности, воспоминание о пространственных преобразованиях становится реконструкцией прошлого о геополитическом состоянии жизненного пространства этносов и наций.

Среди концептуальных оснований геополитического риска принципиально важными являются конструкты культурного порядка (идеология, историческая память, мифы, традиции). Среди последних основополагающим выступает социальная память, неизменно представляющая собой ключевую ценность для анализа сложившегося порядка пространственных отношений. На практике обращение к памяти служит аналитическим источником при выборе геополитических стратегий деятельности, в частности при моделировании ситуаций риска.

Исследовательская мысль также подчеркивает наличие взаимосвязей геополитического риска и социальной памяти. Классик немецкой геополитики К. Хаусхофер, активно разрабатывая вопрос о границах, постоянно доказывает их непостоянство и изменение в пространстве. Размышляя по этому поводу, «…мы имеем в виду, – утверждает ученый, – свидетельство нашего собственного прошлого» [1, с. 35]. Кроме того, основательно анализируя геополитическую ситуацию Германии после Первой мировой войны, в частности ее отношение к Тихоокеанскому пространству, Хаусхофер обращается к воспоминаниям о прошлых культурных достижениях германской нации в Тихом океане, придавая им большую геополитическую ценность, и модулирует будущую геополитическую стратегию Германии [1, с. 384]. При анализе ситуации с Польшей перед Второй мировой войной, он императивно утверждает: «…Польша не может быть сохранена Западом», ибо память человечества сохранила «…геополитический опыт Европы со времени трех разделов Польского государства» [1, с. 389].

Оценка значимости социальной памяти в выборе стратегии геополитического поведения государств раскрывается в ключе конструктивизма в исследованиях представителя критической геополитики А. Цыганкова [2]. В анализе политико-экономических проблем Латвии, Украины, Белоруссии после распада СССР посылочный тезис исследователя состоит в том, что «…в массовом сознании новых национально-государственных образований и их элит весьма по-разному воспринимались ценности национального суверенитета и автономии» [2, с. 21]. «Эти идеи в значительной степени сформировались под влиянием прошлого исторического опыта отношения этих наций с Россией, – считает Цыганков, – и определялись… до какой степени к моменту распада Союза в этих советских республиках сохранилась историческая память о самостоятельной национальной государственности» [2, с. 18]. Вывод исследователя состоит в том, что исторический опыт и производная от него национальная память являются глубинными основаниями в принятии геополитических решений, что обусловливает различие в геополитических последствиях: образование союзов и блоков либо дистанцирование от них, сотрудничество либо конфронтация.

Следует отметить, что память существует в виде нескольких форм: историческая, социальная, индивидуальная. В каждом акте воспоминания присутствует

специфический элемент – существование индивидуального сознания, которому неизменно присуща индивидуальная память. В геополитике носителем этого вида памяти выступает историческая личность, инициирующая геополитический риск. Индивидуальная память ограничена достаточно узкими пространственными рамками и полагается в основном на личный опыт. Но в то же время ее функционирование невозможно без идей, заимствованных индивидом из среды.

Воспоминания о геополитических рисках прошлого становятся отражением социальной памяти. «Память общества простирается настолько… насколько она может простираться, то есть до пределов памяти групп, из которых она состоит» [3]. Носителем социальной памяти является определенная группа (нация, этнос, религиозная группа), ограниченная в пространстве и во времени. Социальная память выступает одним из путей формирования геополитических стратегий; этот путь состоит в вычленении воспоминаний, общих для представителей данного национального (этнического, конфессионального) сообщества и позволяющих им объективно осознавать ту геополитическую стратегию, которая выбрана для конструирования ситуаций геополитического риска.

Социальная память одной нации не смешивается с памятью других наций. Она ограничена географическими, этническими, конфессиональными рамками. У субъекта геополитического риска вызываются в памяти и поддерживаются воспоминания о пространственных преобразованиях в той мере, в какой они затрагивают его национальное сообщество. Социальная память может существовать и сохраняться в геополитическом риске только в той мере, в какой она привязана к коллективному национальному сознанию, и функционировать в соответствии с определенным восприятием субъекта геополитики процесса изменения жизненного пространства. Например, социальная память русского народа привносит в общественное сознание субъекта некий своеобразный этатизм, который заключается в том, что Россия в народном восприятии, вне зависимости от реального положения вещей, не знает границ; она везде, где поселяются русские, с последующим утверждением православия [4]. Отсюда особые геополитические стратегии – «собирание земель» и русская колонизация Средней Азии. Социальная память западноевропейских и англосаксонских народов привносит в общественное сознание «прометеевы» завоевательные мотивы, рассматривающие инокультурный ландшафт как ничего не значимую пустоту, которую предстоит заполнить [5].

Историческая память представляет нам геополитические риски прошлого как бы в сокращенной и обобщенной форме: даты и периоды изменений в жизненном пространстве, знаковые личности истории и т.д. Все то, что доходит до нас о прошлых геополитических рисках – это прочитанные или услышанные слова, воспроизведенные через века. Поэтому историческая память о геополитических стратегиях прошлого – краткая, ограниченная и бедная смыслом. Эта версия социальной памяти для геополитического риска скорее приобретает значимость и смысл в рамках разных геополитических событий в сопоставлении с событиями других эпох. Таким образом, все геополитические риски прошлого в структуре исторической памяти находятся как бы на одном уровне. Субъект геополитики «извлекает» геополитические риски из исторической памяти в раз-

личии (наполеоновские войны не похожи на мировые войны XX столетия), оставляя в стороне сходство, без которого, однако, не было бы памяти, поскольку люди помнят только факты, что позволяет памяти связать их друг с другом.

Социальная память нации, напротив, более удерживает сходство, так как у каждого национального сообщества своя история. Поэтому социальная память сообщества более востребована субъектом геополитики при моделировании ситуаций геополитического риска, в частности при принятии соответствующих геополитических решений с учетом национального своеобразия и идентичности. Социальная память опирается на историческую память, чтобы подтвердить или уточнить то или иное воспоминание. События и даты, составляющие сам материал исторической памяти, для национального сообщества могут быть только внешними знаками, к которым оно может обращаться, лишь покидая границы своей социальной памяти.

В воспоминаниях субъектов геополитического риска, то есть в актах мысленного освоения и выражения прошлого, воссоздаются смысловые структуры, составляющие содержательный объем социальной памяти, который изобилует смысловыми структурами, связанными с пониманием процесса трансформаций жизненных пространств этносов и наций. Среди прочих отметим наиболее значимые (согласно К. Хаусхоферу): несогласие со сложившимся пространственными отношениями между государствами и приращение жизненного пространства через силовые методы и доводы.

Каждая из версий памяти вписывается в контекст геополитического риска только в той мере, в какой субъект геополитики обременяется воспоминаниями о геополитическом опыте прошлого. В свою очередь, в последних, в структуре каждой из типов памяти утверждаются системные единицы. В структуре исторической памяти они связываются с восприятием пространства и представляются как расширение и сжатие. В структуре социальной памяти они менее объемны, но более конкретны и связаны непосредственно с отношением к пространству и его освоением: господство, подчинение, насилие, соперничество. Индивидуальная память зиждется на воспоминаниях с опорой на системные единицы, описывающие реально существовавшие в прошлом геополитически стратегии целенаправленного изменения жизненных пространств (имеются в виду войны).

В свою очередь человеческое сознание со своей конструирующей способностью – изменить мир – готово принять и укоренить эти смысловые структуры, опереться на них, создать пространство возможностей для геополитического выбора. Системные единицы и опорные точки – это исторически укоренившиеся образы, которые конституируют в национальном самосознании стереотипы мысли и поведенческой практики. Ярким примером такого образа является модель войны за приращение жизненного пространства (походы Александра Македонского, наполеоновские войны). Поэтому субъекты геополитики и действуют в терминах этих образов. На практике это проявляется как норма привычных поведенческих действий при создании ситуаций геополитического риска.

Следует отметить, что в структуре воспоминаний присутствуют и удерживаются морально-нравственные и ценностные категории. В таком контексте социальная память выступает как сдерживающий фактор при возникновении ситуаций геополитического риска.

Осмысление характера взаимосвязи геополитического риска и социальной памяти выводит на ряд теоретических философских положений. Социальная память утверждает концепт-ценность геополитического риска, где на первый план выдвигается ряд категорий, перешедших из прошлого в настоящее: во-первых, в удовлетворении человеческого сознания с его конструирующей способностью – изменить и переобустроить мир; во-вторых, в удовлетворении потребности в дополнительном жизненном пространстве и природных ресурсах; в-третьих, в удовлетворении потребностей национальных политических элит в их стремлении быть первыми, в реализации их державных запросов.

Социальная память с воссоздаваемыми ею смысловыми структурами, связанными с трансформированием жизненного пространства, обозначает и концепт-проблему геополитического риска, где последний – акт несогласия со сложившимся пространственным порядком. Опорные точки и системные единицы социальной памяти – господство, подчинение, насилие, влияние, соперничество, враждебность – в определенной степени утверждают и концепт-принцип геополитического риска, где на первый план выходит сложившаяся, исторически укоренившаяся система взаимосвязей между национальными и этническими сообществами.

Итак, целесообразно сформулировать ряд теоретических выводов. Взаимосвязь социальной памяти и геополитического риска образует систему стереотипов пространственного мышления субъектов геополитического риска через образцы и символы, берущие свое начало в прошлом, дабы задать геополитические схемы и нормы поведения в настоящем.

Смысловые структуры, системные единицы и опорные точки – это ключевые представления о геополитическом опыте прошлого, и именно они определяют типичную стратегическую инициативу геополитического поведения государств. Доктринация данного принципа детерминирует геополитический праксис. Однако сказанное о типизации не означает, что геополитические стратегии настоящего есть прямое отражение прошлого.

Сопряжение сознания субъекта геополитики с различными смысловыми структурами и системными единицами, рожденными в формате различных версий памяти, придают характеру взаимосвязи риска и памяти статус многолинейного развития, а значит потенциальной возможности конструирования социальных механизмов, нейтрализующих ситуацию геополитического риска со значительными негативными последствиями.

Библиографический список

1. *Хаусхофер К.* О геополитике: работы разных лет. М., 2001.

2. *Цыганков А.П.* Национальная идентичность и политико-экономические стратегии в постсоветском пространстве // Вопросы философии. 2001. № 11.

3. *Хальбвакс М.* Коллективная и историческая память // Неприкосновенный запас. 2005. № 2–3.

4. *Лурье С., Казарьян П.* Принципы организации геополитического пространства // Общественные науки и современность. 1994. № 4.

5. *Панарин А.С.* Россия в Евразии: геополитические вызовы и цивилизационные ответы // Вопросы философии. 1994. № 12.

R.V. Abubekerov
Russian Society as a Unique Civilization Historical Type

The Russian modern society in terms of civilization approach is examined. Vivid manifestations of Russia's uniqueness in comparison with other countries are sited.

Key words and word-combinations: civilization, Russian society, consciousness, ideology.

Современное российское общество исследуется с позиций цивилизационного подхода. Показываются наглядные проявления уникальности России в сравнении с другими странами.

Ключевые слова и словосочетания: цивилизация, российское общество, сознание, мировоззрение.

УДК 316:1
ББК 87.6

Р.В. Абубекеров

РОССИЙСКОЕ ОБЩЕСТВО КАК УНИКАЛЬНЫЙ ЦИВИЛИЗАЦИОННЫЙ ИСТОРИЧЕСКИЙ ТИП

Россия – самая большая по занимаемой площади в мире страна, расположенная одновременно на двух континентах (в Европе и Азии), в которой проживают более 160 различных этносов [1, с. 4]. Однако Российская Федерация – это нечто большее, чем просто территория, заключенная в определенные границы, а население – не просто группа людей, проживающих в ней. Чтобы определить место российской цивилизации в мировой культуре, необходимо исследовать совокупность ее уникальных черт.

Каждый народ является носителем собственной культуры, традиций, знаний, обладает, как правило, особым мировоззрением и системой ценностей. В большинстве случаев ему присуща своя модель поведения. Весь этот набор качеств и свойств уникален в каждом отдельном случае. Именно сочетание названных факторов дает тот самый симбиоз, который считается цивилизацией.

Социальными и гуманитарными науками выработано достаточно много дефиниций термина «цивилизация», выделяющих и отражающих различные стороны данного феномена. Так, «человеческая цивилизация» в самом общем виде может пониматься как фиксация качественного состояния единства человечества (со своим мировым хозяйством, энергетическим базисом, культурой, социальным устройством, техникой), противостоящего природе Земли, которую человечество хозяйственно осваивает.

Цивилизация воспринимается и как этап развития отдельных обществ, достигших определенного (как правило, высокого) уровня культуры. Такой взгляд господствовал в XIX в. и служил основой идеологического подкрепления колонизаторской политики, в первую очередь со стороны таких стран Запада, как Англия (Британия), Испания, Франция, Германия, Италия, Голландия, Бельгия (позже и США). Колонизация в соответствии с этим взглядом осуществлялась для того, чтобы «цивилизовать» «дикие» народы. Подобный подход продолжает существовать и в современных условиях. Реставрация капитализма в России в 1990-х годах проходила под лозунгами возвращения России в «лоно мировой цивилизации». В этой смысловой формуле ставится знак тождества между «цивилизацией» и «рыночно-капиталистической цивилизацией», или «капиталистической формацией», а социализм рассматривается как отклонение от магистральной логики истории, неудавшийся исторический эксперимент.

Цивилизация может выступать как категория, фиксирующая уровень технологического развития стран и в этом смысле противостоящая понятию культуры. Разведение категорий «цивилизация» и «культура» осуществлялось в работах Н.А. Бердяева [2, с. 645] и О. Шпенглера [3, с. 266], которые полагали, что «успех» цивилизации сопровождается «неуспехом» культуры.

В похожей трактовке «цивилизация» выступает в качестве «техногенного» или «технически развитого» общества, в своем пределе способного установить контакт с иными – внеземными – цивилизациями.

Как этногеографический и культурно-исторический тип развития той или иной страны, группы стран, народов, этносов, объединяемых общей исторической судьбой, культурой, исповедуемой религией, ландшафтно-географическими особенностями, цивилизация выступает в своих локальных формах (греко-римская, египетская, китайская и пр.) [4].

Для анализа российского цивилизационного исторического типа остановимся на последнем из приведенных определений понятия «цивилизация». Для формулирования определения российской цивилизации необходимо обратить пристальное внимание на особенности сообщества, которое существует в России на протяжении последних 250 лет.

Российская цивилизация – самостоятельное явление в современной истории человечества. Ее истоки связаны с реформаторской деятельностью Петра I, а также последующей масштабной модернизацией XVIII в. К концу XVIII в. в России сложилась та цивилизация, которая в своих фундаментальных чертах сохраняется до сих пор и которая, заимствовав многое из Руси Московской, тем не менее существенно от нее отличается. Последовавшие в XIX и XX столетиях социально-политические и экономические потрясения не разрушили ее фундаментальных черт [4, с. 3].

На наш взгляд, представляется необходимым выделить несколько определяющих критериев российского общества и обозначить его цивилизационный фундамент.

Этническим ядром российской цивилизации стал русский народ, общественным идеалом которого была и до сих пор остается идея «Великой России». Подчеркнем, что вплоть до XVIII в. речь велась о «Святой Руси». Смена ценно-

стной парадигмы произошла вследствие территориального расширения государства и включения в состав России множества народов различного вероисповедания. Идеал «Святой Руси» уже не мог иметь универсального объединяющего смысла в силу ярко выраженной поликонфессиональности новой России.

Как можно убедиться, российская цивилизация на ценностном уровне отграничивала себя и от Запада, и от Востока. Ее приоритетными ценностями утвердились: справедливость, понимаемая как Божье воздаяние за добро и наказание за зло – в противовес западной формальной законности и восточному равенству перед высшими силами; красота в собственно эстетическом смысле – в противовес западной целесообразности и восточной изощренности; персонализм – в противовес западному индивидуализму и восточному коллективизму.

Духу современной российской цивилизации присуща особая широта мысли, проявляющаяся в масштабности видения мира, постановки задач; характерном стремлении не ограничиваться в понимании только близкого, непосредственного, а заглянуть вглубь, «дойти до самой сути». Отечественные философы отмечали характерный для российского социума и государства приоритет содержания перед формой, сущности – перед явлением. Душевная щедрость россиян выражается через желание делиться с окружающими своими радостями и печалями, не «выпячивать» собственное «я», но быть готовыми к общению, а также в известной доле бесшабашности и порой напоказ проявляемой молодецкой удали. Деловой материализм наших соотечественников виден в высокой оценке ими того знания, которое служит решению практических задач; ощутимом приоритете дела перед словом, практики перед теорией; характерной склонности к самоиронии, шутке, розыгрышу [5, с. 2].

Ни один из выделенных признаков не может быть истолкован ни однозначно положительно, ни однозначно отрицательно. Так, первоочередная ориентация на моральную справедливость в целом выступает как положительное качество. Однако такая ориентация чревата также недооценкой формальной законности, права и даже правовым нигилизмом. Ориентация на красоту в собственно эстетическом смысле выражает положительное стремление не ограничиваться утилитарностью, но она же имеет и оборотные негативные стороны, такие, как нерациональность, недостаток целесообразности в организации труда, быта, управления.

Западничество со славянофильством стали определяющим лейтмотивом самоидентификации российского социума, встали в центре русской общественной мысли. Отечественная общественно-политическая мысль за несколько веков обсуждения рассматриваемой проблемы так и не выработала сколь-нибудь консолидированного понимания сущности российской цивилизации. Чаще всего под таковой фигурирует освященная властью «евразийская» версия: Россия – это пространство между Европой и Азией, это и Европа и Азия одновременно; российская цивилизация объединяет множество различных народов в единый суперэтнос, а скрепляет это единство российская государственность.

Россию называют то православной, то восточнославянской, то евразийской цивилизацией – в зависимости от того, какой признак (конфессиональный, этнокультурный или геополитический) берется за основу. В то же время ее

трудно представить как совершенно особую, окончательно сложившуюся и отличную от Запада цивилизацию.

В сознании россиян постоянно присутствует тема не только их особости и самобытности, но и отсталости, недостаточной развитости по сравнению с Западом. Такое положение, по нашему мнению, вообще не могло бы возникнуть, не будь Россия в чем-то страной европейского типа, находись она целиком за пределами западного мира. Чтобы сравнивать себя с Европой, даже в пользу последней, надо уже в каком-то смысле быть Европой, ощущать свою близость с ней. Многие не-европейские страны, так же как и Россия переживающие процесс модернизации, не возводят свою несхожесть с Европой в общенациональную проблему, не испытывают по отношению к ней собственную неполноценность.

Столкновение тем самобытности и отсталости свидетельствует о том, что вопрос о цивилизационной идентичности России остается пока до конца не решенным, провоцируя взаимоисключающие мнения [5, с. 3–5]. Одни россияне тянутся к современному Западу, другие – к православному и монархическому прошлому, третьи мечтают о реставрации коммунистического режима. На нашем пространстве как бы сталкиваются и спорят между собой «разные» России, между которыми трудно обнаружить что-то общее. В данном случае речь идет не просто о недостатках, изъянах общественной системы, подлежащих устранению в рамках – возможно – единой с Западом цивилизации, а о способности страны вообще жить по нормам и законам данной цивилизации. Это вопрос не столько технологический, сколько мировоззренческий.

Ситуация, в которой развивались современное российское общество и государство, сильно отличается от ситуации в остальном мире. В XX в. за 70 лет в ней сменились целых «три цивилизации», причем каждая из них отрицала предыдущую, вынуждая людей отказываться от своих убеждений [6, с. 5]. Так, распад социалистического государства и поражение советской империи, их «большой провал» разрушили самоидентификацию населения, породили массовую анемию, деформировали историческое сознание. В этих условиях необходимо было сформулировать новые основы общественной интеграции, отличные от тех, которые объединяли советское общество, то есть новое социальное сознание и новую историческую память, переосмыслив как место России в мире, так и соотношение внутренних социальных сил и духовно-идеологических традиций.

Трансформация самосознания требовала решения сложной комплексной задачи, в которую входила работа на двух расходящихся направлениях. Во-первых, речь шла о перестройке и изменении характера и мировоззрения как глубинных составляющих исторического знания, переходе от представлений о мире, где целью и идеалом является мировой коммунизм, к представлениям о мире, перспективой реальности которого являются модернизация, глобализация и переосмысление места России в мире в целом. Во-вторых, был необходим пересмотр сильно устаревших, глубоко идеологизированных, жестких познавательных схем с сильной утопической составляющей, чтобы создать более «мягкую» модель, дающую самостоятельные возможности развития нового миропонимания. Первая задача должна была решить проблему самосознания

населения. Она имела жизненно важный общественно-политический смысл и являлась ключевой для системы общего образования. Вторая – должна была сформировать новое основание для исторической самоидентификации.

При выявлении особенностей той или иной исследуемой цивилизации следует избегать двух опасностей, двух одинаково недопустимых крайностей: уникальность цивилизации не должна свидетельствовать ни о ее превосходстве над всеми иными цивилизациями, ни о ее заведомой «неполноценности» по отношению к ним.

Вопреки мнению, что Россия уже сложилась как особая цивилизация, возможен другой вывод: Россия и по сей день находится в состоянии цивилизационного поиска, определяет свое место в мировой истории [7]. Поиск этот далеко не закончен, о чем свидетельствует длящийся уже несколько столетий спор, чем является Россия – частью Запада или чем-то отличным от него. На отсутствие окончательного решения указывает и постоянно возрождающийся интерес к так называемой «русской идее».

Если Запад осознает себя как сложившуюся цивилизацию, то Россия – только как идею, более существующую умозрительно, чем воплощенную. Подобное направление мысли выходит на первый план там, где реальность находится еще в состоянии брожения, не отлилась в законченную форму, не застыла в своей цивилизационной определенности. И в нынешнем своем виде Россия являет собой пример страны, не столько обретшей наконец свою цивилизационную идентичность, сколько в очередной раз осознавшей острую необходимость ее обретения.

Эта необходимость на самом деле существует, так как годы советской власти, отмеченные практически полной изоляцией страны от внешнего «капиталистического» мира, показали несостоятельность такой политики. Чем сильнее закрывалась государственная граница на замок, тем сильнее наши сограждане пытались ее пересечь. Многие артисты, спортсмены, ученые, в первый раз оказавшись за границей, уже не возвращались обратно. Это свидетельствует о том, что западная цивилизация была намного притягательней цивилизации отечественной. В результате в стране была создана такая экономическая и политическая система, которая в итоге сама себя довела до коллапса.

В отличие от СССР современная Россия открыта для культурного диалога. Во многом благодаря этому российское общество захлестнула волна «западной культуры». Сюда можно отнести музыку, стиль одежды, манеру поведения, образы и мировоззрение, сложившиеся под воздействием продукции американской «фабрики грез» – Голливуда. Несмотря на это, у людей есть выбор и возможность самостоятельно решать, что им нужно, а что нет. Эта возможность появилась благодаря тем преобразования, которые произошли в нашем обществе после крушения старой советской системы.

В своем последнем Послании Федеральному Собранию Д.А. Медведев отметил, что единственный путь успешного развития России лежит через модернизацию всех сфер нашего государства. Не в последнюю очередь предстоит измениться мировоззрению всех слоев общества – от рабочих до чиновников. Россиянам пора перестроиться, перестать ждать, что кто-кто придет и решит их проблемы, а начать самим строить общество, в котором хочется жить.

Чтобы выйти на новый уровень развития в XXI в., Россия должна построить обновленную цивилизацию. При этом ей предстоит не отвергать уже накопленный багаж, а, напротив, использовать весь опыт своего тысячелетнего развития, а также опыт других стран. В результате российская цивилизация в чем-то будет походить, в чем-то – отличаться от других современных цивилизаций. Подобная ситуация потребует дальнейших исследований обособленного, локального и уникального российского цивилизационного исторического типа с точки зрения цивилизационного подхода к изучению общества.

Библиографический список

1. *Каракетов М., Жуковская Н.* Народы России: энциклопедия М., 2008.
2. *Бердяев Н.А.* Самопознание (Русская идея. Самопознание). М., 2000.
3. *Шпенглер О.* Закат Европы. М, 1993. Т. 1.
4. *Субетто А.И.* «Концепция цивилизации» в разработке стратегии будущего // Экология и Образование. 1999. №1/2. С. 3–7.
5. *Радзинский Э.С.* Что такое российская цивилизация? // The Wall Street Journal (США). 2006.
6. *Шаповалов В.Ф.* Россиеведение: учеб. пособие для вузов. М., 2001.
7. *Межуев В.* Российская цивилизация – утопия или реальность? // Россия XXI. 2000. № 1. С. 2–5.

УДК 100.3
ББК 87.6

Г.М. Сафина

ПОСТУПОК КАК «ЯДРО» НРАВСТВЕННОГО ВЫБОРА В НАРОДНОЙ ФИЛОСОФИИ

G.M. Safina
The Act as a "Nucleus" of Moral Choice in Folk Philosophy

The content of the notion "act" in the context of moral choice is revealed. It is proved that the act is a concentration of deep moral semantics, the dialectics of the antinomy between the objective and the subjective, the fact and the norm, the motive and the result.

Key words and word-combinations: the act, moral choice, motive, morality.

Раскрывается содержание понятия «поступок» в контексте морального выбора. Доказывается, что в поступке сосредоточена глубокая нравственная семантика, диалектика противоречия объективного и субъективного, сущего и должного, мотива и результата.

Ключевые слова и словосочетания: поступок, моральный выбор, мотив, нравственность.

Современные требования сближения философии с жизнью вызывают повышенный интерес к духовно-нравственным формам освоения действительности. Разрабатываемый в рамках теории нравственности вопрос о структуре и динамике нравственного выбора до сих пор остается дискуссионным. Во многом это обусловлено тем, что нравственный выбор не является единичным, изолированным актом, а представляет собой многогранное явление. Сложность и актуальность изучения проблемы нравственного выбора

заставляет философов обращать особое внимание и анализировать результаты абсолютно всех форм познания.

Анализ элементов структуры нравственного выбора целесообразно начать с рассмотрения центрального элемента системы, а именно собственно морального деяния или поступка как практического следствия особого ментального процесса принятия решения.

Итак, человеческая деятельность – это цепь реальных поступков, отражающихся в мире нравственности в виде совокупности совершаемых выборов, с центральным элементом – поступком как нравственным явлением, в котором сосредоточена глубокая нравственная семантика, диалектика противоречия объективного и субъективного, сущего и должного, мотива и результата. В силу того что поступок как элемент структуры нравственного выбора выступает всеобщим и древним нравственным явлением, его необходимо рассматривать как исторический феномен.

Значимость поступка и как фрагмента общественного бытия, и как нравственного явления вытекает из того, что он – решающее звено в цепи событий, связанных с актом запуска практических действий, имеющих социальные последствия. В контексте феномена нравственного выбора в отношении поступка можно осуществлять как предшествующее ему прогнозирование, так и последующую оценку совершенного. По сути, в прогнозировании цели и оценке результата заложен принцип полезного конечного эффекта, который присутствует не только в обычных рефлекторных, но и в высших формах поведенческих актов [1, с. 400].

Для наглядности полученные нами в проведенном исследовании данные теоретического и эмпирического анализа целесообразно представить в виде следующей структурной схемы поступка:

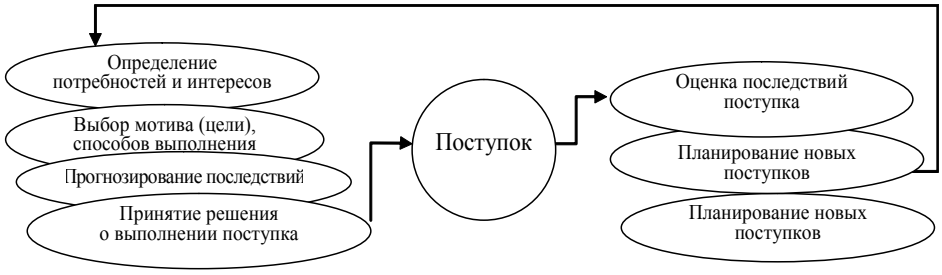

Структурная схема поступка

Некоторые исследователи исходят из того, что структура поступка тождественна структуре нравственного выбора как процесса. Следовательно, поступок сам по себе не существует: являясь лишь моментом нравственного выбора, он выступает некой целостностью, отражающей в сжатом виде всю процедуру нравственного выбора [2, с. 97]. Несомненно, такая точка зрения представляет определенный интерес.

С нашей точки зрения, поступок вычленяется как самостоятельный элемент структуры нравственного выбора ввиду того, что он совершается в условиях,

имеющих исторически обусловленные пределы. Соответственно, при совершении поступка должны включаться особые механизмы нравственного выбора, заставляющие отличать границы, которые могут быть преодолены с помощью дополнительных нравственных усилий, от границ, которые нельзя или не нужно преодолевать, так как они вызваны исторически обусловленными пределами.

Центральное место поступка в структуре нравственного выбора можно определить как «исходное начало» системы нравственного поведения в целом и «ядро» нравственного выбора личности в каждом частном случае. Особенно показательной в этом отношении представляется связь нравственного выбора и поступка, зафиксированная фольклорными средствами. В частности, в народной сказке, как правило, подробно описываются действия, в то время как обо всех сопутствующих им ментальных процессах говорится весьма завуалированно. Читателям или слушателям предлагается самостоятельно судить о действующих императивах, исходя из поведения героев в целом и поступков, совершаемых ими в различных ситуациях и условиях. Их внутренний мир и нравственный облик проявляются в действиях, разворачивающихся в сказочном сюжете. «Сравнительно с русскими волшебными сказками чувашская сказка не имеет той пышной, как социально-бытовой, так и словесно-образной орнаментики, которая характерна для народов с развитыми феодальными отношениями и соответствующим им бытовым укладом» [3, с. 63].

Выделение с помощью традиционных приемов главного героя сказки еще до появления его активных действий используется для повышения значимости его поступков. Герой, как правило, наделяется необыкновенными физическими способностями, ибо ему предстоит осуществить неосуществимое. Второй прием, используемый в сказках для демонстрации значимости нравственного выбора и подчеркивания важности обладания положительными моральными качествами, – противопоставление поступков главного героя и достигаемых им результатов поступкам и результатам других персонажей сказки.

Можно предположить, что введение в сказочный сюжет целого ряда персонажей с различным сочетанием моральных установок, физических возможностей и предпочитаемых ими способов реализации поступков связано с отражением наличия двух первых элементов системы морального выбора: 1) объективного разнообразия потребностей и интересов субъектов, объясняющих их мотивацию и причину совершения или выбора способа реализации поступков; 2) детерминирующей роли нравственной траектории поступка с присущими ей атрибутами (диспозиция, ориентация, установки личности) и требованием ее «положительности» как необходимого условия достижения выдающихся результатов и удовлетворения потребностей героев.

Через борьбу поступков в сказках проявляют себя процессы нравственного выбора. Как положительные, так и отрицательные персонажи окончательно осознают присутствующие в нравственной ситуации ограничения, которые влияют на выбор решения о совершении поступка. Эти ограничения детерминируют ту или иную нравственную траекторию реализации действия в изменяющихся условиях и при наличии разнообразных соблазнов, приманок, вариантов поведения. Кроме того, в зависимости от «нравственного освещения» и нравст-

венной трактовки мотивов и результатов поступков героев сказки происходит прогнозирование и планирование последствий поступка и возможных вариантов предпринимаемого поведения.

Первый план в сказке отводится действию. Большую ее часть обычно занимает собственно описание морального деяния или поступка с его атрибутами (волевыми качествами личности, средствами совершения, итогами и выводами). Осознание социальной значимости объективного результата совершения поступка, так же как и мотивация поступков, традиционно стоят на втором плане в повествовании сказки. Однако даже в таком случае можно найти нравственно выраженные проявления различных социальных в своей основе условий бытия народов. Так, в родовом обществе нравственные нормы традиционно на первое место ставят интересы и потребности коллектива и общества. Именно поэтому в сказках положительный главный герой, совершая поступки, выполняя целеопределение как первый элемент структуры нравственного выбора, основное внимание уделяет поступкам, цели которых определяются интересами всего рода.

Обращаясь к сюжету сказок, отметим, что их герои, как правило, умеют отличать желаемое от действительного, идеальное (воображаемое) от материального, воспринимая как неизбежность вторгающиеся в проблемную ситуацию факторы, не зависящие от воли и желания людей. К таким факторам в сказках относятся и общественно значимые системы норм и ценностей, которые детерминируют человеческие поступки. Их осознание и восприятие неразрывно связано с подлинной свободой личности. Эта необходимость отражается в сознании в виде цели и мотивов, которые человек должен реализовать.

Импульсивное совершение действия влечет за собой самые неприятные последствия, именно поэтому поступок нами определяется как целеполагаемый нравственный выбор героя. Проанализировав сюжеты сказок, отмечаем, что герой, находясь в исключительной ситуации и совершая поступок, должен проявить силу воли, чтобы отказаться от импульсивного действия.

В качестве иллюстрации изложенного можно привести чувашскую народную сказку «Родной – через огонь» («Хгв тгвану – вут урлг»). В ней повествуется о двух братьях – богатом (старшем) и бедном (младшем). Первый общается только с богатыми и никогда не приглашает младшего в гости, стыдясь его бедноты. В один из праздничных дней он отправляется к своим друзьям за помощью, потому что кто-то якобы подкинул к нему в подпол мертвеца, которого надо оттуда вынуть и похоронить. В результате никто не откликнулся, кроме младшего брата. На самом деле старший из братьев просто замыслил проверить своих друзей на верность, придумав им такое испытание.

Очевидно, что в данном случае для выявления скрытой направленности нравственного выбора искусственно формируется чрезвычайная ситуация. В созданной экстремальной нравственной ситуации и друзья, и младший брат главного героя ставятся перед выбором: помочь и тем самым (вероятно) оказаться сопричастным к убийству или же самоустраниться. Относительная свобода выбора проявляется в возможности каждого самому решить, как поступить. Иными словами, от участников ожидается тот или иной поступок.

На совершаемый выбор, безусловно, влияет социально-исторический контекст. С одной стороны, имеются требования к поведению индивидов со стороны общественных институтов (соучастие в убийстве может привести в тюрьму), а с другой – действуют кровнородственные чувства и основанные на них нравственные императивы. Можно утверждать, что верность (как нравственная категория) в этой сказке выступает олицетворением общественно ценного для рода качества – взаимовыручки в семье даже при угрозе личному благополучию.

Обычное течение жизни с его привычными ситуациями позволяло друзьям главного героя держаться в рамках положительного и в целом необременительного для них поведения. Атрибуты, которые были им присущи при обычном течении жизни (богатство и почет) не могут дать представления об их нравственных качествах (и, следовательно, направленности нравственного выбора) в критических ситуациях. Младший брат исходит в своем поступке из сознания и чувствования долга: «...ты ведь мой брат, родной человек, у нас и отец один, и мать одна. Разве я могу тебя оставить в беде?».

Таким образом, еще одной причиной, диктующей вычленение поступка как самостоятельного процесса в структуре нравственного выбора, является необходимость определения контрольной функции поступка в структуре нравственного выбора. Эта компонента выявляет соотношение желаемого (предполагаемого) и совершаемого действия в срезе принятого на предыдущих стадиях нравственного выбора решения. Наиболее рельефно контрольная функция поступка выступает в условиях предоставляемой свободы действия.

В свою очередь, понятие свободы, по мнению специалистов, соотносимо с понятием ответственности. Моральная ответственность характеризуется тем, что «она есть выражение свободного, добровольного принятия субъектом определенных обязанностей, подкрепленных моральными основаниями (мотивами, требованиями), готовности к общественным санкциям в случае невыполнения обязанностей. В то же время моральная ответственность при более высокой степени свободы личности проявляется позитивно в свободном и добровольном принятии на себя повышенных обязательств независимо от каких-либо санкций или утилитарной заинтересованности» [4, с. 103].

Если человек не обладает свободой, а действует только по необходимости, то вопрос об ответственности, в том числе нравственной, за его поведение отпадает, теряет смысл. Таким образом, поступок с присущими ему атрибутами – свободой и ответственностью – краеугольный элемент совершения нравственного выбора. Поступок выступает необходимой предпосылкой оценки результатов деятельности, а также наказания или поощрения актора.

В объективном мире поступок не сводится к простому действию субъекта, а является поведенческим актом. Этот акт обусловлен ставящимися целями, имеющимися возможностями и конкретикой сложившихся обстоятельств.

В реальной жизненной ситуации возникают неконтролируемые человеком условия, создающие для него серьезную проблемную ситуацию, вследствие чего между желаемым (потребностью, целью) и объективной реальностью часто возникают очевидные несоответствия. В таком случае субъекту приходится осуществлять выбор, в частности исходя из факторов, не имеющих прямого отношения к нравственности. Значит, следует признать, что субъективный выбор

при совершении поступка определяется не только нравственными категориями. В итоге поступок выводится из области нравственных категорий.

Тем не менее хотя сам по себе поступок представляет собой фрагмент общественного бытия, но он неотделим от сознания. Поэтому ограничение сферы нравственности лишь областью сознания считаем необоснованным. Для понимания поступка во всей его методологической сложности представляется оправданным интерпретировать его в разрезе философского принципа единства бытия и сознания.

Таким образом, поступок предстает как особый социально значимый феномен бытия, а не просто действие субъекта в вещественном мире. О нем необходимо судить с позиции нравственных принципов, обращенных к сфере общественного сознания. В таком контексте совершение поступка предстает как сложный ментальный процесс, анализ атрибутов которого позволяет осознанно оценивать результаты поступка.

Библиографический список

1. *Анохин П.К.* Философские аспекты теории функционирования системы. М., 1979.

2. *Титаренко А.И.* Сущность поступка и его место в структуре морального выбора // Моральный выбор. М., 1980. С. 97–137.

3. *Сироткин М.Я.* Чувашский фольклор. Чебоксары, 1965. С. 63–64.

4. *Архангельский Л.М.* Марксистская этика: предмет, структура, основные направления. М., 1985. С. 103–104.

УДК 124.2:303.442.44
ББК 60.506:87

Б.Ю. Эрдынеев

ГЕРМЕНЕВТИЧЕСКАЯ КОНЦЕПЦИЯ ПОЛЯ РИКЁРА В ТЕОРИИ КОММУНИКАЦИИ

B.Yu. Erdyneev
Paul Riker's Hermeneutical Conception in Communication Theory

The basic statements of Paul Riker's hermeneutical concept in communication theory are considered. His approach to the problem of symbol, interpretation and understanding is analyzed. The special attention is paid to Paul Riker's hermeneutics of actions.

Key words and word-combinations: hermeneutics, text, interpretation.

Рассматриваются основные положения герменевтической концепции Поля Рикёра в теории коммуникации. Анализируется его подход к проблеме символа, интерпретации и понимания. Особое внимание уделяется герменевтике действия.

Ключевые слова и словосочетания: герменевтика, текст, интерпретация.

Сегодня через призму коммуникации стало рассматриваться не только социальное управление, но и вся социальность в целом. Исходной посылкой выступает признание того, что коммуникация обусловливает практически все стороны жизнедеятельности индивида в обществе, а коммуникативная социальность способствует постоянному развитию индивида, его творчеству, «себя-

преобразованию», раскрытию границ настоящего. Данная позиция далека от восприятия коммуникации как простого процесса обмена информацией.

Коммуникация есть исторически конкретно протекающий, зависящий от контекста процесс, в ходе которого между субъектами взаимодействия происходит распределение и / или перераспределение знания и смыслов. Однако коммуникация совершается только в том случае, когда происходит понимание. Именно проблема понимания находится в центре практически всех теорий коммуникаций, среди которых особое место занимают герменевтические концепции.

Выступая в качестве методологии, применяемой в гуманитарных науках, герменевтика в то же время остается одним из основных направлений современной философии. При этом герменевтика требует перехода от нерефлексивного опыта использования слов к более критическим стратегиям их интерпретации [1, с. 328].

Герменевтическое истолкование и непротиворечивое использование понятий, выражающих фундаментальные общечеловеческие ценности (таких как, например, свобода и демократия), способствует формированию межцивилизационного согласия и взаимопониманию людей в современном глобализирующемся мире. Представляется, что на фоне происходящего в науке и философии коммуникативного поворота анализ герменевтических концепций становится особенно актуальным. Развитие данных теорий позволило подойти к решению проблем моделирования человеческого поведения, способов интерпретации текстов, действий, контекста и подтекста и многих других коммуникативных феноменов.

Особое место в теории коммуникации, по-нашему мнению, принадлежит концепции Поля Рикёра. В отличие от Ф. Шлейермахера и В. Дильтея, разрабатывавших герменевтику как философскую дисциплину и трактовавших ее в духе психологизма, смыкая тем самым с традиционной эпистемологией, Рикёр опирается в своих работах и на феноменологическую, и на герменевтическую традиции, поэтому построения Рикёра называют «феноменологической герменевтикой».

Свои изыскания французский философ производит в направлении превращения герменевтики в общую методологию исследования социальной жизни, переносит вопрос исследования в онтологическую плоскость. Герменевтика для него служит не только методом познания, но прежде всего способом бытия. Под герменевтикой Рикёр подразумевает совокупность операций понимания в их неразрывной связи с интерпретацией текста. Важнейшими исходными началами его концепции выступают символ и интерпретация.

Символ для Рикёра – это всякая структура значения, где один смысл (прямой, первичный, буквальный) означает одновременно и иной смысл (косвенный, вторичный, иносказательный), но который может быть понят лишь через первый. Этот круг выражений с двойным смыслом как объект интерпретации составляет собственно герменевтическое поле.

Однако если процесс интерпретации понимается обычно как определенный способ расшифровки смысла межсубъектного взаимодействия, стоящего за очевидным смыслом, и как процесс раскрытия различных уровней значения, зависимого от контекста, то Рикёр указывает на более глубокую сущность процесса интерпретации. По его мнению, интерпретация направлена на раскрытие скры-

тых смыслов и, как следствие, порождает новые. При этом символ и интерпретация являются соотносительными понятиями: интерпретация имеет место там, где есть многосложный смысл, и именно в интерпретации обнаруживается множественность смыслов [2, с. 20].

П. Рикёр считает, что символизм исключительно интересен для философии прежде всего тем, что благодаря структуре двойного смысла он обнаруживает двусмысленность бытия, то есть показывает, что бытие говорит о себе различными способами [2, с. 102]. Перефразируя это утверждение, можно сделать вывод, что символизм и множественность смыслов (полисемия) имеют двоякий смысл: с одной стороны, исходя из двусмысленности бытия, они раскрывают двусмысленность и множественность смыслов текста, а с другой – текст и символы, обладая множественностью смыслов, раскрывают и порождают многосмысленность и реальность самого бытия.

Следовательно, главная роль феноменов символизма и полисемии заключается не в том, что они являются отклонениями от правильной и точной речи или художественными приемами, а в том, что благодаря им происходит постоянное углубление, обновление и порождение новых смыслов, нового бытия и новой реальности человеческого существования. Таким образом, обнаруживает себя ключевая проблема герменевтической концепции Рикёра – проблема понимания.

Понимание рассматривается философом как искусство постижения смысла знаков и символов, передаваемых одним сознанием и воспринимаемых другими сознаниями через их внешние проявления. Всякое понимание, согласно изложенному, опосредовано текстами как совокупностью знаков и символов. Однако следует уточнить, что внимание исследователя направлено на текст как объект герменевтического анализа, который отличается от семиотического предметным содержанием категории «текст». В первом случае текст определяется через категорию «деятельность» (чтение), во втором – через категорию «знак».

Понимание текста у Рикёра является ключевым условием процесса постижения значения знаков, передаваемых одним сознанием и воспринимаемых другим в процессе коммуникативного взаимодействия. Оно зависит от распознавания того, что подразумевает или имеет в виду другой субъект на основе всех видов знаков, с помощью которых бытие выражает себя. Этот процесс, по мнению П. Рикёра, становится возможным благодаря определенной способности каждого сознания проникать в другое сознание не путем «переживания», а опосредованно, путем воспроизведения творческого процесса, исходя из его внешнего выражения, например через воспроизведение текста.

Создание текста или же его воссоздание всегда осуществляется в рамках тех или иных традиций, того или иного течения живой мысли, которые имеют свои предпосылки и выдвигают свои собственные требования. Данное положение концепции Рикёра находит свое отражение в теории коммуникации.

Итак, основным фактором существования коммуникации как таковой является понимание. Явление понимания зависит от целой группы факторов, среди которых наиболее существенны следующие характеристики интерпретирующего субъекта: тип восприятия (чтение, наблюдение за изображением и др.); временные и пространственные пределы доступности интерпретируемой

информации; социальный контекст межсубъектного взаимодействия. Отсюда открывается особенность процесса понимания – оно охватывает только ограниченную категорию знаков, а именно тех, которые зафиксированы в письменном виде, включая все виды документов и памятников, допускающих фиксацию, схожую с письменной.

В соответствии с данным выводом стратегия интерпретации сообщения (вербального, невербального), или герменевтическая стратегия, должна соответствовать пониманию того типа коммуникативной ситуации, в которой было создано данное сообщение. При этом Рикёр предлагает следующие герменевтической стратегии: 1) восстановление интенции автора как «имени собственного» по отношению к значению интерпретированного текста; 2) внимание к субъективности читателя, одновременно и активной, и зависимой от читателя, в особенности от его опыта и когнитивных особенностей.

Наряду с текстами, объектом герменевтической концепции Поля Рикёра является действие, наделенное текстуальными чертами. Данный подход основывается на утверждении, что социальное действие представлено в виде текста.

Согласно Рикёру, действие становится предметом научного исследования при условии его «запечатления», фиксации, во многом схожей с экстериоризацией дискурса. Под «запечатлением» философ подразумевает выдвижение на первый план смысла действия, а не его непосредственного протекания. Став объектом рефлексии, действие утрачивает темпоральность (живую временность), оставшись в прошедшем времени, и приобретает смысл. Возможность остаться во времени действие приобретает, если оно описано в тексте. При этом, по мнению Рикёра, необходимо решить такую проблему, как двойственность языковых игр.

Действительно, если рассматривать действие, выраженное в тексте, в рамках обыденного языка, то его понимание не требует определенных концептуальных рамок. Но когда действие является объектом научного познания, исследователь вынужден следовать правилам другой «семантической игры». В этом случае рассуждают о действии в категориях целей и мотивов.

Однако следует исключить рассуждения в категориях целей и мотивов в пользу анализа причинно-следственных отношений между действиями. Причина выступает в качестве внешнего антецедента действия. Исследование в этом случае подобно исследованию событий природного мира. Рассмотрение же действия как смыслового, прошедшего этап «запечатления» по аналогии с фиксацией текста, по мнению Рикёра, дает возможность преодолеть данную двойственность. Это условие позволит изучать его одновременно с точки зрения его смысла и с позиции внешних связей с предшествующими и последующими действиями.

Кроме того, философ указывает на такое качество действия, как автономизация. Оказавшись «запечатленным», действие автономизируется, то есть отделяется от производящего его субъекта. Наделенное смыслом, оно занимает свое место в ряду свершившихся событий и действий. Данную характеристику Рикёр определяет как социальное измерение. При этом он отмечает важность построения идеальных типов при исследовании действия и использования процедур каузального вменения.

Рикёр не указывает на субъективно полагаемый смысл действия, а, напротив, заявляет, что действие в момент совершения движимо интенцией (замыслом)

актора. Впоследствии интенция исчезает, а смысл действия распознается вне зависимости заданного смысла актора. Иными словами, смысл значимого события превышает, преодолевает, переступает пределы социальных условий его порождения и может быть воспроизведен в новых социальных контекстах. Поэтому значимость действия заключается в его устойчивой релевантности и, в некоторых случаях, релевантности во всевозможных временных измерениях [3, с. 33]. В данном случае социальное – нечто внешнее, на котором действие «запечатлевается» аналогично новой отметке на календаре.

Наконец, по мнению Рикёра, действие, приобретая смысл, более не причастно к ситуации его совершения «здесь-и-сейчас». Оно не направлено на конкретного человека, а открыто для всех желающих его проинтерпретировать. Основываясь на постулате текстуальности действия, Рикёр определяет смысл действия как то, что адресовано неопределенному во времени и пространстве кругу потенциальных «читателей». Это означает, что, как и текст, человеческое действие является открытым поступком, и его смысл «пребывает в неопределенности». Однако его можно постигнуть и понять только в процессе взаимодействия общих свежих толкований, интерпретаций, определяющих его смысл.

Подводя итог, можно заключить, что теоретическая ценность проекта Рикёра состоит в том, что перед социальными науками, например такими, как теория коммуникации, социология и прочие, открываются перспективы применения текстуальной логики анализа при изучении действия. Если определить предмет гуманитарных наук как исследование поведения, ориентированного на определенные смыслы, то поведение можно анализировать подобно тексту – в обоих случаях имеют место деятельности, связанные со смыслом, характеристики которых во многом схожи. То, что фиксируется в науках, есть прежде всего ноэма (смысл) высказывания.

Подобно тому как при истолковании текста необходимо прояснить его смысловую структуру, точно так же и анализ человеческой деятельности, осуществляемый в герменевтической интерпретации, имеет своей целью обнаружить смысловые структуры, присущие этой деятельности, поэтому текст, считает Рикёр, можно рассматривать в качестве парадигмы объекта социальных наук, а методологию интерпретации текста – как их методологическую парадигму [4, с. 98].

Таким образом, герменевтический проект Поля Рикёра в ряду основных герменевтических концепции философии является теоретико-методологической основой для изучения феномена коммуникации, в особенности ключевой проблемы коммуникативистики – проблемы понимания.

Библиографический список

1. *Мантатов В.В.* Глобализация, устойчивое развитие и общество будущего по материалам XXII Всемирного философского конгресса) // Этика будущего: аксиология устойчивого развития: мат-лы Байкальского философского форума / ВСГТУ. Улан-Удэ, 2008. С. 325–329

2. *Рикёр П.* Конфликт интерпретаций: очерки о герменевтике. М., 1995.

3. *Рикёр П.* Модель текста: осмысленное действие как текст / пер. с англ. А. Борисенковой; под науч. ред. А.Ф. Филиппова // Социологическое обозрение. 2008. Т. 1, № 1. С. 25–43.

4. *Рикёр П.* Герменевтика и метод социальных наук // Рикёр П. Герменевтика. Этика. Политика. М., 1995.

T.D. Kardenakhlishvili
Advertisement as a Semiotic Product (by the Example of Puns)

Advertisement is estimated as a ready semeiotic product. It is noticed that advertisement pulls ideological formulas, symbols and signs out of the original context. Creating new contexts (pseudo-reality) it lays them on advertised products (reality).

Key words and word-combinations: advertisement, semeiotic product, phenotext, puns.

Реклама оценивается как готовый семиотический продукт. Отмечается, что реклама вырывает из оригинального контекста идейные формулы, символы, знаки. Создавая новый контекст (псевдореальность), реклама накладывает их на рекламируемый товар (реальность).

Ключевые слова и словосочетания: реклама, семиотический продукт, фенотекст, языковая игра.

УДК 81'22:659.123.1
ББК 81.001.4:76.006.5

Т.Д. Карденахлишвили

РЕКЛАМА КАК СЕМИОТИЧЕСКИЙ ПРОДУКТ (НА ПРИМЕРЕ ЯЗЫКОВОЙ ИГРЫ)

Реклама – яркое явление современности, оказывающее социальное, культурное, психологическое и иное воздействие на индивидов. Она определяет существование человека не только в сфере потребления, а практически во всех областях жизни современного общества. Реклама проявляет себя в высокой политике и повседневном быту, формируя символы престижа и тем самым «навязывая» определенный образ жизни.

На современном этапе реклама превратилась в развитую отрасль, использующую богатейший арсенал форм, методов и средств эффективного воздействия на потребителя. Одним из наиболее выразительных и универсальных средств такого воздействия являются разные семиотические системы, задействованные рекламой в зависимости от изобретательности и целей ее создателей.

Реклама представляет собой фенотекст, то есть готовый семиотический продукт с идеологическими формулами, обладающий устойчивым смыслом и социальным кодом [1, с. 155–157], в котором происходит постоянное взаимодействие реальности (продаваемого товара) и иллюзии (создаваемого образа товара). В процессе подобного взаимодействия иллюзия постепенно вытесняет реальность, в результате чего создается некая «псевдореальность», то есть «видимость», «кажимость» или фикция реальности, где нередко «фантазия реальнее реаль-

ности, оттиски убедительнее оригиналов» [2, с. 141]. В подобную псевдореальность и помещается продаваемый товар, где он начинает «жить» совсем другой жизнью, приобретая иные свойства, а иногда и формы – приукрашенные, идеальные, зачастую оторванные от реальности и по этой причине более привлекательные.

Создавая такую «псевдореальность» при помощи семиотических средств, рекламодатели, во-первых, а) используют разнообразные символы, исторически заложенные в сознании потребителей, накладывая их (символы – семиотические категории) на свойства товара и тем самым отождествляя свойства разнообразных хорошо знакомых символов со свойствами еще неизвестного товара. Следствием этого отождествления выступает б) интенциональность сознания «символическая», то есть вызванная знакомым символом, или направленность внимания на узнаваемый символ, который уже наложен рекламодателем на товар. Таким образом, а) и б) соединяются: существующая символика используется для того, чтобы завладеть вниманием потребителя, усилить его внимание и направить на предлагаемый предмет; во-вторых, придают товару неприсущие, а зачастую и несвойственные ему качества: более превосходные характеристики, особые черты используемых символов. Иными словами, реклама, по сути, заимствуют раскрученный бренд разнообразных символов или даже образов для продвижения неизвестного товара. В результате использование символики разнообразных образов в рекламной коммуникации осуществляется с целью создания некой иллюзии равнозначности символа и реальности – «идеального» образа товара и действительности.

Реклама, как известно, прошла в своем становлении несколько важных этапов социального взаимодействия: информирование – увещевание – выработка потребительского рефлекса – управление потреблением. Любой из названных этапов признан коммуникацией.

В рамках настоящей работы можно выделить три семиотические системы, в которых происходит коммуникация: вербальную, невербальную и их сочетание друг с другом.

Остановимся подробнее на вербальной семиотической системе и уделим внимание такой ее составляющей, как языковая игра, в которой при создании псевдореальности соединяются два древних, самых известных семиотических феномена: «язык» и «игра».

Языковая игра, понимаемая в самом общем виде как определенный тип речевого поведения, основанного на преднамеренном и заранее спланированном нарушении системных отношений в языке, в настоящее время широко представлена в различных дискурсах. Наиболее значительными исследованиями языковой игры являются работы философов Л. Витгенштейна, Я.Ю. Хинтикки, а также лингвистов В.З. Санникова, К.Ф. Седова.

Согласно теории Л. Витгенштейна языковая игра представляет собой определенную модель коммуникации или структуры текста. «Языковая игра – это единое целое: язык и действия, с которыми он переплетен» [3, с. 83]. Я.Ю. Хинтикка построил свою теоретико-игровую интерпретацию языка, в которой некое условие, закрепленное в грамматической структуре предложения, определяется автором как игровое и опирается на таких «игроков», как «Я» и

«реальность» [4, с. 1155]. «Игрок-Я» ориентирован на содержание высказывания, истинность которого возможно проверить опытным путем, а «игрок-реальность» – на его опровержение. Данные условия задают принципиальную очевидность теоретико-игровой модели языка.

Учение Я.Ю. Хинтикки развивают исследования современных лингвистов. Так, В.З. Санников относит понятие игры к области речевого общения и рассматривает его как «украшательство» речи, которое «обычно носит характер остроты, каламбура» [5, с. 138]. Его поддерживают и другие исследователи, рассматривая языковую игру как форму «комической» коммуникации.

«Языковая игра принципиально коммуникативна, поскольку предполагает понимание как взаимопонимание» [6, с. 870]. По своей сути она являет собой коммуникацию, поскольку составляющие языковой игры: «язык» и «игра» – оба выступают не только семиотическими продуктами, но и средством общения, то есть средством сообщения и, следовательно, средством обучения.

В качестве первого коммуникатора рассмотрим язык. Данное понятие издавна привлекало внимание философов. Так, согласно Платону «мир есть язык». Он интерпретирует язык не только как функцию коммуникации, но и как вторичное выражение или средство мысли [4, с. 759]. По мнению К. Маркса и Ф. Энгельса, сам по себе язык возникает из потребности, из настоятельной необходимости общения человека с другими людьми [7, с. 29] в процессе освоения мира: в системе жизнедеятельности общества язык является основным и единственно значимым коммуникатором. Ю. Хабермас рассматривает язык как форму взаимодействия общества, а предметом его анализа является коммуникативный механизм языка [8, с. 123–136]. Он считает, что посредством языка субъекты соотносят свои представления о мире и координируют свои действия.

Проблемой интерпретации языка активно занимаются и лингвисты. Например, согласно Ф. де Соссюру язык является систематизированной совокупностью правил, необходимых для коммуникации, поскольку осуществляет общение людей на разных уровнях, хранит и передает информацию. Главной функцией языка как семиотического феномена, по мнению ученого, выступает коммуникация.

Обратимся ко второму коммуникатору – игре. Фундаментальные идеи о сущности игры высказывали многие философы. Для Аристотеля игра – «живой процесс коммуникации и обучения», а также «идея эстетического воспитания, направленная на духовное совершенствование человека» [9, с. 10]. Й. Хейзинга прослеживает роль игры во всех сферах человеческой жизнедеятельности. По его мнению, «человеческая культура возникает и разворачивается в игре как игра». [10, с. 31–32]. Ж.-Ф. Лиотар считает, что «современный мир является информационным полем, где любые коммуникации осуществляются через язык. Язык же склонен играть. Следовательно, игра есть вид бытия в качестве состояния поля информации, потоки которой представляют собой глубинную сущность современного мира. Он предлагает с помощью игры «изучить процесс коммуникации и процессы движения информации» [9, с. 18–19].

Языковая игра обладает многими признаками, характерными для игры вообще. Как частный случай игры, языковая игра создает особую, условную модель действительности, так называемую псевдореальность. Она живет по определенным

правилам, которые принимают две играющие стороны: автор игры и ее реципиент, который в процессе отгадывания смыслов становится соавтором данного коммуникационного процесса.

Разновидностью языковой игры является каламбур. Существует множество вариантов определения данного понятия. Наиболее значительными исследованиями каламбура являются работы отечественных ученых Н.П. Колесникова, В.З. Санникова. В частности, по мнению Н.П. Колесникова, «каламбур – основанная на звуковом сходстве игра равнозначными словами с целью произвести комическое впечатление» [11, с. 79]. В.З. Санников определяет каламбур как «шутку, основанную на смысловом объединении в одном контексте разных значений одного слова (или словосочетания), сходных по звучанию, или синонимов, или антонимов» [5, с. 183]. Иными словами, каламбур – это игра на многозначности слова, или созвучности двух слов (либо словосочетаний), или их смысловом сходстве.

Исследователями выделяются три основных семантических типа каламбура:

1) «соседи» – основан на суммировании созвучных или сходных по смыслу слов;

2) «маска» – предполагает «резкое столкновение смысла обыгрываемых» слов или фраз, при котором первоначальное понимание резко сменяется другим [12];

3) «семья» – характеризуется тем, что обыгрываемые смыслы резко сталкиваются, но ни один из них не отменяет другой.

Каламбур – явление необычное, а стало быть, запоминающееся. Именно поэтому он активно применяется в рекламной коммуникации: одним из важнейших условий успешного рекламирования товара или услуги является способность рекламного сообщения привлечь внимание потенциального покупателя.

Рассмотрим на конкретных примерах, каким образом каламбур применяется в рекламе.

Каламбур «соседи». В рекламном слогане «В хорошем чае души не чаем» каламбур основан на использовании созвучных слов, на привлечении внимания к звуковому облику названия товара с использованием таких средств художественной выразительности, когда окружающие слова подбираются на основе фонетического сходства.

Каламбур «маска». В рекламе напольных покрытий применялась фраза: «А вы определились со своим полом?». В данном примере присутствует эффект обманутого ожидания и происходит резкое столкновение смыслов обыгрываемого слова «пол». Каламбур возникает при совмещении двух значений слова: 1) в доме, помещениях полом называют нижнее покрытие, настил; 2) пол имеет каждый из двух физиологически противопоставленных разрядов живых существ (мужчин и женщин, самцов и самок).

Каламбур «семья». Каламбур «Тихо! Идет финансовая операция!» строится на обыгрывании слова «операция», которое имеет два значения: 1) лечебная помощь, выражающаяся в непосредственном механическом воздействии на ткани, органы; 2) координированные действия, объединенные единой целью. Непосредственная аналогия с операцией в медицине создает впечатление большей сложности и ответственности. К тому же нельзя не обратить внимания на саму фразовую структуру – она повторяет известную императивную формулу, применяемую в медицинских учреждениях: «Тихо! Идет операция!».

Приходим к выводу, что каламбур всеми средствами воздействует на прагматическую сферу потребителей рекламы, причем «объявление тем больше привлекает внимание, чем больше нарушает принятые коммуникативные нормы, перестраивая, таким образом, систему риторических ожиданий» [13, с. 177].

Основная привлекательность каламбура состоит в том, что за необычной формой выражения скрывается абсурдное, маскируется тривиальная мысль или обогащается скучное содержание. Однако для понимания игровых текстов адресату приходится прилагать некоторые усилия для обнаружения того, какое из языковых или речевых правил нарушено и зачем. Такого рода «дешифровка» текста, пусть и самая простая, способна не только привлечь и сконцентрировать внимание, но и доставить адресату определенное интеллектуальное удовольствие – тем большее, чем оригинальнее использованный каламбур и чем более он оправдан.

Наибольшее удовольствие «обещают» те каламбуры, на основе которых возникают остроумные высказывания. Такие каламбуры придают тексту эстетическую ценность и определенную социальную значимость. Эстетическое удовольствие, полученное адресатом от чтения текста, и одобрительная оценка изобретательности рекламиста распространяются и на сам рекламируемый объект. Более того, как отмечал итальянский семиотик У. Эко, «при таких условиях предпочтение рекламируемого товара повышает самооценку потребителя, поскольку он сумел понять и по достоинству оценить игровую составляющую рекламного сообщения» [14, с. 178].

Таким образом, можно утверждать о достаточно высоких потенциальных возможностях языковой игры, в частности каламбура, в создании возрастающего воздействия на аудиторию потенциальных потребителей. Вследствие этого становится возможным широкое и эффективное использование данного семиотического приема в рекламе.

В заключение важно подчеркнуть, что реклама является готовым семиотическим продуктом, поскольку, во-первых, она активно использует различные семиотические системы, что позволяет говорить о ней как о фенотексте (собственно семиотическом продукте); во-вторых, в процессе деятельности рекламы (постоянном взаимодействии реальности (продаваемого товара) и иллюзии (создаваемого образа товара) создается некая псевдореальность, конструируя которую рекламодатели применяют разнообразные семиотические знаки (символы, образы, в том числе религиозные), входящие в состав семиотического продукта; в третьих, как и языковая игра (на примере каламбура), реклама способна работать одновременно в двух плоскостях – рациональной (реальной) и иррациональной (псевдореальной), при этом, используя семиотику языковой игры, она создает свою собственную реальность (продаваемый товар) и иллюзию (создаваемый образ товара).

Библиографический список

1. *Усманова А.Р.* Код // Постмодернизм: энциклопедия / под ред. А.А. Грицанова, М.А. Можейко. Минск, 2001.

2. *Ученова В.В.* Реклама и массовая культура: служанка или госпожа?: учеб. пособие для студ. вузов, обуч. по спец. «Журналистика» и «Реклама». М., 2008.

3. *Витгенштейн Л.* Философские исследования // Новое в зарубежной лингвистике. М., 1985. Вып. XVI.
4. Новейший философский словарь / под ред. А.А. Грицанова. 3-е изд. испр. Минск, 2003.
5. *Санников В.З.* Русский язык в зеркале языковой игры. М., 1999.
6. Новейший философский словарь / под ред. А.А. Грицанова. Минск, 1998.
7. *Маркс К., Энгельс Ф.* Сочинения: в 30 т. Т 3.
8. *Хабермас Ю.* Отношения между системой и жизненным миром в условиях позднего капитализма / пер. с нем. В.И. Иванова // THESIS: теория и история экономических и социальных институтов и систем. М., 1993. Т. 1, вып. 2.
9. *Швецов И.В.*, *Вегенер Ю.С.* Игра в рекламе: учеб. пособие / под ред. Л.М. Дмитриевой. М., 2009.
10. *Хейзинга Й.* Homo Ludens (человек играющий) / пер. с нидерл. В.В. Ошиса. М., 1997.
11. *Колесников Н.П.* О некоторых видах каламбура // Русский язык в школе. 1971. № 3.
12. *Перфильева Н.П.* Языковая игра с операциональной и прагматической позиции // Язык. Система. Личность. Языковая игра как вид лингвокреативной деятельности. Формирование языковой личности в онтогенезе: мат-лы докл. и сообщ. Всерос. науч. конф. (г. Екатеринбург, 25–26 апреля 2002 г.) / Уральский гос. пед. ун-т. Екатеринбург, 2002.
13. *Люксембург А.М., Рахимкулова Г.Ф.* Магистр игры Вивиан Ван Бок / А.М. Ростов н/Д., 1996.
14. *Эко У.* Отсутствующая структура: Введение в семиологию. М., 1998.

УДК 316.77:11
ББК 60.026+60.031

К.О. Черняева

КУЛЬТУРНАЯ ИДЕНТИФИКАЦИЯ В СОЦИАЛЬНЫХ СЕТЯХ ИНТЕРНЕТА

K.O. Chernyaeva
Cultural Identification in Social Networks of the Internet

Practices of social identification in social networks differing in targets and contents are considered. The partner search strategies are studied and the sociological analysis of actors' expectations is carried out.

Key words and word-combinations: cultural identification, identity, social networks, the Internet.

Рассматриваются практики социальной идентификации в различных по своему предназначению и содержанию социальных сетях Интернета. Анализируются стратегии поиска партнеров, дается социологический анализ ожиданий акторов.

Ключевые слова и словосочетания: культурная идентификация, идентичность, социальные сети, Интернет.

Появление новых, все более разнообразных социальных общностей на фоне агрессивной глобализации сопровождается освоением на постсоветском пространстве западных стандартов идентичности и поведения. Огромную роль в этом процессе играет Интернет – и не только как интерактивное средство коммуникации, но и как инструмент конструирования собственной личности, а порой даже нескольких у одного и того же человека. Такая ситуация делает необходимым обращение к культурным, ценностным основаниям социального существования.

За последние годы число пользователей Интернета в России многократно увеличилось – он стал необходим не только на работе, но и занял прочное место в личном пространстве россиян. Согласно опросу, проведенному Фондом «Общественное мнение» (ФОМ), осенью 2009 г. аудитория взрослых пользователей насчитывала 42 млн человек, то есть около 36% взрослого населения страны, хотя еще совсем недавно, в июне 2003 г., 88% российских граждан никогда не пользовались Интернетом [1]. Лидером по количеству пользователей сети остается Северо-Западный федеральный округ, где Интернетом пользуются 48% процентов населения [2].

Если раньше Интернет был доступен преимущественно хорошо обеспеченным слоям населения, то сегодня он становится популярным и среди людей с низким уровнем дохода: их присутствие в сети в целом выросло на 61%. Типичным российским пользователем всемирной сети является молодой образованный человек с доходом выше среднего, но темпы интернет-проникновения в этой категории замедлились, тогда как в низкоресурсных группах, напротив, выросли. Так, среди россиян с низким уровнем дохода доля пользующихся Интернетом за год увеличилась с 12 до 21% [2].

Анонимность интернет-общения удовлетворяет стремление человека к свободе и обновлению. В сети можно вести себя гораздо раскрепощеннее, чем в обычной жизни, даже несмотря на институциализацию и формализацию интернет-коммуникаций, проявившиеся во введении ограничений и правил модерации.

Многие сетевые социальные структуры выстраиваются по законам и логике игры: ведь даже на самых серьезных сайтах присутствуют игровые элементы – анимация, мигающие баннеры, различное сочетание шрифтов. Стремление «слиться» с виртуальностью объяснимо: природа человека нуждается в игровом моменте, а вся культура, по мнению Й. Хейзинга, родилась из игры [3]. Всемирная паутина предоставляет огромные ресурсы развлечений различного рода: здесь можно найти сетевые игры любого жанра, фильмы, новости, сплетни. Этому способствуют разнообразные коммуникационные возможности – социальные сети, чаты, форумы и сайты знакомств.

На запрос *«развлекательный ресурс»* Яндекс отображает 12 млн страниц (данные от 6 октября 2009 г.). Развлечения Рунета представлены различными социальными интернет-сетями, которые набирают все большую популярность. Особого внимания заслуживают социальные ресурсы *«В контакте», «Одноклассники», «Мой мир».*

Журнал «Деловой квартал» публикует следующую статистику: в январе 2009 г. страницы социальной сети «В контакте» хотя бы раз посетили 13,09 млн уникальных пользователей из России – на 11 000 больше, чем привлекли за этот же период «Одноклассники». По данным TNS Web Index, в январе минимум раз в неделю визиты в эту сеть совершали 10,4 млн человек (аналогичный показатель «Одноклассников» – 9,5 млн), а ежедневно (в будние дни) – 6,7 млн («Одноклассники» – 4,7 млн). Третья по популярности социальная сеть – «Мой мир Mail.ru», чья месячная аудитория в январе составляла, по оценке TNS, 9,8 млн человек [4]. Если сложить данные хотя бы по этим трем социальным сетям, то получится, что практически каждый пользователь зарегистрирован в социальной сети, то есть имеет своего виртуального двойника.

В этом исследовании рассуждения строятся на основе постструктуралисткой концепции, утверждающей, что каждый пользователь социальной сети выражает себя через текст и изображения – свои или чужие. В этом смысле виртуальное понимается как особая реальность, особый мир, а порой и как мираж, сконструированный из управлений впечатлениями Другого. Превращаясь в тексты и визуальные образы, пользователи конструируют свою идентичность, управляя взглядом Другого. В этом случае появляется киборг, синтезированный из «Я-наличного» и «Я-каким я хочу быть». Более того, каждый пользователь становится частью мозаичной, гибкой, изнутри меняющейся структуры, большого калейдоскопа Интернета. Он способен сам задавать и изменять направления поведения, разрешать или прекращать доступ посетителей к себе, менять стиль переписки, трансформировать репрезентационные модели и тем самым моделировать реальность согласно своим предпочтениям и настроению, но в то же время имманентно удерживая себя в поле внимания Другого.

Несколько иные качества мы находим при анализе общения в чате – коммуникационном сетевом ресурсе, предназначенном для обмена сообщениями группой пользователей в режиме реального времени. Здесь предоставляются одновременные возможности нескольких «комнат» для обсуждения и развития различных тем. Целью «чатлан» чаще всего является общение в сети само по себе, и порой желание перенести общение в режим реальности расценивается как «моветон». Модератор следит за коммуникационным порядком, отклонения от которого (флуд, спам, ненормативная лексика, оскорбления, высказывания, противоречащие политике комнаты) караются запретом на продолжение коммуникации (банном).

Разнообразные чаты предоставляют большое поле для фантазий, создания виртуальных образов себя [5]. Чат отличается своей анонимностью и виртуальностью персонажа, скрывающегося за «ником» (псевдонимом) и текстом. Правила чатов не требуют от пользователей выставлять свою фотографию. Вместо этого в основном встречаются картинки или фотографии знаменитостей. Лишь с развитием общения в чатах репрезентации приобретали все больше сходства со своими создателями.

Несколько позже чатов появились сайты знакомств, нацеленные именно на реальные встречи. Там прежде всего были поставлены ограничения на анонимность: пользователям предлагалось заполнить анкеты. Исходя из вопросов анкет, созданных администрацией сайта, можно понять цели разработчиков сайтов.

У социальных сетей и сайтов знакомств практики конструирования идентичности различаются. Однако в общем смысле идентичность в сети конструируется в соответствии с целями, которые актор ставит перед собой в той или иной виртуальной системе.

Сайты знакомств, например, на портале mail.ru или 24 open, созданы по одной матрице. Анкета содержит ряд вопросов, ответив на которые пользователь обозначает уровень образования, круг своих интересов, увлечений, материальное благосостояние, цель обращения к сайту.

Знакомство на таких ресурсах в большинстве случаев воспринимается как действие, направленное на реализацию заявленной цели. Такой вариант разви-

тия отношений подтверждают и сами пользователи: *«В Одноклассниках или Контакте я тоже ищу партнера, но там висит много моих фотографий и виден список друзей, это лишает свободы действий и выражения, а здесь после пары фраз становится понятно, будет секс или нет, нет – так нет»* (Дмитрий, 28 лет).

Нередко в анкетах существуют ограничения для желающих начать переписку, например: «*Писать могут все, однако у меня есть свои предпочтения к барышням: до 27 лет; брюнетка; не курит; не злоупотребляет алкоголем! без детей; стройная или спортивная фигура; воспитанная двумя родителями; предпочтительнее рост 168–176; с высшим образованием; способная сама о себе позаботиться в отсутствие мужчины» (*Алексей, 30 лет).

Очень часто на сайтах знакомств пользователи скрывают фотографии, дабы не компрометировать себя, поскольку часть их состоит в браке или имеет постоянные отношения, а знакомство на сайте разнообразит досуг, является побегом от повседневности в мир фантазий или прибежищем гедониста.

Анализ анкет показывает гендерные различия в стратегиях поиска партнера. Заявлять о своих целях, связанных с сексуальным контекстом, – особенность мужской части «населения» сайтов знакомств. Женщины же ведут поиск более завуалированно, что связано с устоявшейся традицией сексуальных отношений, образом «приличной девушки», который сами пользовательницы в своих анкетах раскрывают примерно так: «*Здравствуйте, друзья :) Прежде чем написать мне, подумай нужен ли ты мне здесь? Мне нужен мужчина свободный! Которого я сделаю самым счастливым рядом со мной! Женатые и с девушками – вы уж извините, но мимо!*» (Незабываемая, 24 года). Или так: «*Уважаемые дяденьки, у которых есть в запасе тётеньки, не беспокойтесь, не надо, лучше потратьте время на своих часто позабытых вами же тётенек. С уважением ваша Маруся!*» (Маруся, 23 года).

Женщины чаще мужчин выставляют собственные фотографии, которые, несмотря на стремление соответствовать образу приличной девушки, носят весьма откровенный характер: соблазнительные позы, фотографии в белье, ракурс сверху, где в фокусе, как правило, оказывается грудь, обрамленная глубоким вырезом; также популярны фотографии в купальниках-бикини, часто фокусируются надутые губы, застывшие в поцелуе.

В отличие от других социальных сетей, на сайтах знакомств фотографии, демонстрирующие принадлежность к молодежным субкультурам или имеющие мортальный характер, встречаются крайне редко. Редки и фотографии, демонстрирующие профессиональную сферу.

Виртуальное пространство усиливает желание потребления. В этом отношении Другой – кого ищет пользователь – не является исключением. Ценность Другого измеряется, прежде всего тем, насколько он может удовлетворить личные потребности пользователя. В терминах М. Маклюена, человек с его экономическими ресурсами становится частью самого пользователя сети, возможностью расширения тела за счет партнера [6]. За счет Другого увеличиваются возможности, статус, повышается самоуважение: *«Ищу самодостаточного щедрого мужчину, адекватного, корректного, понимающего, для постоянных*

отношений. Встречи только при взаимной симпатии, на материальной основе. Желающих прокатить на "халявку" хочу предупредить сразу: не пройдет, я слишком уважаю себя, чтобы растрачивать свое время впустую» (Мила, 29 лет».

Часто при дефиците собственных ресурсов потребитель восполняет лакуну за счет Другого, тем самым конструируя свою идентичность через символику потребления Другого, используя символические коды. Если пользователь пишет: *«… у меня нет машины, я ищу партнера на машине хорошей марки»,* то он символически приобщается к статусу Другого, присоединяя его тем самым к виртуальному «телу»: «*Респектабельного, который позволит себе фешенебельную... мне чужого не надо, но свое я возьму, чье бы оно ни было... »* (Госпожа Удача, 20 лет).

Такие практики общения по своей структуре напоминают виртуальные магазины, где можно ознакомиться с ассортиментом, посмотреть фотографии во всех ракурсах, дождаться сезона скидок и вернуть товар, если не подойдет.

Социальные сети и сайты знакомств живут полной жизнью: в них присутствует максимальное число пользователей в режиме «онлайн». В будние дни люди скрашивают таким образом свое рабочее время, поскольку большинство современных компаний располагают информационными ресурсами и имеют доступ в Интернет.

Функции социальных сетей и сайтов знакомств отличаются друг от друга. Сайты знакомств имеют явную цель – поиск партнера, что видно из предлагаемой для заполнения анкеты и критериев поиска. Социальные сети позиционируют себя как сообщества людей, знающих друг друга, имеющих общих друзей, учившихся или работавших вместе.

В социальных сетях нужно указать имя и фамилию, место учебы или работы, пометки о присутствии на фотографиях друзей. Поиск также может осуществляться по критериям, определяющим сферы интересов и увлечений. Косвенным индикатором социальной близости можно считать аудио- и видео записи, где отображается, сколько пользователей добавило этот файл себе на страницу.

В социальных сетях пользователи ничуть не меньше чем на сайтах знакомств, конструируемы изнутри. Конструируется при этом киборг, виртуальный персонаж с реальными данными. Ведь только актор решает, в какой альбом и какие фотографии добавлять; выбирает круг пользователей, для которых этот альбом может быть доступен.

У социальных сетей, как у любого института, есть явные и латентные функции. Например, явная функция таких сетей, как *Одноклассники*, *В контакте, Мой мир* – восстановление утраченных связей, компенсация дефицита общения, поиск новых знакомых. Латентная функция, скорее, заключается в создании своего мира, живущего по тем законам, которые предписываются субъектом. Социальные сети позволяют находить не только старых друзей и реконструировать их представление о себе при помощи виртуальных инструментов, но и знакомиться в видимой сети – окружении пользователя, если он не «скрывает» своих друзей. Можно обнаружить общих знакомых, что придает контакту безопасность и практически лишает возможности ошибиться в человеке.

Интернет выступает, с одной стороны, как срез, с одной стороны, альтернативной социальности, пространство социальной тени, которая начинает мо-

билизовать реальность, бросая ей вызов, пробуждая интерпелляции. С другой стороны, он может рассматриваться как институциальный проект и как поле социализации, где осваивается своеобразная субкультура, ценностные основания, целевые ориентиры, коммуникативные паттерны и способы самоидентификации.

Идентификация в социальных сетях формируется на основе культурно-дифференцированных признаков, в том числе и властных. Одной из мер потребительской власти в Интернете становятся свежесть, новизна информации, которая теряет ценность с каждой минутой своего обнародования, и численность пользователей этой информации, поднимающей рейтинг ресурса. Власть в сетевом сообществе имеет полипирамидальную структуру, предоставляя каждому возможность и право голоса и вместе с этим – право формировать и редактировать правила.

Библиографический список

1. Интернет в России. Осень 2009: бюллетень. URL: http://bd.fom.ru/report/map/int1209_pressr

2. 88% россиян вне Интернета. И большинство не собирается в Сеть. URL: http://www.gazeta.ru/37250.shtml

3. *Хейзинга Й.* Homo Ludens: ст. по истории культуры. М., 1997.

4. Деловой квартал. URL: http://www.dkvartal.ru/news/3392496

5. *Джефф Заслоу.* delo ne v tebe. URL: The Wall Street Journal / http://www.inopressa.ru/wsj/2007/02/14/ // http://poza.livejournal.com/ 232600.html

6. *Маршалл М.* Понимание медиа: внешние расширения человека. М., 2003.

УДК 165.15
ББК 87.22

Н.Е. Кузьмина

ИДЕНТИФИКАЦИОННАЯ ФУНКЦИЯ АРГУМЕНТАЦИИ В НАУКЕ

Научно-аналитическая деятельность представляет собой цельное, сложное явление, где действуют логические нормы и законы. Особое значение в ней отводится аргументации.

Посредством различных своих компонентов (мировоззренческих, этических, психологических) аргументация нацелена на выявление, обоснование, придание системности информации. Как упорядоченная система, аргументация обладает определен-

N.E. Kuzmina
The Identification Function of Argumentation in Science

The importance of the identification function for the theory of argumentation is based. The identification in science is proved to be a rational action. Criteria of the scientific character of knowledge are analyzed as ways of identification.

Key words and word-combinations: identification, argumentation function, a criterion of the scientific character.

Обоснована важность функции идентификации для теории аргументации. Доказывается, что идентификация в науке является рациональным действием. Критерии научности знания проанализированы как способы идентификации.

Ключевые слова и словосочетания: идентификация, функция аргументации, критерий научности.

ными функциями, среди которых отдельного внимания заслуживает функция идентификации. От нее напрямую зависит структуризация научного знания, в связи с чем представляется необходимым определить, как она реализуется в основных процессах научной аргументации, является ли элементом критерия (или полноценным критерием) научности и, наконец, в какой степени влияет на развитие и состояние науки.

Обосновываемая концепция для определенного субъекта первоначально выступает как тематическая информация, изложенная в тексте или в иной форме. Она еще не понята, не идентифицирована с идеально-смысловыми структурами субъекта, не принята и находится еще на стадии восприятия. До тех пор пока субъект не включился в процесс творчества, в деятельностный процесс познания (т.е. приобщения к знанию, к смыслу используемых терминов), аргументация не будет действенной, а знание будет существовать только в виде определенной информации, не наполненной смыслом.

Пропускаемая через интеллектуальные, социокультурные и этико-мировоззренческие установки познающего субъекта информация благодаря аргументации создает предпосылки своей расшифровки. В этот момент как раз и вступает в силу главный компонент аргументации – идентификация (от лат. idem – «тот же самый» и facere – «делать»), которую можно определить как уподобление.

Условием всякой идентификации является то, что сущность вещи, лица резко выражена и живо схватывается. Процесс идентификации означает процесс отождествления [1, с. 116]. Это особая умственная деятельность, направленная на построение различных моделей реальности, необходимых, с точки зрения субъекта деятельности, для отыскания решения конкретной практической или познавательной задачи. Идентификация обычно классифицируется по типам: практическая идентификация – решение конкретной практической задачи; познавательная идентификация – решение конкретной познавательной задачи.

Рассмотрение вопроса о функции идентификации имеет большое значение для современной науки. Идентификация в настоящее время – обязательный элемент и наиболее сложная стадия решения актуальных научных задач. Она производится по тем данным, которые возможно или удобно использовать. В процессе идентификации создаются приемлемые модели, необходимые для эффективного практического применения подходов и методов науки.

Идентификация в науке является рациональным действием, потому что способы эмпирического обоснования знания, называемые также (эмпирическим) подтверждением или верификацией [2, с. 536], не сводятся к подтверждению. В частности, пример и иллюстрация, играющие заметную роль в аргументации, не относятся к эффективным способам подтверждения.

Кроме того, в аргументации ссылки на опыт могут быть заведомо недобросовестными, что исключается самим смыслом понятия «подтверждение». Эмпирическая аргументация и ее частный случай – эмпирическое подтверждение применимы, строго говоря, только в случае описательных (дескриптивных) высказываний.

Научная информация, тяготеющая к оценке, обосновывается иначе, чем ссылками на опыт. Опыт не является абсолютным и бесспорным гарантом неопровержимости знания. Он тоже может критиковаться, проверяться и пересматриваться. Если ограничить круг способов обоснования утверждений их прямым или косвенным подтверждением в опыте, то становится непонятным, каким образом все-таки удается переходить от гипотез к теориям, от предположения к истинному знанию. Эмпирическое обоснование требует дополнения теоретическим обоснованием.

На это давно обратил внимание немецкий философ Э. Гуссерль. Его первым большим произведением была «Философия арифметики» (1891). В то время в университетах Европы господствовал крайний эмпиризм с субъективистским уклоном, претендовавший на роль философии науки. Ведущим философским направлением был позитивизм. В духе концепции того времени Э. Гуссерль попытался в своей первой работе подвести эмпирическую основу под арифметику и тем самым под всю математику, поскольку арифметика является фундаментом всех остальных математических дисциплин.

Позже Э. Гуссерль посчитал эту свою аргументацию неудачной. Более того, он признал невозможными все попытки редуцировать математическое знание к данным чувственного опыта, то есть решительно отошел от крайнего эмпиризма. По своей натуре философ был бескомпромиссным искателем истины. От субъективистски окрашенного эмпиризма, который был присущ позитивизму того времени, его оттолкнули следствия, из него вытекающие: глобальный релятивизм и безоговорочный скептицизм. Ведь согласно этому направлению мысли не существует абсолютных и несомненных истин; всякая истина относительна, всякое утверждение может быть оспорено.

Такая точка зрения не могла устроить Э. Гуссерля, который поставил перед собой цель найти абсолютную аподиктическую основу как научного, так и вненаучного знания. Эту цель он неуклонно преследовал всю свою жизнь, но достиг ее отнюдь не сразу. Только в конце своей философской эволюции, на этапе трансцендентальной феноменологии, философ посчитал цель достигнутой [3, с. 1].

С дальнейшим развитием естественных наук по-новому определился их собственный объект исследования. Даже если последний не является проявлением только естественных закономерностей, рассматривают его вне системы иных присущих ему связей и отношений. Так, например, человек может выступать объектом естественнонаучного исследования лишь с позиции отстраненности от его внутренней духовной сущности. Это главное условие естественнонаучного познания, делающее возможным таким образом взглянуть на исследуемый феномен, чтобы раскрыть в нем специфические закономерности, исследуемые данной наукой. Целью является исследование не объекта как такового, а тех предметных закономерностей, которыми занимается частная наука.

Именно это позволяет наукам достигать высокой точности результатов, но в заведомо ограниченной рамками предметной области. «Пределом точности в

естественных науках является идентификация (а = а)» [4, с. 30]. Конечно, такой подход присущ и некоторым гуманитарным наукам, но в них его осуществление невозможно в такой же степени. Более того, если такая степень «научной объективности» будет достигнута, то наука фактически перейдет из своего гуманитарного состояния в естественнонаучное. Это, например, произошло с психологией. Когда-то это была типично гуманитарная наука, одна из составляющих частей метафизики или философии, исследующая душу человека, наряду с онтологией (учением о бытии), космологией (учением о мире), теологией (учением о Боге).

Тождественность характерна для науки. Наука является результатом рационального мышления. И именно идентификационная функция позволяет отличать ее от не-науки. Тем самым идентификационная функция выступает как «мерило» рациональности и системности развивающегося знания.

Под всякое научное знание подведен аргументативно выверенный базис, однако не всякое логически обоснованное знание научно. Чтобы быть научным, знание прежде всего должно соответствовать критериям научности, что подтверждают соответствующие исследования ученых.

Как один из критериев научности следует выделить прогрессизм. Этот критерий связан с понятием прогресса и отражает ту особенность духовной деятельности, которая состоит в неизменности развития и совершенствования. В науке невозможна стагнация, и сознание постоянно направлено на постижение новых истин. В связи с этим прогрессизм оказывается «атрибутом» науки, позволяя качественно обновлять концептуальный арсенал фиксированных систем знания. Заметим, что прогрессизм проявляется в самообновлении наукой своего запаса, что связано с необходимостью выработки нового знания.

Применение критерия научности к истории аргументации дает возможность утверждать, что исследование стиля мышления исторической эпохи и особенностей ее культуры налагает неизгладимый отпечаток на всякую аргументацию, относящуюся к данной эпохе. Данное обстоятельство позволяет выделить пять принципиально разных, сменявших друг друга типов или стилей аргументации: архаическую (или первобытную) аргументацию, античную аргументацию, средневековую (или схоластическую) аргументацию, «классическую» аргументацию Нового времени и современную аргументацию.

Анализ изменений, которые претерпевает аргументация на протяжении всей человеческой истории, позволяет осуществить контекстуальное сопоставление стилей аргументации разных исторических эпох. Кроме того, целесообразно поставить вопрос о возможности идентификации этих стилей, возможном превосходстве одних из них над другими и, наконец, о реальности исторического прогресса в сфере аргументации.

Роль культурно-исторической идентичности двояка. В ситуации нормального развития она обеспечивает устойчивость развивающейся системы. В моменты фундаментальных кризисов происходит утрата идентичности, буквально – утрата «смысла». Такие кризисы потому и называются фундаментальными, что система утрачивает свою функцию идентификации.

Следующим критерием научности выступает объективность (достоверность). Стремление к истинному знанию является сущностью науки. Аргументация теоретически обосновывает такое знание, делает его компетентным. Аргументация как определенная человеческая деятельность протекает в конкретном социальном контексте и имеет своей конечной целью не знание само по себе, а убеждение в приемлемости каких-то положений. Это особая система убеждения и обоснования, предполагающая умение выбрать из множества возможных приемов аргументации ту их совокупность и ту их конфигурацию, которые требуются при обсуждении той или иной научной проблемы.

Научная информация обязательно проходит через три степени «отбора»: вначале дается определение понятию (дефиниция), далее сравнивается предмет с чем-либо известным (идентификация), а затем приводятся аргументы. Этим и обеспечивается компетентность, объективность и истинность науки.

Неотъемлемой составляющей научного познания является критицизм. Под этим термином понимается не только отрицание устаревших положений, что само по себе является предпосылкой научной деятельности, но и непрекращающееся испытание на достоверность и отбраковка не- и вне-научной информации. Критика выступает и как форма прогрессивного движения к истине, и как критерий идентификации объективности научного знания. Критицизм – это строгая идентификация с существующими научными системами. Как предполагается, он гарантирует наилучшую аргументативную обоснованность.

Логическая организованность (доказательность) свойственна любой научной системе. Этот критерий позволяет систематизировать обыденную информацию, эксплицировать ее и идентифицировать как научную. Организованность знания в систему обусловлена его доказательностью. Истинность науки идентифицируется с помощью индуктивных (опытные науки) и дедуктивных (науки логико-математического профиля) обоснований [5, с. 36].

Опытная обоснованность (оправданность) как критерий указывает на близкую связь между характером опытной обоснованности результатов познания и их научностью. Данный критерий не только применяется для концептуализации знания, но и адекватно отражает его. На наш взгляд, это самый веский критерий научности, то, к чему неизбежно должны приводить все остальные критерии.

Обозначенные критерии могут проявляться и в пределах не-науки, но они не являются для них определяющими. В любом случае функция идентификации так или иначе проявляется во всех критериях научности.

Кроме указанных, существует еще одно непременное условие применения идентификации. Она обязательно традиционна и продолжительна. Только тогда она сможет положительно влиять на науку. С точки зрения различных концепций идентификация – это фактор, обеспечивающий устойчивость системы в процессе ее развития, в том числе колебательного и кризисного. Только в случае сохранения идентичности системы можно утверждать о ее динамике как динамике чего-то целостного.

Развитие теории идентификации в классическом направлении актуально и практически значимо. Существует постоянная необходимость в оптимизации процесса решения научных вопросов и задач за счет рациональной идентификации. Идентификация используется максимально широко во всех направлениях научной деятельности, в том числе и в теории аргументации. С ее помощью можно структурировать, обосновать, организовать знание, придать ему статус научного. При помощи идентификации становится возможным создавать новые научные модели, наиболее адекватно отражающие действительность, а также добиться высокой точности результатов в науке, так как сама функция является одним из определяющих критериев научности знания.

Рассматривая функцию идентификации в сфере аргументации, важно отметить высокую эффективность и результативность действия в рамках этой системы убеждения и обоснования. Эта функция позволяет распознавать (идентифицировать) стили аргументации в разные исторические эпохи. Благодаря критериям научности, включающим в себя функцию идентификации, моделям аргументации придается рациональный смысл. В настоящее время функция идентификации является непременным элементом решения актуальных задач как в теории аргументации, так и в науке в целом.

Библиографический список

1. *Гасилин В.Н.* Идентичность и идентификация человека: проблемы и перспективы исследования // Вестн. ПАГС. 2008. № 2 (15). С. 116–123.

2. *Weber M.* Gessammelte Aufsдtze Wissenschaftslehre. Tьbingen, 1951.

3. *Слинин Я.А.* Эдмунд Гуссерль и его «Картезианские размышления» // Логические исследования. М, 2004. URL: www.vusnet.ru.

4. Диалектика точного и неточного в современном научном познании: мат-лы «круглого стола» // Вопросы философии. 1988. № 12.

5. *Ильин В.В.* Критерии научности знания. М., 1989.

I.I. Guseva
Schoolbook Review:
Fokina T.P.
Saratov – Maalot: Correspondence as a Holistic Phenomenon. Saratov: Volga Region Academy for Civil Service named after P.A. Stolypin, 2010.

УДК 1:316(07)
ББК 60.026я73

И.И. Гусева

РЕЦЕНЗИЯ НА УЧЕБНОЕ ПОСОБИЕ: *Фокина Т.П.* Саратов – Маалот: Переписка как целостный феномен. Саратов: Поволж. акад. гос. службы им. П.А. Столыпина, 2010

Процессы, происходящие в мире пост современности – распад социальной реальности на различные поля и анклавы, умножение типов индивидуального опыта, плюрализм повседневных практик – привели к возрастанию научного интереса к локальным формам бытия социального. В описанных условиях в фокус исследования попадает множество жизненных миров и индивидуальных траекторий.

Как следствие, в научной сфере на первый план выходят стратегии, адекватные новому образу социальности, построенной не на едином фундаменте, а разнородной и множественной. Они, проблематизируя социальную реальность, открывают ее новые измерения и ракурсы, формируют дискурсы,

адекватные бытию человека в мире постсовременности, в котором индивидуализация становится доминирующей формой социализации личности. Эти дискурсы отличают повышенное внимание к микромеханизмам производства социального, акцент на повествовательных формах, в которых запечатлеваются и часто зашифровываются социальные практики.

Все вышеназванные тенденции нашли яркое и своеобразное отражение в книге Т.П. Фокиной «Саратов – Маалот: переписка как целостный феномен».

В свое время З. Бауман заметил, что повествование о своей жизни становится способом ее производства: «Человек проживает свою жизнь, как историю, которой предстоит быть рассказанной, но способ, каким история будет соткана, определяет технику свивания нити самой жизни» [1, с. 9–10]. Это означает, что с одним и тем же сюжетом могут быть рассказаны разные истории, в зависимости от того, кто их будет слушать или читать. При этом реальность воссоздается и создается в процессе коммуникации. Если же говорить о ретроспективном взгляде, то можно сказать, что «фильтры» настоящего задают тот ракурс, в котором рассказчику открывается прошлое.

Рецензируемая книга представляет собой учебное пособие по исследованию феномена переписки как сложного коммуникативного процесса. Само появление учебного пособия в таком формате выступает, на наш взгляд, ярким свидетельством «антропологического поворота» в социально-гуманитарных науках вообще и в социологии и культурологии в частности. Одним из направлений этого поворота является актуализация и переосмысление возможностей биографического метода. У этого ренессанса есть причины как эпистемологического плана, связанные с возрастанием роли качественных методов в социологии, так и онтологического порядка – осознание ценности различных типов субъективного опыта, поведенческих стратегий, плюрализма повседневных практик – словом, все то, что у П. Бергера получило название «индивидуация жизни», у З. Баумана – «индивидуализированное общество».

Предложенный Т.П. Фокиной ракурс исследования коммуникаций можно оценивать как один из вариантов применения биографического подхода. В классической социологии соответствующие методы являлись периферийным инструментом исследования, поскольку предметом социальной науки считались крупномасштабные социальные взаимодействия и структуры. В социологии эпохи постмодерна биографический подход перестал быть просто одним из методов – он выступает маркером генеральной исследовательской стратегии, направленной на выявление механизмов воспроизводства социального посредством обращения к субъективному и индивидуальному. Кульминацией этой стратегии стала эпистемологическая переоценка роли единичного случая.

Именно эта переоценка определяет, на наш взгляд, конфигурацию того исследовательского поля, которое предложено в книге Т.П. Фокиной. Автор рассматривает переписку в контексте учебного материала как «элемент стратегии «кейс-стади» для обеспечения качественного исследования коммуникации – сложного социального феномена» (с. 9).

Для качественной социологии, приобретшей сегодня особую популярность и получившей широкое распространение, характерна своего рода «всеядность»:

в мире человеческих взаимодействий значимо все, и все нуждается в дешифровке; нет ничего, что было бы «недостойно» научного исследования и не представляло бы интереса для социолога. Это и демонстрирует текст учебного пособия.

Автор не боится в целях исследования многомерности феномена коммуникаций, по сути, поставить эксперимент на себе. Заинтригованный читатель с интересом наблюдает, как установка на изучение конструирования социальной реальности в процессах совместной деятельности и коммуникации людей, действующих в конкретных обстоятельствах, в «мелкомасштабных» социальных ситуациях, становится работающей методологией. Текст учебного пособия убедительно иллюстрирует кредо качественной социологии: некоторые смысловые структуры социальной реальности могут открыться для исследователя только в форме воспроизведения их обладателями соответствующего опыта (в данном случае, по выражению Т.П. Фокиной, это опыт «включенного исполнения»).

На наш взгляд, одним из главных итогов серии «поворотов» и «вызовов», через которые прошли социально-гуманитарные науки за последние несколько десятков лет, является построение *новой онтологии социального* и разработка соответствующих этим онтологическим основаниям стратегий и техник исследования. Таковы, в частности, стратегии качественной социологии, ориентированные на постижение социальной действительности как подвижной, текучей, находящейся в процессе становления. При этом приходится отказаться от заранее принятых схем, неких априорных конструкций действительности. Именно в этих стратегиях познание имеет дело с «самими вещами», с конкретностью человеческого мира, что дает возможность совершенно по-новому увидеть бытие человека.

Переписка наглядно демонстрирует, что социальные институции и социальные структуры предстают как фон для бытия индивидуального. Создается новая онтология человеческой действительности, не менее значимая для научного анализа, чем социальные макроструктуры.

Стратегии исследования бытия индивидуального эпистемологически соразмерны отдельным, сингулярным началам, которыми изобилует пространство переписки – это может быть ситуация, случай, индивид или вещь. Важно, что именно *отдельное, индивидуальное* становится принципом, организующим социальную действительность, раздвигая рамки классической субъект-объектной парадигмы и формируя фундамент новой, посткласcической рациональности.

Еще один важный ракурс открывает переписка «Саратов – Маалот». Современная онтология социального мира – это онтология *возможного*. Новое видение социальной реальности, по словам все того же З. Баумана, заключается в том, чтобы «трактовать весь мир человека в каждом его моменте как совокупность, связку шансов, явно еще недоопределившихся и никогда до конца недетерминированных (даже и позднее, когда один из шансов берет верх над конкурентами и торопливо наряжается в одежды необходимости)» [2].

Обозначенная установка становится во многом определяющей в стратегиях социально-гуманитарных наук в эпоху постсовременности. Ее разными воплощениями являются и упрямый антителеологизм М. Фуко, и историографический проект К. Гинзбурга. В первом случае стратегию следует понимать как принцип, который только и может быть созвучен пластичной, ускользающей, рассыпающейся реальности. Во втором – представляется возможным познание истории «в обратном порядке», когда прошлое предстает не как иллюстрация к заранее «заготовленным» схемам и принципам – оно медленно открывается, вычитываемое, выискиваемое в «мифах, эмблемах, приметах», как один из шансов, использованных, но до конца не реализованных: ведь по убеждению микроисториков, исторической реконструкции подлежит не только то, что произошло, но и то, что могло бы произойти.

В переписке людей, не встречавшихся и не общавшихся более полувека (речь идет о сюжете, положенном в основу книги Т.П. Фокиной), прожитая жизнь вдруг естественным образом приобретает сослагательное наклонение. Явным или – чаще – неявным образом, через «фигуры умолчания», возникают из прошлого нереализованные возможности, та самая «связка шансов» – личных, профессиональных, творческих, – в свое время не взявших «верх над конкурентами», но в опыте ностальгического воспоминания приобретающих необычайную интенсивность переживания того, что *было бы возможно*. Ностальгия как матрица понимания исторического опыта (Ф. Анкерсмит) сосредоточена на различии между настоящим и прошлым, переживании прошлого при осознании невозможности отождествиться с ним.

Мы видим, что опубликованная переписка является весьма информативным материалом для осмысления такой важной проблемы социальной онтологии и эпистемологии, как онтологический статус прошлого и способы его репрезентации.

Что же такое наши представления о прошлом? Габриэль Спигел, одна из постоянных участниц дискуссий о природе исторической репрезентации, так отвечает на этот вопрос: «В конечном счете, что есть прошлое, как не некогда существовавшее материальное бытие, голос которого теперь заглушен и которое сохранилось лишь как знак, опутанный паутиной противоречивых интерпретаций, паутиной, нависающей над этим присутствующим рядом с нами и в то же время отсутствующим прошлым…» [3, с. 219].

Одним из главных итогов постмодернистской экспансии в историю стало крушение «наивного» представления об исторической реальности, расставание с натуралистическим подходом к прошлому, когда последнее рассматривается как объект естествознания, единая для всех людей овеществленная реальность. И переписка является замечательной иллюстрацией этой идеи: актуализация прошлого при осознании его невозвратимости позволяет отойти от позитивистского образа прошлого как *вещи* или *объекта*, которым можно обладать, пребывающего в некоем неизменном, законсервированном виде. Постмодернисты формулируют эту идею как отказ от «присвоения прошлого». Адресат автора книги В.Л. Цивлин написал об этом лаконично и доходчиво: «А Борисоглебск я, конечно, помню, но свой (!) Борисоглебск» (с. 128).

Таким образом, исследование переписки в методологическом контексте стимулирует поиск философских оснований постклассической рациональности.

Говоря об учебно-методической направленности рецензируемой работы, хотелось бы отметить следующее. При знакомстве с книгой складывается ощущение существования определенного «зазора» между двумя разделами данной работы: собственно перепиской «Саратов – Маалот» и серией упражнений, предложенных автором для понимания многомерности феномена коммуникации вообще и переписки в частности.

Любой текст открыт для множества интерпретаций. Автор во введении говорит о «воздержании от суждения», делегируя это право читателю. Однако открытость этой позиции, на наш взгляд, в данном случае вступает в противоречие с заявленным форматом. Как нам представляется, в работе, выполненной в жанре *учебного пособия*, вполне уместны были бы образцы аналитики опубликованной переписки – не как некие дидактические императивы, но как возможные варианты реализации стратегии «кейс-стади». Думается, что в этом случае осуществленный автором «эксперимент на себе» обрел бы более четкие методологические контуры. Равно как очень интересные и насыщенные упражнения, касающиеся методов анализа текстов, в учебном пособии могли бы быть сопровождены некоторыми иллюстрациями применения этих методов.

Итак, в анализе переписки фокусируются многие ключевые проблемы современных социальных исследований: это и построение новой онтологии мира культуры, и выстраивание новых форматов «схватывания» социальности, и пересмотр принципов реконструкции прошлого, и, наконец, стержневая проблема объективности социально-гуманитарного знания. Методический потенциал работы определяется тем, что автором предложены стратегии и герменевтические ключи для интерпретации различных текстов. Это имеет безусловное практическое значение для студентов, получающих образование по соответствующим специальностям, а также для магистрантов и аспирантов, специализирующихся в сфере социально-гуманитарных наук.

Таким образом, имеются основания оценить книгу Т.П. Фокиной «Саратов – Маалот: переписка как целостный феномен» в качестве интересной, новаторской работы, полезную для социологов, культурологов, философов, лингвистов. Добавим: и для любого человека, живущего в перенасыщенном информацией обществе.

Библиографический список

1. *Бауман З.* Индивидуализированное общество. М., 2002.

2. *Бауман З.* Спор о постмодернизме. URL: http://knowledge.isras.ru/sj/sj/94-4-5.html

3. *Спигел Г.М.* К теории среднего плана: историописание в век постмодернизма // Одиссей. 1995.

СВЕДЕНИЯ ОБ АВТОРАХ

Абакуменко Станислав Евгеньевич – аспирант кафедры конституционного и муниципального права Саратовского государственного университета имени Н.Г. Чернышевского
e-mail: abakumenko.st@yandex.ru

Абубекеров Рустам Владиславович – аспирант кафедры философии Саратовского государственного технического университета
e-mail: rustama07@mail.ru

Алдаева Ольга Сергеевна – аспирант кафедры истории и этноконфессиональных отношений Поволжской академии государственной службы имени П.А. Столыпина
e-mail: pricom@pags.ru

Битюкова Наталия Владимировна – директор ООО «Центр-Аудит», соискатель кафедры гражданского права и процесса Волгоградского государственного университета
e-mail: bitju0303@mail.ru

Букин Василий Петрович – кандидат социологических наук, профессор кафедры государственного управления и региональной социологии Пензенского государственного университета
e-mail: fito@pnzgu.ru

Григорьева Елена Николаевна – аспирант кафедры государственного управления и региональной социологии Пензенского государственного университета
e-mail: grigoryeva@hotmail.com

Гришанова Оксана Сергеевна – аспирант кафедры социальной антропологии и социальной работы Саратовского государственного технического университета
e-mail: grihanok@mail.ru

Гусева Ирина Ивановна – доктор философских наук, профессор кафедры философии и политологии Саратовского государственного социально-экономического университета
e-mail: iris212009@rambler.ru

Дашкова Айрин Юрьевна – аспирант кафедры управления социальными и экологическими системами Российской академии государственной службы при Президенте РФ (г. Москва)
e-mail: aydashkova@yandex.ru

Евдокимов Алексей Сергеевич – главный специалист отдела организации государственного пожарного надзора управления государственного пожарного надзора Главного управления МЧС России по Саратовской области, соискатель кафедры административного права и административной деятельности ОВД Саратовского юридического института МВД РФ
e-mail: EvdokimovAC109@ya.ru

Живлакова Анна Евгеньевна – старший преподаватель кафедры иностранных языков и культуры речи, соискатель кафедры правовой социологии и психологии Саратовского юридического института МВД России
e-mail: nurona@mail.ru

Захарова Аделаида Владимировна – аспирант кафедры социологии и связей с общественностью Саратовского государственного социально-экономического университета
e-mail: lada22@rambler.ru

Иванов Сергей Сергеевич – кандидат политических наук, доцент кафедры теории и истории государства и права Саратовского юридического института МВД России
e-mail: sergsergivanov@rambler.ru

Иванова Ксения Николаевна – аспирант кафедры государственного и муниципального управления Поволжской академии государственной службы имени П.А. Столыпина
e-mail: IvanovaKN@saratov.gov.ru

Ишеков Константин Анатольевич – кандидат юридических наук, старший научный сотрудник Поволжской академии государственной службы имени П.А. Столыпина
e-mail: ishekov77@mail.ru

Карденахлишвили Тинатин Давидовна – преподаватель кафедры культурологии и религиоведения Астраханского филиала Южно-Российского гуманитарного института
e-mail: srih@astranet.ru, kardentin@mail.ru

Колонтаев Валерий Александрович – адъюнкт Саратовского военного института внутренних войск МВД России
e-mail: water1973@yandex.ru

Конобеевская Ирина Михайловна – ассистент кафедры гражданского права и процесса Саратовского государственного университета имени Н.Г. Чернышевского
e-mail: ikonobeevskaya@yandex.ru

Кувшинова Оксана Анатольевна – кандидат педагогических наук, доцент кафедры гуманитарных и социально-экономических дисциплин филиала Уральской академии государственной службы в г. Оренбурге
e-mail: Kuvshinovaoa@mail.ru

Кузин Валерий Николаевич – кандидат юридических наук, старший научный сотрудник Поволжской академии государственной службы имени П.А. Столыпина
e-mail: kafhistory@pags.ru

Кузьмина Наталья Евгеньевна – ассистент кафедры теории, истории и педагогики искусства, соискатель кафедры философии и социально-экономических наук Саратовского государственного университета имени Н.Г. Чернышевского
e-mail: toy1979@yandex.ru

Кузьминых Антонина Владимировна – старший преподаватель кафедры правовых основ государственной и муниципальной службы Удмуртского государственного университета (г. Ижевск)
e-mail: kav0608@yandex.ru

Лебедев Дмитрий Владимирович – директор филиала «Саратов-РОСНО», соискатель кафедры управления социальными и экологическими системами Российской академии государственной службы при Президенте РФ (г. Москва)
e-mail: LebedevDV@ renet.ru

Матвеева Елена Викторовна – кандидат политических наук, доцент кафедры политических наук Кемеровского государственного университета
e-mail: mev@kemcity.ru

Матхеев Лазарь Алексеевич – аспирант кафедры политологии и социологии Бурятского государственного университета (г. Улан-Удэ)
e-mail: laz84@yandex.ru

Мокин Константин Сергеевич – доктор социологических наук, начальник Центра информационно-аналитического и социологического обеспечения государственной службы Поволжской академии государственной службы имени П.А. Столыпина
e-mail: dirsoc@pags.ru

Мокшин Сергей Игоревич – аспирант кафедры конституционного права Поволжской академии государственной службы имени П.А. Столыпина
e-mail: mohe64@mail.ru

Мурзова Марина Александровна – заместитель генерального директора по правовым вопросам ЗАО «ФОН» (Республика Татарстан, г. Казань), аспирант кафедры конституционного права Поволжской академии государственной службы имени П.А. Столыпина

Наумов Сергей Юрьевич – доктор исторических наук, профессор, ректор Поволжской академии государственной службы имени П.А. Столыпина
e-mail: rector@pags.ru

Плято Станислав Сергеевич – ведущий инженер информационной безопасности, соискатель кафедры философии и политологии Саратовского государственного социально-экономического университета
e-mail: codessp@rambler.ru

Подсумкова Мария Александровна – аспирант кафедры социологии Российской академии государственной службы при Президенте РФ (г. Москва)
e-mail: ggu@rambler.ru

Сафина Гульнара Минсеитовна – старший преподаватель кафедры философии и культурологии Ульяновского филиала Международного славянского института имени Г.Р. Державина
e-mail: sg73rus@inbox.ru

Седова Светлана Юрьевна – кандидат социологических наук, доцент кафедры истории и этноконфессиональных отношений Поволжской академии государственной службы имени П.А. Столыпина
e-mail: kafist@pags.ru

Слонов Николай Николаевич – кандидат философских наук, профессор кафедры социальных коммуникаций Поволжской академии государственной службы имени П.А. Столыпина
e-mail: nnsl@mail.ru

Спиридонова Евгения Павловна – кандидат философских наук, доцент кафедры философии и политологии Саратовского государственного социально-экономического университета
e-mail: evs5@list.ru

Сулимин Александр Николаевич – аспирант кафедры философии и политологии Саратовского государственного социально-экономического университета
e-mail: Kratos84@yandex.ru

Суркова Ирина Юрьевна – кандидат социологических наук, доцент кафедры социальной антропологии и социальной работы Саратовского государственного технического университета
e-mail: irina_surkova@mail.ru

Федина Татьяна Викторовна – преподаватель кафедры психологии и педагогики Ульяновского высшего военно-технического училища (военный институт)
e-mail: salerno58@mail.ru

Хохлова Елена Александровна – кандидат педагогических наук, старший преподаватель кафедры гуманитарных и социально-экономических дисциплин Ульяновского высшего военно-технического училища (военный институт)
e-mail: lenulya777@rambler.ru

Черных Наталья Анатольевна – начальник отдела профессионального самоопределения студентов Нижнетагильского технологического института – филиала Уральского государственного технического университета, соискатель кафедры теории и социологии управления Уральской академии государственной службы (г. Екатеринбург)
e-mail: chernykhNA@mail.ru

Черняева Ксения Олеговна – аспирант кафедры социологии и социальной антропологии Саратовского государственного технического университета
e-mail chernjaevaksenia@mail.ru

Шумилова Татьяна Александровна – кандидат юридических наук, доцент кафедры конституционного права Поволжской академии государственной службы имени П.А. Столыпина
dekvvo@pags.ru

Щеглова Елена Сергеевна – аспирант кафедры социальной антропологии и социальной работы Саратовского государственного технического университета
e-mail: sch-el-s@mail.ru

Эрдынеев Бато Юрьевич – аспирант Международной кафедры ЮНЕСКО Восточно-Сибирского государственного технологического университета (Республика Бурятия, г. Улан-Удэ)
e-mail: batoerdineev@gmail.com

Юдин Алексей Владимирович – аспирант кафедры теоретической и социальной философии Саратовского государственного университета имени Н.Г. Чернышевского
e-mail: yudinav86@list.ru

INFORMATION ABOUT THE AUTHORS

Stanislav Evgenievich Abakumenko – post-graduate student of the Constitutional and Municipal Law Chair, Saratov State University named after N.G. Chernyshevsky
e-mail: abakumenko.st@yandex.ru

Rustam Vladislavovich Abubekerov – post-graduate student of the Philosophy Chair, Saratov State Technical University
e-mail: rustama07@mail.ru

Olga Sergeevna Aldaeva – post-graduate student of the History and Ethno-Confessional Relations Chair, Volga Region Academy for Civil Service named after P.A. Stolypin
e-mail: pricom@pags.ru

Natalia Vladimirovna Bityukova – director of OOO "Audit-Centre", competitor for the Civil Law and Civil Procedure Chair, Volgograd State University
e-mail: bitju0303@mail.ru

Vasily Petrovich Bukin – Candidate of Sociology, Professor of the Public Administration and Regional Sociology Chair, Penza State University
e-mail: fito@pnzgu.ru

Elena Nikolaevna Grigorieva – post-graduate student of the Public Administration and Regional Sociology Chair, Penza State University
e-mail: grigoryeva@hotmail.com

Oksana Sergeevna Grishanova – post-graduate student of the Social Anthropology and Social Work Chair, Saratov State Technical University
e-mail: grihanok@mail.ru

Irina Ivanovna Guseva – Doctor of Philosophy, Professor of the Philosophy and Politics Chair, Saratov State Social-Economic University
e-mail: iris212009@rambler.ru

Airin Yurievna Dashkova – post-graduate student of the Social and Ecological Systems Administration Chair, Russian Academy for Civil Service under the President of the Russian Federation (Moscow)
e-mail: aydashkova@yandex.ru

Aleksey Sergeevich Evdokimov – the main expert of the Department of the State Fire Supervision Organization of the State Fire Supervision Board of the Emergency Ministry of Russia in the Saratov Region, competitor for the Administrative Law and Administrative Activity OVD Chair, Saratov Law Institute of the Ministry of Internal Affairs of the RF
e-mail: EvdokimovAC109@ya.ru

Anna Evgenievna Zhivlakova – senior lecturer of the Foreign Languages and Communication Culture Chair, competitor for the Legal Sociology and Psychology Chair, Saratov Law Institute of the Ministry of Internal Affairs of Russia
e-mail: nurona@mail.ru

Adelaida Vladimirovna Zakharova – post-graduate student of the Sociology and Public Relations Chair, Saratov State Socio-Economic University
e-mail: lada22@rambler.ru

Sergey Sergeevich Ivanov – Candidate of Politics, docent of the Theory and History of State and Law, Saratov Law Institute of the Ministry of Internal Affairs of Russia
e-mail: sergsergivanov@rambler.ru

Ksenia Nikolaevna Ivanova – post-graduate student of the Public Administration Chair, Volga Region Academy for Civil Service named after P.A. Stolypin
e-mail: IvanovaKN@saratov.gov.ru

Konstantin Anatolievich Ishekov – Candidate of Law, senior scientific staff member, Volga Region Academy for Civil Service named after P.A. Stolypin
e-mail: ishekov77@mail.ru

Tinatin Davidovna Kardenakhlishvili – lecturer of the Culture and Religion Studies Chair, Astrakhan branch of the South-Russian Institute of Humanities
e-mail: srih@astranet.ru, kardentin@mail.ru

Valery Alexandrovich Kolontaev – post-graduate student of the Saratov Military Institute of the Internal Troops of the Ministry of Internal Affairs of Russia
e-mail: water1973@yandex.ru

Irina Mikhailovna Konobeevskaya – assistant lecturer of the Civil Law and Procedure Chair, Saratov State University named after N.G. Chernyshevsky
e-mail: ikonobeevskaya@yandex.ru

Oksana Anatolievna Kuvshinova – Candidate of Pedagogies, docent of the Humanities and Social-Economic Sciences Chair, the branch of the Ural Academy for Civil Service in Orenburg
e-mail: Kuvshinovaoa@mail.ru

Valery Nikolaevich Kuzin – Candidate of Law, senior scientific staff member, Volga Region Academy for Civil Service named after P.A. Stolypin
e-mail: kafhistory@pags.ru

Natalia Evgenievna Kuzmina – assistant lecturer of the Theory, History and Pedagogies of Art, competitor for the Philosophy and Social-Economic Sciences Chair, Saratov State University named after N.G. Chernyshevsky
e-mail: toy1979@yandex.ru

Antonina Vladimirovna Kuzminykh – senior lecturer of the Public Service Legal Bases Chair, Udmurt State University (Izhevsk)
e-mail: kav0608@yandex.ru

Dmitry Vladimirovich Lebedev – director of the branch of “Saratov-ROSNO”, competitor for the Social and Ecological Systems Management Chair, the Russian Academy for Civil Service under the President of the Russian Federation (Moscow)
e-mail: LebedevDV@ renet.ru

Elena Viktorovna Matveeva – Candidate of Politics, docent of the Politics Chair, Kemerovo State University
e-mail: mev@kemcity.ru

Lazar Alekseevich Matkheev – post-graduate student of the Politics and Sociology Chair, Buriat State University (Ulan-Ude)
e-mail: laz84@yandex.ru

Konstantin Sergeevich Mokin – Doctor of Sociology, head of the Centre of Information-Analytical and Sociological Support of Civil Service, Volga Region Academy for Civil Service named after P.A. Stolypin
e-mail: dirsoc@pags.ru

Sergey Igorevich Mokshin – post-graduate student of the Constitutional Law Chair, Volga Region Academy for Civil Service named after P.A. Stolypin
e-mail: mohe64@mail.ru

Marina Alexandrovna Murzova – Deputy General Director of Legal Issues of ZAO “FON”, post-graduate student of the Constitutional Law Chair, Volga Region Academy for Civil Service named after P.A. Stolypin
e-mail: dekvvo@pags.ru

Sergey Yurievich Naumov – Doctor of History, Professor, Rector, Volga Region Academy for Civil Service named after P.A. Stolypin
e-mail: rector@pags.ru

Stanislav Sergeevich Plyato – chief engineer of information security, competitor for the Philosophy and Politics Chair, Saratov State Socio-Economic University
e-mail: codessp@rambler.ru

Maria Alexandrovna Podsumkova – post-graduate student of the Sociology Chair, Russian Academy for Civil Service under the President of the Russian Federation (Moscow)
e-mail: ggu@rambler.ru

Gulnara Minseitovna Safina – senior lecturer of the Philosophy and Cultural Studies Chair, Ulyanovsk branch of the International Slovenian Institute named after G.R. Derzhavin
e-mail: sg73rus@inbox.ru

Svetlana Yurievna Sedova – Candidate of Sociology, docent of the History and Inter-Confessional Relations Chair, Volga Region Academy for Civil Service named after P.A. Stolypin
e-mail: kafist@pags.ru

Nikolay Nikolaevich Slonov – Candidate of Philosophy, Professor of the Social Communications Chair, Volga Region Academy for Civil Service named after P.A. Stolypin
e-mail: nnsl@mail.ru

Evgenia Pavlovna Spiridonova – Candidate of Philosophy, docent of the Philosophy and Politics Chair, Saratov State Social-Economic University
e-mail: evs5@list.ru

Alexsander Nikolaevich Sulimin – post-graduate student of the Philosophy and Politics Chair, Saratov State Socio-Economic University
e-mail: Kratos84@yandex.ru

Irina Yurievna Surkova – Candidate of Sociology, docent of the Social Anthropology and Social Work Chair, Saratov State Technical University
e-mail: irina_surkova@mail.ru

Tatiana Viktorovna Fedina – lecturer of the Psychology and Pedagogy Chair, Ulyanovsk Higher Military-Technical School (Military Institute)
e-mail: salerno58@mail.ru

Elena Alexandrovna Khokhlova – Candidate of Pedagogies, senior lecturer of the Humanities and Social-Economic Sciences Chair, Ulyanovsk Higher Military-Technical School (Military Institute)
e-mail: lenulya777@rambler.ru

Natalia Anatolievna Chernykh – head of the Division of Students' Professional Self-Determination, Nizhny Tagil Institute of Technology (Branch) of the Urals State Technical University, competitor for the Theory and Sociology of Management Chair, the Urals Academy for Civil Service (Yekaterinburg)
e-mail: chernykhNA@mail.ru

Ksenia Olegovna Chernyaeva – post-graduate student of the Sociology and Social Anthropology Chair, Saratov State Technical University
e-mail: chernjaevaksenia@mail.ru

Tatiana Alexandrovna Shumilova – Candidate of Law, docent of the Constitutional Law Chair, Volga Region Academy for Civil Service named after P.A. Stolypin
e-mail: dekvvo@pags.ru

Elena Sergeevna Shcheglova – post-graduate student of the Social Anthropology and Social Work Chair, Saratov State Technical University
e-mail: sch-el-s@mail.ru

Bato Yurievich Erdyneev – post-graduate student of the UNESKO International Chair, East-Siberia State University of Technology (Buryat Republic, Ulan-Ude)
e-mail: batoerdineev@gmail.com

Aleksey Vladimirovich Yudin – post-graduate student of the Theoretical and Social Philosophy Chair, Saratov State University named after N.G. Chernyshevsky
e-mail: yudinav86@list.ru

СОДЕРЖАНИЕ

ПУБЛИЧНАЯ ВЛАСТЬ, ГОСУДАРСТВЕННОЕ И МУНИЦИПАЛЬНОЕ УПРАВЛЕНИЕ В РОССИЙСКОЙ ФЕДЕРАЦИИ
4

Спиридонова Е.П.
Идеология и структурирование властных отношений в современной России 4

Ишеков К.А.
Наделение полномочиями высшего должностного лица субъекта Российской Федерации: новые условия прежнего порядка 12

Конобеевская И.М.
Запрос информации о деятельности государственных органов, органов местного самоуправления как новый вид обращений: перспективы развития и унификации законодательства 19

Плято С.С.
Сохранность критически важной информации и обеспечение открытости власти 25

Иванова К.Н.
Участие населения в местном самоуправлении как способ повышения социальной ответственности граждан 29

Подсумкова М.А.
Проблемы и перспективы развития территориального общественного самоуправления в России 33

Захарова А.В.
Муниципальное управление в России и США: опыт сравнительного анализа 39

РОССИЙСКОЕ ГОСУДАРСТВО И ГРАЖДАНСКОЕ ОБЩЕСТВО: ИСТОРИЧЕСКИЙ ОПЫТ И СОВРЕМЕННОЕ СОСТОЯНИЕ
45

Седова С.Ю.
«Государственный» образ гражданского общества: к постановке проблемы 45

Алдаева О.С.
Ресурсы легитимности и влияния института Общественной палаты: российский и региональный опыт 51

Матхеев Л.А.
Политические партии в институциональном дизайне Республики Бурятия на современном этапе 57

Мокин К.С.
Моделирование социально-политических процессов конфликтного типа 62

Живлакова А.Е.
Социальная структура политической коммуникации: методология и перспективы исследования 69

Дашкова А.Ю.
Манипулятивные методы воздействия на массовое сознание 74

Сулимин А.Н.
Политическая традиция в контексте политической культуры общества 78

Иванов С.С.
К истории персоналистских движений в России и Франции 82

ПРАВОВОЕ РЕГУЛИРОВАНИЕ В СОВРЕМЕННОЙ РОССИИ
90

Шумилова Т.А., Мурзова М.А.
Принцип всеобщности прав человека в условиях глобализации 90

Кузьминых А.В.
Возрождение мировой юстиции в России: возможности и опыт исторической преемственности 94

Абакуменко С.Е.
Проблемы обеспечения равного доступа политических партий к государственным и муниципальным средствам массовой информации 98

Евдокимов А.С.
Прокурорский надзор за законностью правовых актов представительных органов местного самоуправления 103

Битюкова Н.В.
Проблемы правового регулирования полномочий органов местного самоуправления при установлении размера платы за жилье 107

СОЦИАЛЬНАЯ ПОЛИТИКА В РОССИЙСКОЙ ФЕДЕРАЦИИ
113

Черных Н.А.
Либеральная модель высшего профессионального образования: социологическая оценка реальности внедрения 113

Букин В.П., Григорьева Е.Н.
Особенности социализации учащейся молодежи
в условиях межкультурной коммуникации 118

Федина Т.В., Хохлова Е.А.
Актуальные проблемы и противоречия формирования правосознания
курсантов в военном вузе 125

Гришанова О.С.
Здоровье детей как приоритетное направление современной
образовательной политики России: региональный аспект 130

Лебедев Д.В.
Влияние масс-медиа на формирование ценностного отношения
к здоровью в молодежной среде 135

Кувшинова О.А.
Проблема старения в современном российском обществе:
социально-демографический аспект 139

Суркова И.Ю., Щеглова Е.С.
Динамика проявлений военного синдрома:
структурно-функционалистская перспектива 145

**СОЦИАЛЬНО-ЭКОНОМИЧЕСКАЯ
МОДЕРНИЗАЦИЯ РОССИИ
151**

Матвеева Е.В.
Экологическая политика мирового сообщества
во второй половине XX – начале XXI века 151

Мокшин С.И.
Совершенствование законодательства в сфере реализации
конституционной обязанности по охране окружающей среды 158

Кузин В.Н.
Продовольственная безопасность
как научная категория и практическая проблема 163

Колонтаев В.А.
Уровень и качество жизни профессорско-преподавательского
состава высшего военного учебного заведения 171

**ФИЛОСОФИЯ И КУЛЬТУРА СОЦИУМА:
ПОДХОДЫ, КОНЦЕПЦИИ, МНЕНИЯ
177**

Наумов С.Ю., Слонов Н.Н.
Опыт интерпретации идеологической компоненты Священной истории 177

Юдин А.В.
Об особенностях взаимосвязи социальной памяти и геополитического риска 184

Абубекеров Р.В.
Российское общество как уникальный цивилизационный исторический тип 189

Сафина Г.М.
Поступок как «ядро» нравственного выбора в народной философии 194

Эрдынеев Б.Ю.
Герменевтическая концепция Поля Рикёра в теории коммуникации 199

Карденахлишвили Т.Д.
Реклама как семиотический продукт (на примере языковой игры).....204

Черняева К.О.
Культурная идентификация в социальных сетях Интернета 209

Кузьмина Н.Е.
Идентификационная функция аргументации в науке 214

РЕЦЕНЗИИ.
ХРОНИКА НАУЧНЫХ СОБЫТИЙ
220

Гусева И.И.
Рецензия на учебное пособие:
Фокина Т.П. Саратов – Маалот: переписка как целостный феномен.
Саратов: Поволж. акад. гос. службы им. П.А. Столыпина, 2010 220

СВЕДЕНИЯ ОБ АВТОРАХ
225

CONTENTS

PUBLIC AUTHORITIES AND PUBLIC ADMINISTRATION IN THE RUSSIAN FEDERATION
4

Spiridonova E.P.
Ideology and Structuring of Power Relations in Modern Russia 4

Ishekov K.A.
Vesting of Authority to the CEO of a Subject of the Russian Federation: New Terms of the Previous Order 12

Konobeevskaya I.M.
Request for Information on Activities of State Bodies and Local Authorities as a New Type of Appeal: Prospects of Development and Unification of the Legislation 19

Plyato S.S.
Safety of Critical Information and Ensuring of Open Government 25

Ivanova K.N.
Participation of the Population in Local Government as a Way to Increase Citizens' Social Responsibility 29

Podsumkova M.A.
Problems and Prospects of Development of Territorial Public Self-Government in Russia 33

Zakharova A.V.
Municipal Administration in Russia and the USA: Comparison Analysis Practices 39

RUSSIAN STATE AND CIVIL SOCIETY: HISTORICAL EXPERIENCE AND CONTEMPORARY CONDITION
45

Sedova S.Yu.
"State" Image of the Civil Society: to the Statement of the Problem 45

Aldaeva O.S.
Resources of Legitimacy and Influence of the Public Chamber Institution: Russian and Regional Experience 51

Matkheev L.A.
Political Parties in the Institutional Design of the Republic of Buryatia at the Modern Stage 57

Mokin K.S.
Modeling of Socio-Political Processes of Conflict Type 62

Zhivlakova A.E.
Social Structure of Political Communication: Methodology and Prospects of Research 69

Dashkova A.Yu.
Manipulation Methods of Influencing Mass Consciousness 74

Sulimin A.N.
Political Tradition in the Context of Political Culture of Society 78

Ivanov S.S.
To the History of Personalistic Movements in Russia and France 82

LEGAL REGULATION IN CONTEMPORARY RUSSIA
90

Shumilova T.A., Murzova M.A.
Human Rights Universality Principle in Conditions of Globalization 90

Kuzminykh A.V.
The Revival of the World Justice in Russia: Possibilities and Experience of Historical Continuity 94

Abakumenko S.E.
Problems of Ensuring of Equal Access of Political Parties to the State and Municipal Mass Media 98

A.S. Evdokimov
Public Prosecutor's Supervision of Legality of Local Authorities' Representative Bodies' Legal Acts 103

Bityukova N.V.
Problems of Legal Regulation of Local Bodies' Authority at the Settlement of the Amount of Municipal Services Payment 107

SOCIAL POLICY IN THE RUSSIAN FEDERATION
113

Chernykh N.A.
Higher Professional Education Liberal Model: the Reality of Introduction Sociological Estimation 113

Bukin V.P., Grigorieva E.N.
Peculiarities of Young Students Socialization in Conditions of Intercultural Communication 118

Fedina T.V., Khokhlova E.A.
Urgent Problems and Contradictions
of Military Colleges Cadets' Legal Awareness Formation 125

Grishanova O.S.
Children's Health as a Priority of Modern Education Policy
in Russia: Regional Aspect 130

Lebedev D.V.
The Influence of Mass Media on Formation
of Value Attitudes of Youth towards Health 135

Kuvshinova O.A.
The Problem of Aging in the Modern Russian Society:
Social-Demographic Aspects 139

Surkova I.Yu., Shcheglova E.S.
Dynamics of Displays of the Military Syndrome:
Structural-Functionalistic Prospect 145

SOCIAL-ECONOMIC MODERNIZATION OF RUSSIA
151

Matveeva E.V.
Ecological Policy of the World Community
in the second half of the XX - the beginning of the XXI centuriy 151

Mokshin S.I.
Improving Legislation in the Field of Implementation
of the Constitutional Duty to Protect the Environment 158

Kuzin V.N.
Food Security as a Scientific Category and a Practical Problem 163

Kolontaev V.A.
Quality and Standard of Living of the Faculty
in a Higher Military Educational Institution 171

PHILOSOPHY AND CULTURE OF SOCIETY:
APPROACHES, CONCEPTS, OPINIONS
177

Naumov S.Yu., Slonov N.N.
The "Sacred History" Ideological Component Interpretation Experience 177

Yudin A.V.
On the Peculiarities of the Co-Relation
between Social Memory and Geopolitical Risks 184

Abubekerov R.V.
Russian Society as a Unique Civilization Historical Type 189

Safina G.M.
The Act as a "Nucleus" of Moral Choice in Folk Philosophy 194

Erdyneev B.Yu.
Paul Riker's Hermeneutical Conception in Communication Theory 199

Kardenakhlishvili T.D.
Advertisement as a Semiotic Product (by the Example of Puns) 204

Chernyaeva K.O.
Cultural Identification in Social Networks of the Internet 209

Kuzmina N.E.
The Identification Function of Argumentation in Science 214

REVIEWS.
SCIENTIFIC EVENTS CHRONICLE
220

Guseva I.I.
Schoolbook Review:
Fokina T.P. Saratov – Maalot: Correspondence as a Holistic Phenomenon.
Saratov: Volga Region Academy for Civil Service
named after P.A. Stolypin, 2010. 220

INFORMATION ABOUT THE AUTHORS
225

Научное издание

ВЕСТНИК
ПОВОЛЖСКОЙ АКАДЕМИИ
ГОСУДАРСТВЕННОЙ СЛУЖБЫ

Научный журнал

№ 1 (22)

Редакторы *Т.П. Иванова, Е.В. Феклистова, Л.Н. Головченко*
Компьютерная верстка *Е.Ю. Голубевой*

Тем. план 2010 г., п. № 731

Подписано к печати 18.03.2010 г. Формат 70х100 $^{1}/_{16}$.
Бумага офсетная. Гарнитура Лазурского.
Усл. печ. л. 19,67. Уч.-изд. л. 20,0. Тираж 500. Заказ 236.

ФГОУ ВПО «Поволжская академия государственной службы
имени П.А. Столыпина».
410031, Саратов, ул. Соборная, 23/25.

Требования к рукописям научных статей,
представляемым для публикации в научном журнале
«Вестник ПАГС»

1. Редакцией журнала принимаются к рассмотрению статьи, связанные с управленческой тематикой (управление политическими, социальными, экономическими процессами, правовое регулирование различных сфер жизни общества и государства, социальное и гуманитарное развитие, актуальные проблемы современной России и международного сообщества). Редакция оставляет за собой право публиковать статьи и по иным направлениям науки.

2. Статьи представляются ответственному секретарю журнала не менее чем за три месяца до планируемой даты опубликования в номере журнала.

3. Автор представляет статью на бумажном и электронном носителях, объемом 0,3–0,5 п.л. (8–12 стр. печатного текста 14 кеглем 1,5 интервалом со стандартными полями). Сноски оформляются в квадратных скобках по тексту статьи, с указанием номера источника по библиографическому списку и страницы либо статьи нормативного акта, на которые ссылается автор (например: [8, с. 16], [8, ст. 16]). Библиографический список формируется в конце статьи по мере упоминания источников в тексте (не по алфавиту и не по иерархии источников). Не допускается дублирование наименований, а также указание под одним номером нескольких наименований источников или используемой литературы. Оформление библиографического списка должно соответствовать ГОСТ Р.7.0.5. – 2008. Для нормативных актов в списке указывается начальная и последняя редакция. Библиографический список входит в общее количество страниц статьи автора.

4. Помимо текста статьи автором представляются единым отдельным файлом в электронном виде на русском и английском языках:

а) краткая (2–4 коротких предложения) аннотация с обязательным указанием названия статьи, фамилии и инициалов автора, индексов УДК и / или ББК (только на русском языке), и / или DOI, и / или других классификационных индексов или систем регистрации;

б) ключевые слова и словосочетания (не более трех);

в) пристатейный библиографический список;

г) сведения об авторе – Ф.И.О. (полностью), должность и место работы или учебы, контактная информация (почтовый адрес, адрес электронной почты, контактный телефон).

Ответственность за достоверность указанных сведений несет автор статьи.

5. Статьи оцениваются членами редакционной коллегии, специалистами ПАГС или других вузов по профилю, соответствующему содержанию статьи. Статья направляется на рецензию без указания Ф.И.О. и иных данных, позволяющих идентифицировать автора. Автор вправе ознакомиться с выполненной рецензией. Автор вправе представить заверенную рецензию научного руководителя, доктора / кандидата наук соответствующего профиля.

6. Плата за публикацию статьи в журнале с аспирантов не взимается.

Ответственный секретарь научного журнала
«Вестник Поволжской академии государственной службы»
Сергеев Сергей Геннадьевич
(8452) 33 92 29
vestnik@pags.ru (в теме сообщения обязательно указывать: «Вестник ПАГС»)

Материалы журнала размещены по адресу: http://vestnik.pags.ru